AXON MODULE

Safety Information

Valid from Serial No. 24A0000149E01 to 25A9999949E04

Model	**Part number**
AXM-SX	6159327830

Download the latest version of this document at
www.desouttertools.com/?s=6159990880

	⚠ WARNING
	To reduce risk of injury, everyone using, installing, repairing, maintaining, changing accessories on, or working near this tool MUST read and understand these instructions before performing any such task. **DO NOT DISCARD - GIVE TO USER**

Schema 1

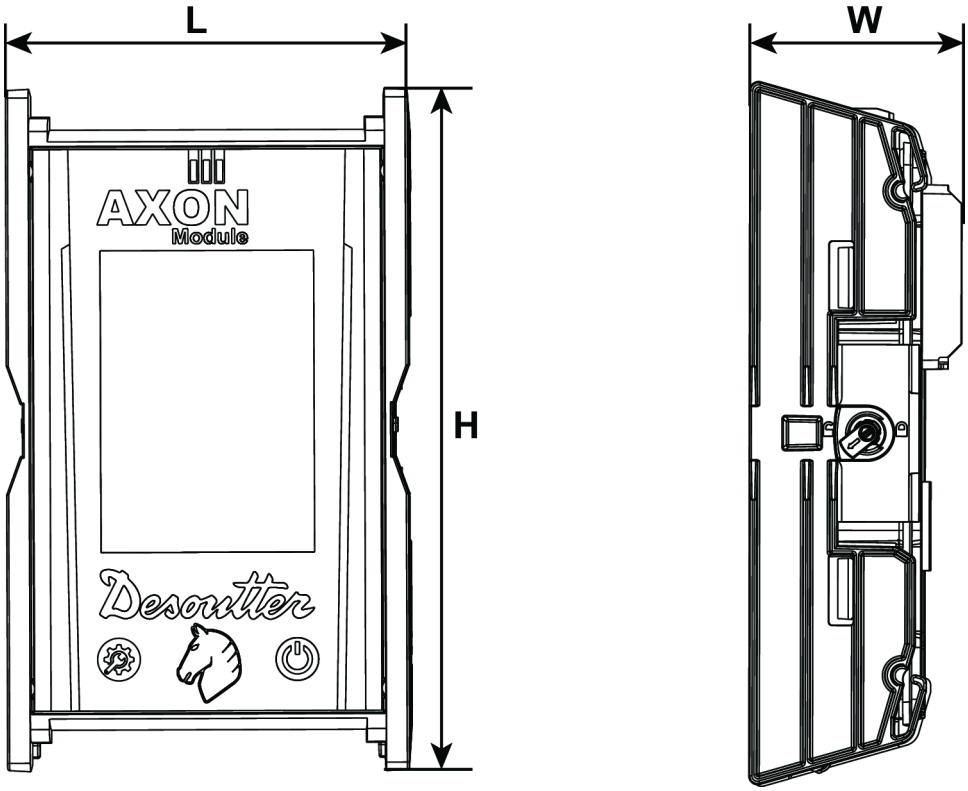

Table 1

Model	AXM-SX
Length (mm)	93.2
Length (inch)	3.66
Width (mm)	40
Width (inch)	1.57
Height (mm)	158.3
Height (inch)	6.23
Weight (kg)	0.2
Weight (lb)	0.44

Schema 2

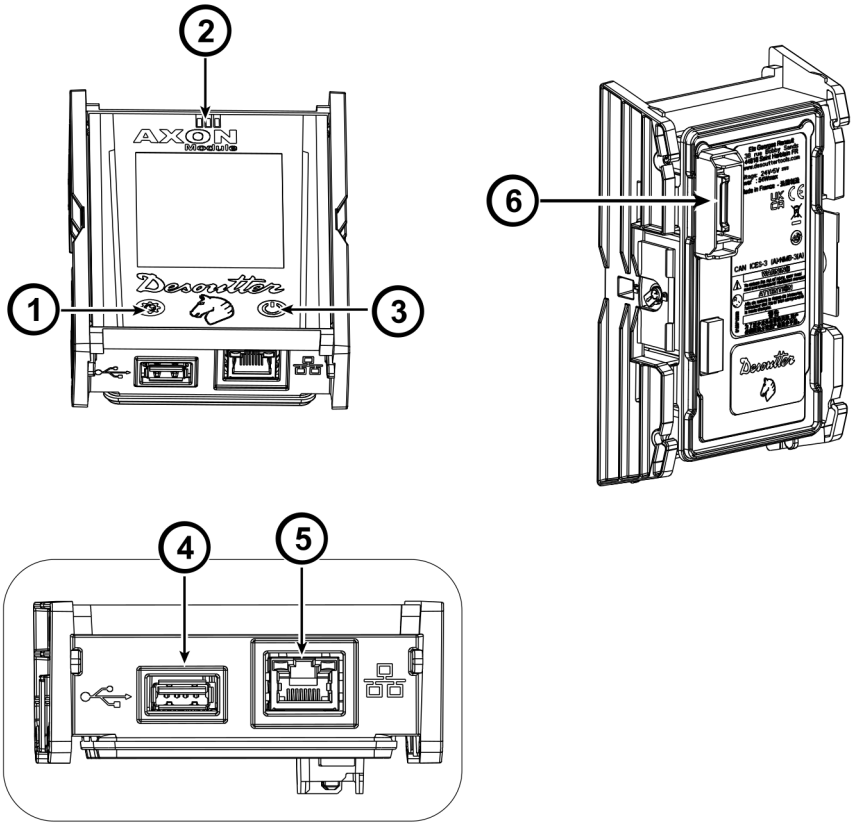

Schema 3

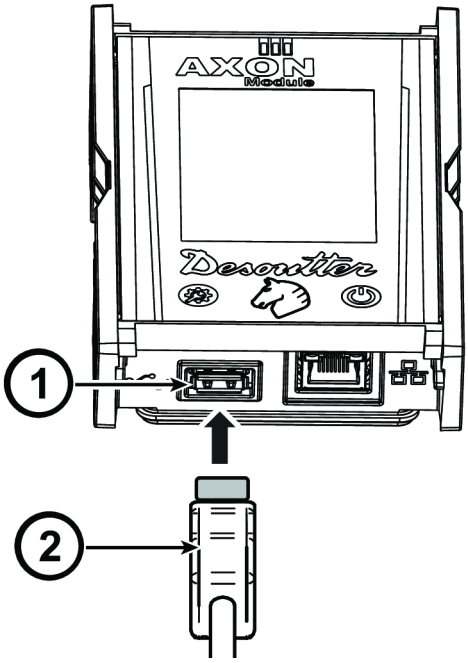

Schema 4

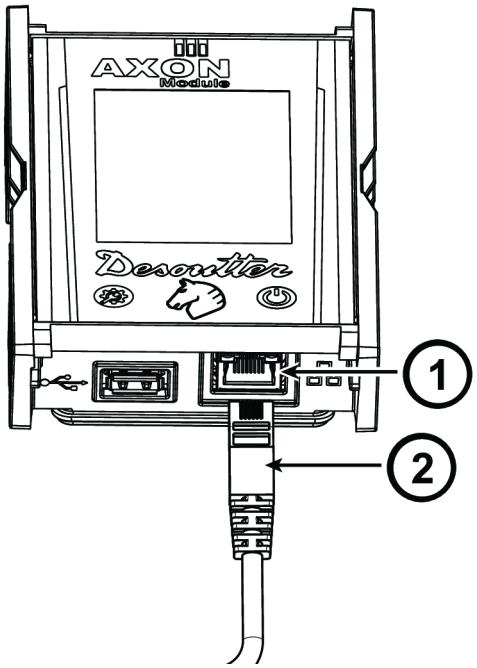

Schema 5

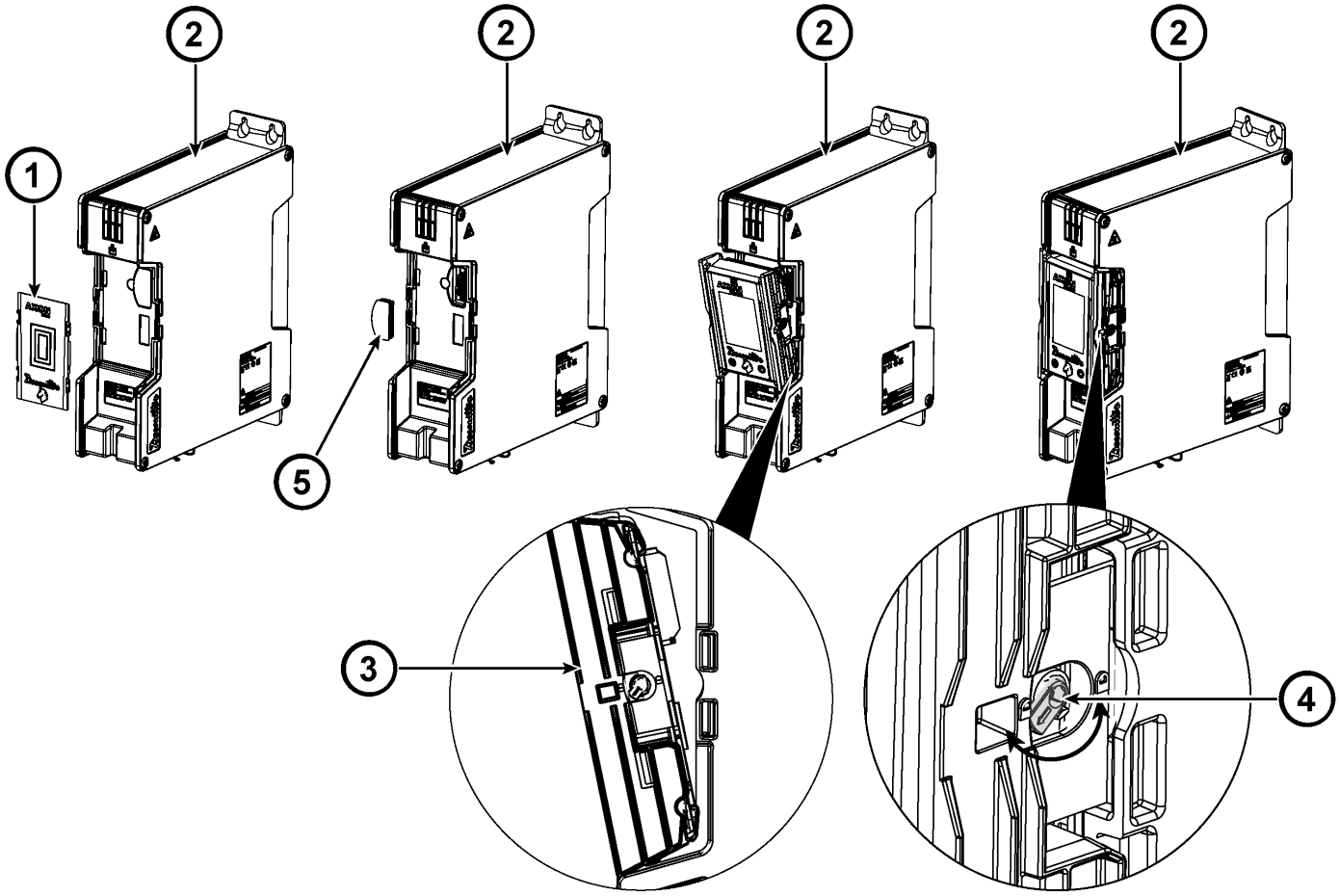

Schema 6

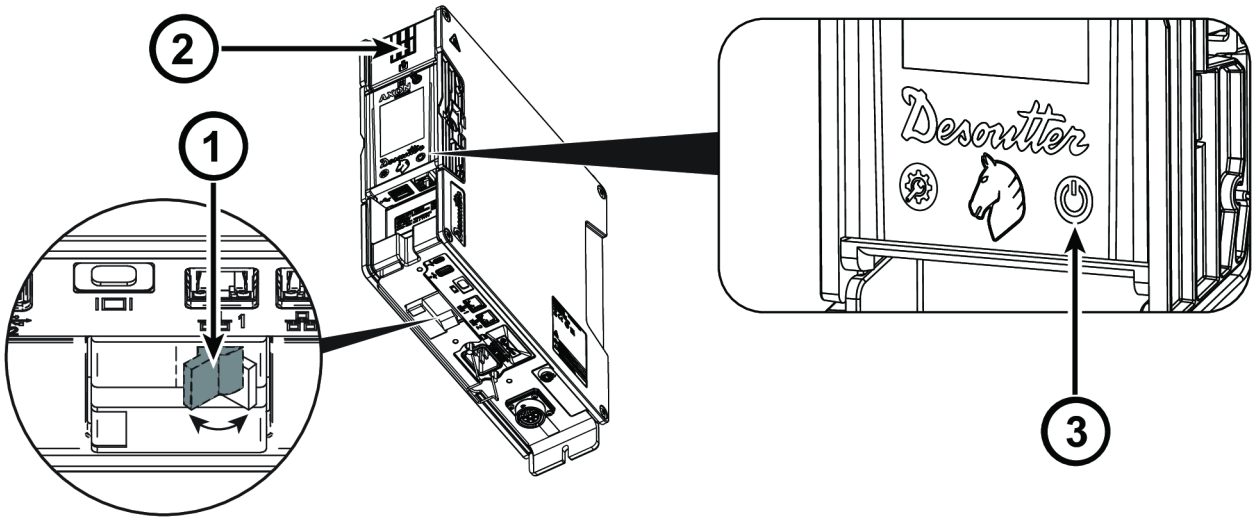

Table of Contents

EN Safety Information 7
FR Informations concernant la sécurité 11
DE Sicherheitshinweise 16
ES Información sobre seguridad 20
PT Informação de Segurança 24
IT Informazioni sulla sicurezza 28
NL Veiligheidsinformatie 32
DA Sikkerhedsoplysninger 37
NO Sikkerhetsinformasjon 41
FI Turvallisuustiedot 45
EL Πληροφορίες για την ασφάλεια 49
SV Säkerhetsinformation 53
RU Информация по технике безопасности 57
PL Informacje dotyczące bezpieczeństwa 62
SK Bezpečnostné informácie 66
CS Bezpečnostní informace 70
HU Biztonsággal kapcsolatos tudnivalók 74
SL Varnostne informacije 79
RO Informaţii privind siguranţa 83
TR Güvenlik bilgileri 87
BG Информация за безопасност 91
HR Sigurnosne informacije 95
ET Ohutus informatsioon 99
LT Saugos informacija 103
LV Drošības informācija 107
ZH 安全信息 111
JA 安全情報 115
KO 안전 정보 118

Technical Data

Power Supply

Input Voltage (V)	24 / 5 V ⎓

Power Consumption

24 V / I max	2 A
Max. Consumption (W)	48

Output Connectors Characteristics

Type Refer *schema 2*	Voltage	Max. Current
USB-A (4)	5 V ⎓	500 mA
POE (via ethernet) (5) (complies to IEEE 802.3at)	57 V ⎓	420 mA

Storage and use conditions

Storage temperature	-20 to +70 °C (-4 to +158 °F)
Operating temperature	0 to 45 °C (32 to 113 °F)
Storage humidity	0-95 % RH (non-condensing)
Operating humidity	0-90 % RH (non-condensing)
Altitude up to	2000 m (6562 feet)
Usable in Pollution degree 2 environment	

Declarations

FCC compliance Class A

This device complies with Part 15 of the FCC Rules. Any changes or modifications not expressly approved by the manufacturer could void the user's authority to operate this device.

Operation is subject to the following two conditions:(1) this device may not cause harmful interference, and (2) this device must accept any interference received, including interference that may cause undesired operation.

FCC Responsible party:

Name: Stuart Trott
Position: General Manager
Address: Chicago Pneumatic Tool Company
LLC 1815 Clubhouse Road Rock Hill
SC 29730
USA
Mobile: +1 800 624 4735
Email: Stuart.Trott@cp.com

ⓘ NOTE: This equipment has been tested and found to comply with the limits for a Class A digital device, pursuant to Part 15 of the FCC Rules. These limits are designed to provide reasonable protection against harmful interference when the equipment is operated in a commercial environment. This equipment generates, uses, and can radiate radio frequency energy and, if not installed and used in accordance with the instruction manual, may cause harmful interference to radio communications. Operation of this equipment in a residential area is likely to cause harmful interference in which case the user will be required to correct the interference at his own expense. Any changes or modifications to this equipment not expressly approved by Desoutter may cause, harmful interference and void the FCC authorization to operate this equipment.

The device is only in compliance if no changes or modifications is made to the device. The device is in compliance with the requirement for RF exposure in the US with 20 cm separation distance between the user and the device. The antenna is fixed to the device and no change in antenna or fixation of the antenna is acceptable and such modification is considered to violate the Compliance Statement.

IC compliance Class A

CAN ICES-3(A)/NMB-3(A)

(English) This device complies with Innovation, Science and Economic Development Canada's licence-exempt RSSs. Operation is subject to the following two conditions:
1) This device may not cause interference; and
2) This device must accept any interference, including interference that may cause undesired operation of the device.

(French) Le présent appareil est conforme aux CNR d'Innovation, Sciences et Développement économique Canada applicables aux appareils radio exempts de licence. L'exploitation est autorisée aux deux conditions suivantes:
1) l'appareil ne doit pas produire de brouillage;
2) l'appareil doit accepter tout brouillage radioélectrique subi, même si le brouillage est susceptible d'en compromettre le fonctionnement

(English) This equipment complies with RSS102's radiation exposure limits set forth for an uncontrolled environment under the following conditions:
1) This equipment should be installed and operated such that a minimum separation distance of 20cm is maintained between the radiator (antenna) and user's/nearby person's body at all times.
2) This transmitter must not be co-located or operating in conjunction with any other antenna or transmitter.

(French) Cet équipement est conforme aux limites d'expositions de la CNR102 applicables pour un environnement non contrôlé aux conditions suivantes:
1) Cet équipement devra être installé et fonctionner de telle manière qu'une distance minimale de séparation de 20 cm soit maintenue entre la partie rayonnante (l'antenne) et l'utilisateur / les personnes à proximité à tout moment.
2) Cet émetteur ne doit pas être co-localisé ou opérer en conjonction avec toute autre antenne ou émetteur.

Radio interference

This is a class A product. In a domestic environment this product may cause radio interference.

WEEE

Information concerning **Waste of Electrical and Electronic Equipment** (WEEE):
This product and its information, meets the requirements of the WEEE directive/regulations (2012/19/EU), and must be handled in compliance with the directive/regulations.

The product is marked with the following symbol:

Products marked with a crossed-out wheeled bin symbol and a single black bar underneath, contain parts that must be handled in compliance with the WEEE directive/regulations. The entire product, or the WEEE parts, can be sent to soft-2tec GmbH for handling.

Information Regarding Article 33 in REACH

The European Regulation (EU) No. 1907/2006 on Registration, Evaluation, Authorization and restriction of Chemicals (REACH) defines among other things requirements related to communication in the supply chain. The information requirement applies also to products containing so called Substances of Very High Concern (the “Candidate List”). On 27 June 2018 lead metal (CAS nr 7439-92-1) was added to the Candidate List.

In accordance with the above this is to inform you that certain electrical and mechanical components in the product may contain lead metal. This is in compliance with current substance restriction legislation and based on legit exemptions in the RoHS Directive (2011/65/EU). Lead metal will not leak or mutate from the product during normal use and the concentration of lead metal in the complete product is well below the applicable threshold limit. Please consider local requirements on the disposal of lead at product end of life.

Regional Requirements

⚠ **WARNING**

This product can expose you to chemicals including lead, which is known to the State of California to cause cancer and birth defects or other reproductive harm. For more information go to

https://www.p65warnings.ca.gov/

Safety

DO NOT DISCARD - GIVE TO USER

⚠ **WARNING Read all safety warnings, instructions, illustrations and specifications provided with this power tool.**

Failure to follow all instructions listed below may result in electric shock, fire, and/or serious injury.

Save all warnings and instructions for future reference.

⚠ **WARNING All locally legislated safety rules regarding installation, operation and maintenance shall be respected at all times.**

Statement of Use

- For professional use only.
- This product and its accessories must not be modified in any way.
- Do not use this product if it has been damaged.
- If the product data or hazard warning signs on the product cease to be legible or become detached, replace without delay.
- The product must only be installed, operated and serviced by qualified personnel in an industrial environment.

General Safety Instructions

⚠ **WARNING Read all safety warnings and all instructions. Failure to follow the warnings and instructions may result in electric shock, fire and/or serious injury.**

Save all warnings and instructions for future reference.

To reduce risk of injury, everyone using, installing, repairing, maintaining, changing accessories on, or working near this tool must read and understand these instructions before performing any such task.

When using electric equipment, basic safety precautions, including the following, should always be followed to reduce the risk of fire, electric shock and personal injury.

Our goal is to produce equipment that help you work safely and efficiently. The most important safety device for this or any equipment is YOU. Your care and good judgement are the best protection against injury. All possible hazards cannot be covered here, but we have tried to highlight some of the important ones.

⚠ **WARNING Risk Of Electric Shock**

Only qualified and trained operators should install, adjust or use this equipment.

ⓘ For additional safety information consult:
• Other documents and information packed with this equipment.
• Your employer, union and / or trade association.
• Further occupational health and safety information can be obtained from the following web sites:
• http://www.osha.gov (USA)
• https://osha.europa.eu/ (Europe)

Intended Use

This product is intended to provide a direct front access to data and parameters. This product must be used with Desoutter AXON DRIVE range only. No other use permitted.

Indoor use only.

EMC RESTRICTION OF USE: FOR INDUSTRIAL USE ONLY.

Product Specific Instructions

Description

In the whole document, the term **AXON MODULE** refers to **AXM-SX model** or any other future variant.

Refer *Schema 2*.

Item	Description
1	Home Button
2	LED
3	Power Button
4	USB-A socket
5	Ethernet socket
6	AXON DRIVE interface

	Short Press	Long Press
Home Button	Home page / Main menu	Identification summary**
Power Button	Display « boot » menu	Turn sys ON/ STDBY

ⓘ Any action on either button while the backlight is turned off has for effect to turn it back on.

ⓘ Home button displays identification data for the system (Name, IP address, Wi-Fi SSID) to ease the connection process to this system.

ⓘ Long press of power button for 2-5 seconds, will power off the drive.

Blue LED is available on the AXON MODULE:

	OFF	ON	Short Blinking	Long Blinking
Blue LED (under FCT1)	Wireless OFF	Wireless available	Wireless starting	Pairing mode

Symbols used

⎓	Direct Current
⏚	Earth (ground) terminal
⏚	Protective conductor terminal
|	On (Power)
○	Off (Power)
⚠	Caution, possibility of electric shock
⚠	Caution, hot surface

⚠ Caution, documentation must be consulted in all cases where this symbol is marked, in order to find out the nature of the potential HAZARDS and any actions which have to be taken to avoid them.

Mounting AXON MODULE

Refer *schema 5*.

1. Place the circuit breaker in OFF position.
2. Wait until all LEDs are turned off.
3. Use a tool to push the clips of the cover (1) located on the left side one after the another.

   ⓘ The tool can be a screwdriver or a similar flat tool.

4. Remove the cap (5) from the system (2).
5. Hold the AXON MODULE (3) and insert into the system (2).
6. Turn the knob (4) to lock position.

⚠ **WARNING**

► The knob is installed on both sides of the AXON MODULE. Both the knobs must be locked. Refer to AXON MODULE document -P/N 6159990870- to get instructions for correct setup.

⚠ **WARNING Keep in a safe place the AXON MODULE connector cap (5) and the cover (1).**

They will be necessary when removing the AXON MODULE from the AXON DRIVE

Connecting to Ethernet Port

Refer *schema 4*.

ⓘ Use only shielded cable for ethernet connection.

1. Remove the ethernet socket dust cap.
2. Plug the ethernet cable (2) into one of the ethernet port (1) of the system and into external equipment (computer, CONNECT etc.).

ⓘ Refer to document **6159990870** to get instructions for correct setup of external equipment.

⚠ **WARNING Always replace the ethernet socket dust cap on the ethernet socket after disconnecting the ethernet cable.**

Connecting to USB port

Refer *schema 3*.

ⓘ Use only shielded cable for USB connection.

1. Remove the USB socket dust cap.
2. Plug the USB cable (2) into one of the USB ports (1) of the system and into external equipment (computer etc).

ⓘ Refer to document **6159990870** to get instructions for correct setup of external equipment.

⚠ **WARNING Always replace the USB socket dust cap on the USB socket after disconnecting the USB cable.**

Powering On the AXON DRIVE using AXON MODULE

Refer *schema 6*.

1. Make sure the AXON DRIVE circuit breaker is in the ON position (1).
2. While AXON DRIVE is off, press Button (2) for 2 seconds.

   ⓘ Report LEDs (2) are blinking during the AXON DRIVE startup. The system is ready to operate once the status LED remains still and all report LEDs (2) are turned off.
3. Power button (2) can be used for turning module on / off, if the circuit breaker is in ON position (1).

Powering Off AXON DRIVE using AXON MODULE

Refer *schema 6*.

1. While system is on, press power button (3) for 5 seconds, the AXON MODULE turns off.
2. Turn off the circuit breaker (1), to turn off the system.

ⓘ Refer to the AXON DRIVE System Product Instructions **6159990870** for more details.

Removing the AXON MODULE

Refer *Schema 5*

1. Place the circuit breaker in the OFF position. Refer to image 1 in schema 6.
2. Wait until all LEDs are turned off.
3. Turn the knob (4) to unlock position.
4. Hold the AXON MODULE (3) and remove it from the AXON DRIVE (2).
5. Install the cap (5) to the AXON DRIVE interface (2).
6. Install the cover (1) to the AXON DRIVE (2).

⚠ **WARNING Always place the AXON MODULE connector cap (5) and the cover (1) on the AXON DRIVE after removing the AXON MODULE.**

Electrical Safety

- **Earthed equipment must be plugged into a socket that has been properly installed and earthed according to appropriate regulations. Never remove the earth pin or modify the plug in any way. Do not use any adapter plugs.** Check with a qualified electrician if you are in any doubt as to whether the outlet is properly earthed. Should the equipment suffer electronic malfunction or breakdown, the earth provides a low resistance path to carry electricity away from the user. Applicable only to Class I (earthed) equipment.
- Failure to comply with these operating instructions may impair the safety of this equipment.
- Only use the cord supplied with the AXON DRIVE system to connect to the mains, and the cord supplied with the tool to connect to the AXON DRIVE system. Do not modify the cords or use them for other purposes. Use only genuine replacement parts.
- Failure to follow these instructions may result in electric shock.
- Must not be used in explosive atmospheres.
- **Avoid physical contact with grounded surfaces such as pipes, radiators, ovens and refrigerators.** There is an increased risk of electric shock if your body is grounded.
- **Do not expose the equipment to rain or wet conditions.** Water entering the equipment will increase the risk of electric shock. This instruction does not apply to equipment classified as watertight or splash proof.
- For minimum electrical interference, locate the equipment as far as possible from sources of electrical noise, e.g. arc welding equipment etc.
- Remove the power cable from the AXON DRIVE in case of complete disconnection of electrical supply.
- Do not abuse the power cable. Never use the power cable to carry the equipment or to pull the plug from a socket. Keep the power lead away from heat, oil, sharp edges or moving parts. Replace damaged leads immediately. Damaged leads increase the risk of electric shock.
- When working simultaneously with welding equipment, the work piece must be earthed separately while welding is in progress. This is to prevent the return current passing through the system earth cables, in case the return lines for the welding equipment have not been mounted correctly on the work piece. Desoutter recommends that earthing be carried out with a conductor area at least as large as the return line for the welding equipment being used.

Signs and Stickers

The product is fitted with signs and stickers containing important information about personal safety and product maintenance. The signs and stickers shall always be easy to read. New signs and stickers can be ordered by using the spare parts list.

s011050

Maintenance Instructions

Prior to any maintenance task, do as follows:

1. Power off the system
2. Disconnect the power cord cable
3. Disconnect the tool cable
4. Disconnect the AXON MODULE from the AXON DRIVE

ⓘ Refer to the AXON DRIVE System Product Instructions **6159990870** for more details.

⚠ **WARNING Risk of electric shock**

- ► Disconnect from power supply and wait 10 minutes before commencing service operations. Failure to wait 10 minutes may results in electric shock from undischarged capacitors.
- ► Prior to putting the equipment back into service, check that its main settings have not been modified and that the safety devices work properly.
- ► Use only genuine replacement parts.

- Maintenance should be performed by qualified personnel only.
- If needed, clean the external panels of the system by using a dry cloth.
- Check that the software is up to date. If not, update the software.

ⓘ Refer to the AXON DRIVE System Product Instructions **6159990870** for more details.

After the maintenance is done, do as follows:

1. Check that all the parts are correctly installed
2. Check that the AXON MODULE is correctly installed to the AXON DRIVE
3. Refer to the Safety Information for AXON DRIVE (P/N 6159990890)

Useful Information

Website

Information concerning our Products, Accessories, Spare Parts and Published Matters can be found on the Desoutter website.

Please visit: www.desouttertools.com.

Information about installation manuals

Detailed operating instructions, installation and upgrade manuals are available at https://www.desouttertools.com/resource-centre.

Information about spare parts

Exploded views and spare parts lists are available in Service Link at www.desouttertools.com.

Country of origin

France

Safety Data Sheets MSDS/SDS

The Safety Data Sheets describe the chemical products sold by Desoutter.

Please consult the Desoutter website for more information https://www.desouttertools.com/legal/sds.

Copyright

© Copyright 2024, Ets Georges Renault, 38 rue Bobby Sands, 44818 Saint Herblain, France

All rights reserved. Any unauthorized use or copying of the contents or part thereof is prohibited. This applies in particular to trademarks, model denominations, part numbers and drawings. Use only authorized parts. Any damage or malfunction caused by the use of unauthorized parts is not covered by Warranty or Product Liability.

Caractéristiques techniques

Alimentation électrique

Tension d'entrée (V)	24 / 5 V ⎓

Consommation électrique

24 V / I maxi.	2 A
Consommation maxi. (W)	48

Caractéristiques des connecteurs de sortie

Type, consulter *Schéma n° 2.*	**Tension**	**Intensité maxi.**
USB-A (4)	5 V ⎓	500 mA
POE (via Ethernet) (5) (conforme à la norme IEEE 802.3at)	57 V ⎓	420 mA

Conditions de stockage et d'utilisation

Température de stockage	-20 à +70 °C (-4 à +158 °F)
Température d'utilisation	0 à 45 °C (32 à 113 °F)
Humidité de stockage	0-95 % RH (sans condensation)
Humidité de fonctionnement	0-90 % RH (sans condensation)
Altitude maximale	2 000 m (6 562 pieds)
Utilisable dans un environnement de pollution de degré 2	

Déclarations

Conformité IC Classe A

CAN ICES-3(A)/NMB-3(A)

(English) This device complies with Innovation, Science and Economic Development Canada's licence-exempt RSSs. Operation is subject to the following two conditions:

1) This device may not cause interference; and
2) This device must accept any interference, including interference that may cause undesired operation of the device.

(French) Le présent appareil est conforme aux CNR d'Innovation, Sciences et Développement économique Canada applicables aux appareils radio exempts de licence. L'exploitation est autorisée aux deux conditions suivantes:
1) l'appareil ne doit pas produire de brouillage;
2) l'appareil doit accepter tout brouillage radioélectrique subi, même si le brouillage est susceptible d'en compromettre le fonctionnement

(English) This equipment complies with RSS102's radiation exposure limits set forth for an uncontrolled environment under the following conditions:
1) This equipment should be installed and operated such that a minimum separation distance of 20cm is maintained between the radiator (antenna) and user's/nearby person's body at all times.
2) This transmitter must not be co-located or operating in conjunction with any other antenna or transmitter.

(French) Cet équipement est conforme aux limites d'expositions de la CNR102 applicables pour un environnement non contrôlé aux conditions suivantes:
1) Cet équipement devra être installé et fonctionner de telle manière qu'une distance minimale de séparation de 20 cm soit maintenue entre la partie rayonnante (l'antenne) et l'utilisateur / les personnes à proximité à tout moment.
2) Cet émetteur ne doit pas être co-localisé ou opérer en conjonction avec toute autre antenne ou émetteur.

Perturbations radioélectriques

Il s'agit d'un produit de classe A. Dans un environnement domestique, ce produit peut provoquer des perturbations radioélectriques.

DEEE

Information sur **les déchets d'équipements électriques et électroniques** (DEEE) :
Ce produit et les informations le concernant sont conformes à la directive/règlement DEEE (2012/19/EU). Ils doivent donc être traités conformément à la directive/règlement.

Le produit porte le symbole suivant :

Les produits marqués d'un symbole de poubelle barrée et d'une seule barre noire en dessous, contiennent des pièces qui doivent être manipulées conformément à la directive/règlement DEEE. Le produit entier ou les composants DEEE peuvent être envoyés à notre « Centre clientèle » pour traitement.

Informations concernant l'article 33 de REACH

Le règlement européen (UE) n° 1907/2006 sur l'enregistrement, l'évaluation et l'autorisation des substances chimiques, ainsi que les restrictions applicables à ces substances (REACH) définit entre autres les exigences relatives à la communication dans la chaîne d'approvisionnement. L'obligation d'information s'applique également aux produits contenant des substances dites extrêmement préoccupantes (la « Liste des substances candidates »). Le 27 juin 2018, le plomb (n° CAS 7439-92-1) a été ajouté à la Liste des substances candidates.

Conformément à ce qui précède, ceci est pour vous informer que certains composants électriques et mécaniques du produit peuvent contenir du plomb. Ceci est conforme à la législation en vigueur en matière de restriction des substances et se fonde sur les exemptions légales prévues par la directive RoHS (2011/65/UE). Le plomb ne fuira pas ou ne mutera pas du produit lors d'une utilisation normale et la concentration de plomb dans le produit complet est bien en dessous du seuil limite applicable. Veuillez tenir compte des exigences locales concernant l'élimination du plomb en fin de vie du produit.

Spécificités régionales

⚠ **AVERTISSEMENT**

Ce produit peut vous exposer à des produits chimiques comme le plomb qui est reconnu par l'État de Californie comme cancérigène et causant des malformations congénitales ou autres anomalies de la reproduction. Pour de plus amples informations

https://www.p65warnings.ca.gov/

Sécurité

NE PAS JETER - REMETTRE À L'UTILISATEUR

⚠ **AVERTISSEMENT Lire l'ensemble des mises en garde et consignes de sécurité ainsi que les illustrations et les caractéristiques techniques fournies avec cet outil électrique.**

Le non-respect de toutes les instructions répertoriées ci-dessous peut entraîner un choc électrique, un incendie et/ou un grave accident corporel.

Conserver l'ensemble des mises en garde et consignes pour pouvoir les consulter ultérieurement.

⚠ **AVERTISSEMENT Toutes les réglementations locales de sécurité en matière d'installation, d'utilisation et de réparation doivent toujours être respectées.**

Utilisation prévue

- Pour utilisation professionnelle uniquement.
- Ce produit et ses accessoires ne doivent être modifiés en aucune manière.
- Ne pas utiliser ce produit s'il a subi des dégâts.
- Si les vignettes apposées sur le produit pour indiquer les données du produit ou des mises en garde ne sont plus lisibles ou se décollent, les remplacer sans attendre.
- Le produit ne doit être installé que par un personnel qualifié, dans un environnement industriel.

Consignes générales de sécurité

⚠ **AVERTISSEMENT Lire l'ensemble des mises en garde et consignes de sécurité. Le non-respect des mises en garde et des consignes peut entraîner un choc électrique, un incendie ou des blessures graves.**

Conserver l'ensemble des mises en garde et consignes pour pouvoir les consulter ultérieurement.

Pour réduire le risque d'accidents corporels, quiconque utilise, installe, répare ou entretient cet outil, en change les accessoires ou travaille à proximité doit au préalable avoir lu et compris ces consignes.

Lors de l'utilisation de matériels électriques, il convient de toujours respecter les précautions fondamentales de sécurité, notamment celles données ci-après, afin de réduire le risque d'incendie, de choc électrique et d'accidents corporels.

Notre objectif est de fabriquer des matériels qui vous permettent de travailler en toute sécurité et efficacement. Quel que soit le matériel, le dispositif de sécurité le plus important, c'est VOUS ! Votre attention et votre perspicacité sont la meilleure protection contre les blessures. Il est impossible d'énumérer tous les dangers potentiels, mais nous avons essayé de rappeler les plus importants.

⚠ **AVERTISSEMENT Risque d'électrocution**

Seuls des opérateurs qualifiés et formés sont autorisés à installer, régler ou utiliser cet équipement.

ⓘ Pour plus d'informations concernant la sécurité, consulter :
- Les documents et notices d'informations fournis avec ce matériel.
- Votre employeur, votre syndicat ou votre association professionnelle.
- D'autres informations concernant l'hygiène et la sécurité au travail sont disponibles sur les sites suivants :
- http://www.osha.gov (États-Unis)
- https://osha.europa.eu/ (Europe)

Utilisation prévue

Ce produit est destiné à fournir un accès frontal direct aux données et aux paramètres. Ce produit ne doit être utilisé qu'avec la gamme AXON DRIVE de Desoutter. Aucune autre utilisation n'est autorisée.

Utilisation en intérieur uniquement.

RESTRICTION D'UTILISATION RELATIVE À LA COMPATIBILITÉ ÉLECTROMAGNÉTIQUE : POUR UTILISATION INDUSTRIELLE UNIQUEMENT.

Instructions spécifiques au produit

Description

Dans tout le document, le terme **AXON MODULE** se réfère au **modèle AXM-SX** ou tout autre future variante.

Se référer au *Schéma n° 2*.

Article	Description
1	Bouton Menu principal
2	LED
3	Bouton d'alimentation
4	Prise USB-A
5	Prise Ethernet
6	Interface AXON DRIVE

	Appui court	Appui long
Bouton Menu principal	Page d'accueil / Menu principal	Sommaire d'identification**
Bouton d'alimentation	Afficher le menu « boot »	Activer le système / Veille

ⓘ Toute action sur l'un des boutons lorsque le rétroéclairage est éteint a pour effet de le rallumer.

ⓘ Le bouton de menu principal affiche les données d'identification du système (nom, adresse IP, SSID Wi-Fi) afin de faciliter le processus de connexion à ce système.

ⓘ Un appui long de 2 à 5 secondes sur le bouton d'alimentation met l'appareil hors tension.

La LED bleue est disponible sur le AXON MODULE :

	ARRÊT	MARCHE	Court Clignote	Long Clignote
LED bleue (sous FCT1)	Sans fil ARRÊT	Sans fil disponible	Sans fil démarrage	Couplage mode

Symboles utilisés

⎓	Courant continu
⏚	Borne de terre (masse)
⏚	Borne de conducteur de protection
|	Marche (Alimentation)
○	Arrêt (Alimentation)
⚠	Mise en garde, risque d'électrocution
⚠	Mise en garde, surface chaude
⚠	Mise en garde, la documentation doit être consultée dans tous les cas où ce symbole est marqué, afin de connaître la nature des DANGERS potentiels et les mesures à prendre pour les éviter.

Monter le AXON MODULE

Consulter *Schéma n° 5*.

1. Placer le disjoncteur en position ARRÊT.
2. Attendre que toutes les LED soient éteintes.

3. Utiliser un outil pour pousser sur les clips du couvercle (1) situés sur le côté gauche l'un après l'autre.

   ⓘ L'outil peut être un tournevis ou un outil plat similaire.
4. Retirer le couvercle (5) du système (2).
5. Maintenir le AXON MODULE (3) et l'insérer dans le système (2).
6. Tourner la molette (4) en position de verrouillage.

⚠ **AVERTISSEMENT**

► La molette est installée de part et d'autre du AXON MODULE. Les deux molettes doivent être verrouillées. Consulter le document AXON MODULE (Réf. 6159990870) pour obtenir les instructions nécessaires à une installation correcte.

⚠ **AVERTISSEMENT Conserver le couvercle du connecteur du AXON MODULE(5) et le couvercle (1) en lieu sûr.**

Ils seront nécessaires lors du retrait de l'AXON MODULE de l'AXON DRIVE

Connexion au port Ethernet

Consulter *Schéma n° 4*.

ⓘ Utiliser uniquement un câble blindé pour la connexion Ethernet.

1. Retirer le capuchon anti-poussière de la prise Ethernet.
2. Brancher le câble Ethernet (2) sur l'un des ports Ethernet (1) du système et sur un équipement externe (ordinateur, CONNECT, etc.).

ⓘ Consulter le document **6159990870** pour obtenir les instructions nécessaires à une installation correcte l'équipement externe.

⚠ **AVERTISSEMENT Toujours remettre le capuchon anti-poussière de la prise Ethernet en place après avoir débranché le câble Ethernet.**

Connexion au port USB

Consulter *Schéma n° 3*.

ⓘ Utiliser uniquement un câble blindé pour la connexion USB.

1. Retirer le capuchon anti-poussière de la prise USB.
2. Brancher le câble USB (2) sur l'un des ports USB (1) du système et sur un équipement externe (ordinateur, etc).

ⓘ Consulter le document **6159990870** pour obtenir les instructions nécessaires à une installation correcte l'équipement externe.

⚠ **AVERTISSEMENT Toujours remettre le capuchon anti-poussière de la prise USB en place après avoir débranché le câble USB.**

Mettre en marche AXON DRIVE en utilisant AXON MODULE

Consulter *Schéma n° 6*.

1. S'assurer que le disjoncteur du AXON DRIVE est en position MARCHE (1).
2. Lorsque le AXON DRIVE est éteint, appuyer sur le bouton (2) pendant 2 secondes.

   ⓘ Les témoins LED (2) clignotent pendant le démarrage du AXON DRIVE. Le système est prêt à fonctionner lorsque la LED d'état reste allumée et que tous les témoins LED (2) sont éteints.
3. Le bouton d'alimentation (2) peut être utilisé pour allumer / éteindre le module, si le disjoncteur est en position MARCHE (1).

Éteindre AXON DRIVE en utilisant AXON MODULE

Consulter *Schéma n° 6*.

1. Lorsque le système est en marche, appuyer sur le bouton d'alimentation (3) pendant 5 secondes, le AXON MODULE s'éteint.
2. Couper le disjoncteur (1) pour mettre le système hors tension.

ⓘ Consulter les instructions relatives au système AXON DRIVE **6159990870** pour plus de détails.

Retirer le AXON MODULE

Consulter *Schéma n° 5*

1. Placer le disjoncteur en position ARRÊT. Consulter l'image°1 dans le schéma n° 6.
2. Attendre que toutes les LED soient éteintes.
3. Tourner la molette (4) en position déverrouillée.
4. Maintenir le AXON MODULE (3) et le retirer du AXON DRIVE (2).
5. Installer le couvercle (5) sur l'interface AXON DRIVE (2).
6. Installer le couvercle (1) sur le AXON DRIVE (2).

⚠ **AVERTISSEMENT Toujours placer le capuchon du connecteur du AXON MODULE(5) et le couvercle (1) sur AXON DRIVE après avoir retiré le AXON MODULE .**

Sécurité électrique

- **Les matériels mis à la terre doivent être connectés à une prise qui a été correctement installée et mise à la terre conformément aux réglementations en vigueur. Ne jamais retirer la broche de terre ou modifier la fiche de quelque façon que ce soit. Ne pas utiliser d'adaptateurs.** En cas de doute, s'adresser à un électricien qualifié pour savoir si la prise est correctement mise à la terre. En cas d'anomalie électronique ou de panne du matériel, la terre fournit un chemin de moindre résistance pour éloigner l'électricité de l'utilisateur. Applicable uniquement aux matériels de la Classe I (protégés par une mise à la terre).
- Le non-respect de la présente notice d'utilisation peut nuire à la sécurité de ce matériel.

- Utiliser uniquement le cordon fourni avec le système AXON DRIVE pour le raccorder au secteur et le cordon fourni avec l'outil pour le raccorder au système AXON DRIVE. Ne pas modifier les cordons ni les utiliser à d'autres fins. Utiliser uniquement des pièces de rechange d'origine.
- Le non-respect de ces consignes pourrait entraîner un choc électrique.
- Ne jamais utiliser ce produit dans une atmosphère explosible.
- **Éviter tout contact physique avec des objets mis à la terre tels que les tuyauteries, radiateurs, cuisinières et réfrigérateurs.** Les risques d'électrocution augmentent lorsque le corps est en contact avec la terre.
- **Ne pas exposer le matériel à la pluie ou à l'humidité.** En entrant dans le matériel, l'eau accroîtra le risque de choc électrique. Cette remarque ne concerne pas les matériels classés étanches à l'eau ou aux éclaboussures.
- Pour avoir un minimum d'interférences électriques, placer le matériel aussi loin que possible des sources de bruits électriques, matériels de soudure à l'arc par exemple.
- Retirer le câble d'alimentation du AXON DRIVE en cas de déconnexion complète de l'alimentation électrique.
- Ne pas forcer sur le câble d'alimentation. Ne jamais utiliser le câble d'alimentation pour transporter le matériel ou pour débrancher la fiche de la prise en tirant dessus. Tenir le câble d'alimentation à l'écart de toute source de chaleur, des huiles, des bords tranchants ou des pièces mobiles. Remplacer immédiatement les câbles d'alimentation endommagés. Les câbles endommagés augmentent le risque de choc électrique.
- Si l'on travaille simultanément avec un équipement de soudage, la pièce à souder doit être mise à la terre séparément tant que la soudure est en cours. Ceci vise à prévenir le retour de courant par les câbles de terre du système au cas où les lignes de retour de l'équipement de soudage n'auraient pas été correctement fixées sur la pièce à souder. Desoutter recommande d'effectuer la mise à la terre avec une section de conducteur au moins aussi grande que la ligne de retour de l'équipement de soudage utilisé.

Panneaux et autocollants

Des vignettes et autocollants contenant des informations importantes pour la sécurité des personnes et l'entretien du matériel sont apposés sur le produit. Les vignettes et autocollants doivent toujours être faciles à lire. On pourra commander de nouvelles vignettes et de nouveaux autocollants à l'aide de la nomenclature des pièces de rechange.

s011050

Instructions de maintenance

Avant toute tâche de maintenance, procéder comme suit :

1. Éteindre le système
2. Débrancher le câble d'alimentation
3. Débrancher le câble de l'outil.
4. Débrancher le AXON MODULE du AXON DRIVE

ⓘ Consulter les instructions relatives au système AXON DRIVE **6159990870** pour plus de détails.

⚠ **AVERTISSEMENT Risque de choc électrique**

- ► Déconnecter de l'alimentation électrique et attendre 10 minutes avant de commencer les opérations de maintenance. Si vous n'attendez pas 10 minutes, vous risquez d'être électrocuté par des condensateurs non déchargés.
- ► Avant de remettre l'équipement en service, vérifiez que ses réglages principaux n'ont pas été modifiés et que les dispositifs de sécurité fonctionnent correctement.
- ► Utiliser uniquement des pièces de rechange d'origine.

- La maintenance doit être confiée uniquement à un personnel qualifié.
- Si nécessaire, nettoyer les panneaux extérieurs du système à l'aide d'un chiffon sec.
- Vérifier que le logiciel est à jour. Si ce n'est pas le cas, metter à jour le logiciel.

ⓘ Consulter les instructions relatives au système AXON DRIVE **6159990870** pour plus de détails.

Une fois la maintenance effectuée, procéder comme suit :

1. Vérifier que toutes les pièces sont correctement installées
2. Vérifier que le AXON MODULE est correctement installé sur le AXON DRIVE
3. Se référer aux consignes de sécurité du AXON DRIVE (Réf. 6159990890)

Informations utiles

Site web

Des informations à propos de nos Produits, Accessoires, Pièces de rechange et Documentation sont disponibles sur le site Web de Desoutter.

Veuillez consulter : www.desouttertools.com.

Informations sur les manuels d'installation

Des informations détaillées sur la notice d'utilisation, d'installation et sur la mise à jour sont disponibles sur https://www.desouttertools.com/resource-centre.

Informations sur les pièces de rechange

Les vues éclatées et les nomenclatures de pièces détachées sont disponibles en Service Link sur www.desouttertools.com.

Pays d'origine

France

Fiches de données de sécurité FDS

Les Fiches de données de sécurité décrivent les produits chimiques vendus par Desoutter.

Veuillez consulter le site Web Desoutter pour plus d'informations https://www.desouttertools.com/legal/sds.

Copyright

© Copyright 2024, Ets Georges Renault, 38 rue Bobby Sands, 44818 Saint Herblain, France

Tous droits réservés. Toute utilisation non autorisée ou copie de tout ou partie du présent document est interdite. Ceci s'applique plus particulièrement aux marques de commerce, dénominations de modèles, références et schémas. Utiliser exclusivement les pièces autorisées. Tout dommage ou dysfonctionnement causé par l'utilisation d'une pièce non autorisée ne sera pas couvert par la garantie du fabricant ou la responsabilité du fait des produits.

Technische Daten

Stromversorgung

Eingangsspannung (V)	24 – 5 V ⎓

Leistungsaufnahme

24 V / I max	2 A
Max. Verbrauch (W)	48

Eigenschaften Ausgabeverbinder

Typ siehe *Schema 2*	Spannung	Max. Strom
USB-A (4)	5 V ⎓	500 mA
POE (via Ethernet) (5) (Entspricht IEEE 802.3at)	57 V ⎓	420 mA

Lagerungs- und Einsatzbedingungen

Lagertemperatur	-20 to +70 °C (-4 to +158 °F)
Betriebstemperatur	0 to 45 °C (32 to 113 °F)
Feuchtigkeitsgehalt in Lagerumgebung	0 - 95 % r.F. (nicht kondensierend)
Feuchtigkeitsgehalt in Betriebsumgebung	0 - 90 % r.F. (nicht kondensierend)
Höhe bis zu	2000 m (6562 feet)
Verwendbar in einer Umgebung mit Verschmutzungsgrad 2	

Erklärungen

Funkstörung

Dies ist ein Produkt der Klasse A. In Wohnumgebungen kann dieses Produkt unter Umständen Funkstörungen verursachen.

WEEE

Hinweise zu **Elektro- und Elektronik-Altgeräten** (EEAG): Das vorliegende Produkt und die entsprechenden Informationen erfüllen die Anforderungen der EEAG-Richtlinie/-Verordnungen (2012/19/EU) und müssen gemäß dieser Richtlinie/diesen Verordnungen gehandhabt werden.

Das Produkt ist mit folgendem Symbol gekennzeichnet:

Mit einem durchgestrichenen Mülltonnen-Symbol mit einem einzelnen schwarzen Balken darunter gekennzeichnete Produkte enthalten Teile, die entsprechend der EEAG-Richtlinie/-Verordnungen entsorgt werden müssen. Das gesamte Produkt oder die EEAG-Teile können zur Entsorgung an Ihre Kundendienstzentrale eingeschickt werden.

Informationen zu Artikel 33 in REACH

Die Verordnung (EG) Nr. 1907/2006 des Europäischen Parlaments und des Rates zur Registrierung, Bewertung, Zulassung und Beschränkung chemischer Stoffe (REACH) definiert unter anderem Anforderungen an die Kommunikation innerhalb der Lieferkette. Die Informationspflicht gilt auch für Produkte, die sogenannte besonders besorgniserregende Stoffe enthalten (die „Kandidatenliste“). Am 27. Juni 2018 wurde Blei (CAS Nr. 7439-92-1) in die Kandidatenliste aufgenommen.

Gemäß den oben genannten Verordnungen und Hinweise informieren wir Sie hiermit darüber, dass bestimmte elektrische und mechanische Komponenten des Produkts Blei enthalten können. Dies steht im Einklang mit den geltenden Rechtsvorschriften für Stoffbeschränkungen und basiert auf legalen Ausnahmen in der RoHS-Richtlinie (2011/65/EU). Bei normalem Gebrauch treten aus dem Produkt kein Blei oder Bleiderivate aus und die Bleikonzentration liegt weit unterhalb des geltenden Grenzwerts. Beachten Sie am Ende der Produktlebensdauer die vor Ort geltenden Bestimmungen zur Entsorgung von Blei.

Regionale Anforderungen

⚠ **WARNUNG**

Dieses Produkt kann Sie Chemikalien, einschließlich Blei, aussetzen, was nach Kenntnis des Bundesstaats Kalifornien zu Krebserkrankungen und Geburtsfehlern oder sonstigen Schäden am Fortpflanzungssystem führen kann. Weitere Informationen finden Sie unter

https://www.p65warnings.ca.gov/

Sicherheit

NICHT WEGWERFEN - AN BENUTZER WEITERLEITEN

⚠ **WARNUNG Lesen Sie alle mit diesem Elektrowerkzeug bereitgestellten Sicherheitshinweise, Anweisungen, Abbildungen und Spezifikationen.**

Eine Nichtbeachtung der Anweisungen kann zu Stromschlägen, Bränden und/oder ernsthaften Verletzungen führen.

Bewahren Sie alle Warnhinweise und Anweisungen zur künftigen Verwendung auf.

⚠ **WARNUNG Alle örtlichen Vorschriften, die Installation, Bedienung und Wartung betreffen, müssen immer beachtet werden.**

Nutzungserklärung

- Nur zum Gebrauch durch ausgebildete Fachkräfte.
- Dieses Produkt und sein Zubehör dürfen in keinem Fall modifiziert werden.
- Benutzen Sie dieses Produkt nicht, wenn es beschädigt ist.
- Wenn die Produktdatenschilder oder Gefahrenwarnschilder unleserlich werden oder sich ablösen, sind diese sofort zu ersetzen.
- Das Produkt darf nur von geschulten Fachkräften und nur in Industrieumgebungen installiert, bedient und gewartet werden.

Allgemeine Sicherheitshinweise

⚠ **WARNUNG Lesen Sie sämtliche Sicherheitswarnungen und Anweisungen durch. Nichtbeachtung der Sicherheitshinweise und Anweisungen kann zu elektrischem Schlag, Brand und/oder schweren Personenschäden führen.**

Bewahren Sie alle Warnhinweise und Anweisungen zur künftigen Verwendung auf.

Um die Gefahr einer Verletzung so gering wie möglich zu halten, haben Personen, die dieses Werkzeug gebrauchen, installieren, reparieren, warten, Zubehör austauschen oder sich in der Nähe des Werkzeugs aufhalten, die folgenden Anweisungen zu beachten.

Bei der Verwendung von elektrischen Geräten sind stets grundlegende Sicherheitsvorkehrungen (darunter die folgenden Punkte) zu befolgen, um das Risiko von Bränden, Stromschlag und Verletzungen möglichst minimal zu halten.

Es ist unser Anliegen, Geräte herzustellen, die Sie bei der Arbeit sicher und wirksam unterstützen. Der Hauptverantwortliche für Ihre Sicherheit sind SIE. Sorgfalt und Umsicht sind der beste Schutz vor Verletzungen. Diese Sicherheitshinweise enthalten einige der wichtigsten Gefahrenquellen; sie können jedoch nicht alle möglichen Gefahren abdecken.

⚠ **WARNUNG Stromschlaggefahr**

Dieses Gerät sollte nur von qualifizierten und geschulten Bedienern installiert, eingestellt oder benutzt werden.

ⓘ Für zusätzliche Sicherheitshinweise folgende Unterlagen/Instanzen zu Rate ziehen:
• Weitere Unterlagen und Informationen, die dem Gerät beiliegen.
• Arbeitgeber, Gewerkschaft und/oder Fachverband.
• Ergänzende Hinweise zu Arbeitsschutz und Sicherheit am Arbeitsplatz auf folgenden Webseiten:
• http://www.osha.gov (USA)
• https://osha.europa.eu/ (Europa)

Vorgesehener Verwendungszweck

Dieses Produkt soll direkten Vorderzugriff auf Daten und Parameter ermöglichen. Dieses Produkt darf nur mit der Desoutter-Produktreihe AXON DRIVE verwendet werden. Sonstige Verwendungen sind unzulässig.

Nur zur Verwendung in Innenräumen.

EMV-GEBRAUCHSEINSCHRÄNKUNG: NUR FÜR DEN INDUSTRIELLEN GEBRAUCH.

Produktspezifische Anweisungen

Beschreibung

Im gesamten Dokument bezieht sich der Begriff **AXON MODULE** auf das **Modell AXM-SX** oder eine andere zukünftige Variante.

Siehe *Schema 2*.

Artikel	Beschreibung
1	Starttaste
2	LED
3	Einschalttaste
4	USB-A-Buchse
5	Ethernet-Buchse
6	AXON DRIVE-Schnittstelle

	Kurzes Drücken	Langes Drücken
Starttaste	Startseite/Hauptmenü	Identifikationszusammenfassung**
Einschalttaste	Menü „Boot“ anzeigen	Sys EIN- oder in STDBY schalten

ⓘ Jegliche Aktion an einer Taste, während die Hintergrundbeleuchtung ausgeschaltet ist, schaltet diese wieder ein.

ⓘ Die Starttaste zeigt Identifikationsdaten für das System an (Name, IP-Adresse, WLAN-SSID), um den Verbindungsprozess mit diesem System zu vereinfachen.

ⓘ Langes Drücken der Einschalttaste für 2 bis 5 Sekunden schaltet den Antrieb aus.

Eine blaue LED ist am AXON MODULE verfügbar:

	AUS	EIN	Kurz Blinkt	Lang Blinkt
Blaue LED (Unter FCT1)	Drahtlos AUS	Drahtlos verfügbar	Drahtlos startet	Kopplung MODUS

Verwendete Symbole

⎓	Gleichstrom
⏚	Erdungsklemme
⏚	Schutzleiterklemme
|	Ein (Stromversorgun)
○	Aus (keine Stromversorgung)
⚠	Achtung, Stromschlaggefahr
⚠	Achtung, heiße Oberfläche
⚠	Achtung: Immer wenn dieses Symbol zu sehen ist, muss die Dokumentation zurate gezogen werden, um die Art des potenziellen Risikos sowie Maßnahmen zu dessen Vermeidung zu ermitteln.

Montage des AXON MODULE

Siehe *Schema 5*.

1. Bringen Sie den Schutzschalter in die Position AUS.
2. Warten Sie, bis alle LEDs ausgeschaltet sind.
3. Verwenden Sie ein Werkzeug, um die Klammern der Abdeckung (1) an der linken Seite eine nach dem anderen zu schieben.

   ⓘ Das Werkzeug kann ein Schraubendreher oder ein ähnliches flaches Werkzeug sein.
4. Die Kappe (5) vom System (2) entfernen.
5. Halten Sie das AXON MODULE (3) und setzen Sie es in das System (2) ein.
6. Drehen Sie den Knopf (4) um die Position zu sperren.

⚠ **WARNUNG**

► Der Knopf ist an beiden Seiten des AXON MODULE angebracht. Beide Knöpfe müssen gesperrt werden. Siehe AXON MODULE Dokument -P/N 6159990870- für Anweisungen zur korrekten Einrichtung.

⚠ **WARNUNG Bewahren Sie die Anschlusskappe (5) und die Abdeckung (1) des AXON MODULES an einem sicheren Ort auf.**

Sie werden benötigt, wenn Sie das AXON MODULE vom AXON DRIVE entfernen

Verbindung mit Ethernet-Anschluss

Siehe *Schema 4*.

ⓘ Verwenden Sie für die Ethernet-Verbindung nur ein geschirmtes Kabel.

1. Entfernen Sie die Staubkappe der Ethernetbuchse.
2. Verbinden Sie das Ethernet-Kabel (2) mit einem der Ethernet-Anschlüsse (1) des Systems und dem externen Gerät (Computer, CONNECT etc.)

ⓘ Siehe Dokument **6159990870** für Anweisungen zur korrekten Einrichtung externer Geräte.

⚠ **WARNUNG Platzieren Sie immer die Staubkappe der Ethernet-Buchse wieder auf der Ethernet-Buchse, nachdem Sie das Ethernet-Kabel getrennt haben.**

Verbindung mit USB-Anschluss

Siehe *Schema 3*.

ⓘ Verwenden Sie für die USB-Verbindung nur ein geschirmtes Kabel.

1. Entfernen Sie die Staubkappe der USB-Buchse.
2. Verbinden Sie das USB-Kabel (2) mit einem der USB-Anschlüsse (1) des Systems und dem externen Gerät (Computer etc.).

ⓘ Siehe Dokument **6159990870** für Anweisungen zur korrekten Einrichtung externer Geräte.

⚠ **WARNUNG Platzieren Sie immer die Staubkappe der USB-Buchse wieder auf der USB-Buchse, nachdem Sie das USB-Kabel getrennt haben.**

Einschalten des AXON DRIVE mit dem AXON MODULE

Siehe *Schema 6*.

1. Vergewissern Sie sich, dass der Schutzschalter des AXON DRIVE sich in der EIN-Position (1) befindet.
2. Während der AXON DRIVE ausgeschaltet ist, drücken Sie die Taste (2) für 2 Sekunden.

   ⓘ Melde-LEDs (2) blinken während des Hochfahrens des AXON DRIVE. Das System ist betriebsbereit, sobald die Status-LED nicht mehr blinkt und alle Melde-LEDs (2) ausgeschaltet sind.
3. Die Einschalttaste (2) kann zum Ein-/Ausschalten des Moduls verwendet werden, wenn der Schutzschalter sich in der EIN-Position (1) befindet.

Ausschalten des AXON DRIVE mit dem AXON MODULE

Siehe *Schema 6*.

1. Während das System eingeschaltet ist, drücken Sie die Einschalttaste (3) für 5 Sekunden. Das AXON MODULE schaltet sich aus.
2. Schalten Sie den Schutzschalter (1) aus, um das System auszuschalten.

ⓘ Siehe AXON DRIVE Systemproduktanweisungen **6159990870** für weitere Details.

Entfernen des AXON MODULE

Siehe *Schema 5*

1. Bringen Sie den Schutzschalter in die AUS-Position. Siehe Bild 1 in Schema 6.
2. Warten Sie, bis alle LEDs ausgeschaltet sind.
3. Drehen Sie den Knopf (4) in die Entsperren-Position.
4. Halten Sie das AXON MODULE (3) und entfernen Sie es aus dem AXON DRIVE (2).
5. Bringen Sie die Kappe (5) an der AXON DRIVE Schnittstelle (2) an.
6. Bringen Sie die Abdeckung (1) am AXON DRIVE (2) an.

⚠ **WARNUNG Platzieren Sie immer die Anschlusskappe (5) und die Abdeckung (1) des AXON MODULES auf dem AXON DRIVE, nachdem Sie das AXON MODULE entfernt haben.**

Elektrische Sicherheit

- **Geerdete Geräte müssen mit vorschriftsgemäß installierten und geerdeten Steckdosen verbunden werden. Entfernen Sie den Erdungsstift niemals. Manipulieren Sie den Stecker in keiner Weise. Verwenden Sie keine Adapterstecker.** Setzen Sie sich mit einem qualifizierten Elektriker in Verbindung, falls Sie an der sachgemäßen Erdung der Steckdose zweifeln. Im Falle einer elektrischen Gerätestörung kann über den geringen Widerstand der Erdung die Elektrizität vom Gerät abfließen und dadurch die Person geschützt werden. Gilt nur für Class I-Werkzeuge (geerdet).
- Eine Nichtbeachtung der Bedienungsanweisungen kann die Sicherheit des Geräts beeinträchtigen.
- Verwenden Sie zum Anschluss an das Netz ausschließlich das mit dem AXON DRIVE-System gelieferte Kabel, und verwenden Sie zum Anschluss an die Steuerung grundsätzlich nur das mit dem AXON DRIVE-System gelieferte Kabel. Modifizieren Sie die Kabel auf keinerlei Weise und verwenden Sie sie nicht für irgendwelche anderen Zwecke. Verwenden Sie ausschließlich Original-Ersatzteile.
- Bei Missachtung dieser Anweisungen besteht Stromschlaggefahr.
- Dieses Produkt darf nicht in explosiver Umgebung verwendet werden.
- **Vermeiden Sie Körperkontakt mit geerdeten Oberflächen wie Rohren, Heizkörpern, Öfen und Kühlschränken.** Es besteht erhöhte Stromschlaggefahr, wenn Ihr Körper geerdet ist.
- **Setzen Sie das Gerät niemals Regen, Wasser oder Feuchtigkeit aus.** Wasser im Gehäuseinneren erhöht die Stromschlaggefahr. Dieser Hinweis gilt nicht für Geräte, die als wasserdicht oder spritzwasserfest eingestuft sind.
- Um elektrische Störeinflüsse zu minimieren, verwenden Sie das Gerät so weit wie möglich von elektrischen Störstrahlungen entfernt (Lichtbogenschweißausrüstung usw.).
- Entfernen Sie das Stromkabel vom AXON DRIVE für den Fall einer kompletten Trennung von der Stromversorgung.
- Zweckentfremden Sie das Stromkabel niemals. Tragen Sie das Gerät niemals am Kabel. Versuchen Sie nicht, den Stecker durch Ziehen am Kabel aus der Steckdose zu entfernen. Halten Sie das Kabel fern von Hitze, Öl, scharfen Kanten oder beweglichen Teilen. Tauschen Sie beschädigte Kabel umgehend aus. Beschädigte Kabel erhöhen die Stromschlaggefahr.
- Bei gleichzeitiger Verwendung von Schweißausrüstung muss das Werkstück während des Schweißvorgangs separat geerdet werden. Dadurch wird verhindert, dass der Rückstrom durch die Erdungskabel der Steuerung fließt, falls die Rückleitungen für die Schweißausrüstung nicht ordnungsgemäß am Werkstück angebracht wurden. Desoutter empfiehlt, dass die für die Erdung verwendete Leiterfläche mindestens genauso groß ist wie die Rückleitung für die verwendete Schweißausrüstung.

Schilder und Aufkleber

Am Produkt befinden sich Schilder und Aufkleber, die wichtige Angaben zur Personensicherheit und Produktwartung enthalten. Die Schilder und Aufkleber müssen immer gut leserlich sein. Neue Schilder und Aufkleber können mithilfe der Ersatzteilliste bestellt werden.

s011050

Wartungsanweisungen

Nehmen Sie vor der Ausführung irgendwelcher Wartungsarbeiten Folgendes vor:

1. Schalten Sie das Computer aus
2. Das Netzkabel trennen
3. Das Werkzeugkabel trennen
4. Trennen Sie das AXON MODULE vom AXON DRIVE

ⓘ Siehe AXON DRIVE Systemproduktanweisungen **6159990870** für weitere Details.

⚠ **WARNUNG Stromschlaggefahr**

- ► Trennen Sie das Werkzeug von der Stromversorgung und warten Sie 10 Minuten, bevor Sie irgendwelche Wartungsarbeiten ausführen. Wenn die Wartezeit von 10 Minuten nicht eingehalten wird, können noch nicht entladene Kondensatoren einen Stromschlag verursachen.
- ► Prüfen Sie vor erneuter Inbetriebsetzung des Geräts, dass die Haupteinstellungen nicht geändert wurden und sämtliche Sicherheitsvorrichtungen ordnungsgemäß funktionieren.
- ► Verwenden Sie ausschließlich Original-Ersatzteile.

- Wartungsarbeiten dürfen nur von entsprechend qualifizierten Fachkräften ausgeführt werden.
- Reinigen Sie die Außenflächen des Geräts bei Bedarf mit einem trockenen Tuch.

- Überprüfen Sie, ob die Software auf dem aktuellen Stand ist. Falls nicht, aktualisieren Sie die Software.

ⓘ Siehe AXON DRIVE Systemproduktanweisungen **6159990870** für weitere Details.

Nach der Wartung gehen Sie wie folgt vor:

1. Prüfen Sie, dass alle Teile korrekt installiert sind
2. Prüfen Sie, dass das AXON MODULE korrekt im AXON DRIVE installiert ist
3. Siehe Sicherheitsinformationen des AXON DRIVE (P/N 6159990890)

Nützliche Informationen

Website

Informationen zu unseren Produkten, Zubehör, Ersatzteilen und Veröffentlichungen finden Sie auf der Internetseite von Desoutter.

Besuchen Sie: www.desouttertools.com.

Informationen über Installationsanleitungen

Detaillierte Bedienungsanleitungen, Hinweise zur Installation und die aktuellsten Handbücher sind erhältlich unter https://www.desouttertools.com/resource-centre.

Informationen über Ersatzteile

Explosionszeichnungen und Ersatzteillisten stehen unter dem Service-Link bei www.desouttertools.comzur Verfügung.

Herkunftsland

France

Sicherheitsdatenblätter MSDS/SDS

In den Sicherheitsdatenblättern werden die von Desoutter vertriebenen chemischen Produkte beschrieben.

Weitere Informationen finden Sie auf der Internetseite von Desoutter unter https://www.desouttertools.com/legal/sds.

Copyright

© Copyright 2024, Ets Georges Renault, 38 rue Bobby Sands, 44818 Saint Herblain, France

Alle Rechte vorbehalten. Jeglicher nicht autorisierte Gebrauch sowie das Kopieren der Inhalte ganz oder in Teilen ist verboten. Dies gilt insbesondere für Handelsmarken, Modellbezeichnungen, Artikelnummern und Zeichnungen. Verwenden Sie ausschließlich Originalbauteile. Schäden oder Fehlfunktionen, die durch den Einsatz unzulässiger Teile entstehen, sind von der Garantie oder Produkthaftung ausgeschlossen.

Datos técnicos

Fuente de alimentación

Tensión de entrada (V)	24 / 5 V ⎓

Consumo de energía

24 V / I máx	2 A
Consumo máx. (W)	48

Características de los conectores de salida

Consulte *Esquema 2.*	Tensión	Corriente máx.
USB-A (4)	5 V ⎓	500 mA
POE (mediante Ethernet) (5)	57 V ⎓	420 mA
(Conforme a IEEE 802.3at)		

Condiciones de almacenamiento y de uso

Temperatura de almacenamiento	De −20 a +70 °C(de -4 a +158 °F)
Temperatura de funcionamiento	De 0 a 45 °C(de +32 a 113 °F)
Humedad de almacenamiento	De 0 a 95 % HR (sin condensación)
Humedad de funcionamiento	De 0 a 90 % HR (sin condensación)
Altitud de hasta	2000 m (6562 feet)
Utilizable en entornos con contaminación de nivel 2	

Declaraciones

Interferencia de radio

Este es un producto de categoría A. En entornos domésticos este producto puede causar interferencias de radio.

RAEE

Información referente a los **Residuos de Aparatos Eléctricos y Electrónicos** (RAEE):
Este producto y su información cumplen los requisitos de la directiva/normativa RAEE (2012/19/EU), y deben manipularse según sus disposiciones.

El producto está marcado con el símbolo siguiente:

Los productos marcados con el símbolo de un contenido de basuras con ruedas tachado y una barra negra única debajo, contienen partes que se deben manipular de conformidad con la directiva/normativa RAEE. El producto completo, o las piezas RAEE, pueden enviarse a su «Centro de atención al cliente» para su manipulación.

Información relacionada con el Artículo 33 en REACH

El Reglamento europeo (UE) n.º 1907/2006 relativo al registro, evaluación, autorización y restricción de la sustancias y preparados químicos (REACH) define, entre otras cosas, los requisitos relacionados con la comunicación en la cadena de suministro. El requisito de información también es aplicable a los productos que contengan las llamadas Sustancias muy preocupantes (la «Lista de candidatos»). El 27 de junio de 2018 se añadió el plomo (CAS n.º 7439-92-1) a la Lista de candidatos.

De acuerdo con lo mencionado anteriormente, el objetivo del presente documento es informarle de que determinados componentes eléctricos y mecánicos en el producto pueden contener plomo. El presente documento es de conformidad con la legislación sobre restricción de sustancias actual y se basa en las exenciones legítimas en la Directiva RoHS (2011/65/UE). No se producirán fugas de plomo ni mutará a partir del producto durante el uso normal y la concentración de plomo en el producto completo se encuentra bastante por debajo del límite umbral aceptable. Tenga en cuenta los requisitos locales sobre el desecho del plomo al final de la vida útil del producto.

Requisitos regionales

⚠ **ADVERTENCIA**

Este producto le puede exponer al plomo, considerado por el Estado de California como causante de cáncer y de malformaciones congénitas u otros daños reproductivos. Para más información visite

https://www.p65warnings.ca.gov/

Seguridad

CONSERVAR - ENTREGAR AL USUARIO

⚠ **ADVERTENCIA Lea todas las advertencias, instrucciones, ilustraciones y especificaciones de seguridad suministradas con esta herramienta motorizada.**

Si no se siguen todas las instrucciones que se indican a continuación pueden producirse descargas eléctricas, incendios o graves daños personales.

Guarde todas las advertencias e instrucciones para futuras consultas.

⚠ **ADVERTENCIA Respete siempre todas las normas de seguridad relativas a la instalación, funcionamiento y mantenimiento de acuerdo a la legislación local.**

Declaración de uso

- Solo para uso profesional.
- No se debe modificar ningún aspecto de este producto ni de sus accesorios.
- No utilice este producto si está dañado.
- Si los datos del producto o las señales de advertencia de peligro en el producto dejan de ser legibles o se desprenden, sustitúyalas sin demora.
- Solo personal cualificado puede instalar, operar y realizar servicios en el producto en un entorno industrial.

Instrucciones generales de seguridad

⚠ **ADVERTENCIA Lea todas las advertencias de seguridad y todas las instrucciones. El incumplimiento de estas advertencias e instrucciones puede dar lugar a descargas eléctricas, incendios y/o lesiones graves.**

Guarde todas las advertencias e instrucciones para futuras consultas.

Con el fin de reducir el riesgo de lesión, toda persona que utilice, instale, repare, mantenga, cambie accesorios o trabaje cerca de esta herramienta debe leer y comprender estas instrucciones antes de llevar a cabo cualquiera de las tareas antes mencionadas.

Al utilizar equipos eléctricos, siempre se deben tomar ciertas precauciones de seguridad para evitar el riesgo de incendio, descargas eléctricas y lesiones graves.

Nuestro objetivo es producir equipos que le ayuden a trabajar de un modo eficaz y seguro. USTED es el dispositivo de seguridad más importante de este equipo y de cualquier otro. Su atención y sentido común son la mejor protección para evitar lesiones. Es imposible cubrir aquí todos los riesgos, pero hemos intentado resaltar algunos de los más importantes.

⚠ **ADVERTENCIA Riesgo de descarga eléctrica**

Solo operarios cualificados y formados deben instalar, ajustar o utilizar este equipo.

ⓘ Si desea obtener información adicional sobre seguridad, consulte:
• La documentación e información que acompaña al equipo.
• Su empleado, sindicato y/o asociación comercial.
• Asimismo, podrá encontrar más información sobre seguridad y salud de los trabajadores en los siguientes sitios web:
• http://www.osha.gov (EE. UU.)
• https://osha.europa.eu/ (Europa)

Uso previsto

Este producto está concebido para proporcionar un acceso frontal directo a los datos y parámetros. Este producto solo se debe utilizar con la gama AXON DRIVE de Desoutter. No se permite ningún otro uso.

Solamente para uso en interiores.

RESTRICCIÓN DE USO DE CEM: SOLO PARA USO INDUSTRIAL.

Instrucciones específicas para el producto

Descripción

En todo el documento, el término **AXON MODULE** se refiere al **modelo AXM-SX**o a cualquier otra variante futura.

Consulte *Esquema 2*.

Elemento	Descripción
1	Botón Inicio
2	LED
3	Botón de encendido
4	Enchufe USB-A
5	Enchufe Ethernet
6	Interfaz de AXON DRIVE

	Pulsación corta	Pulsación larga
Botón Inicio	Página de inicio / menú principal	Resumen de identificación**
Botón de encendido	Mostrar menú «arranque»	Encender/poner en espera sist.

ⓘ Cualquier acción que realice en cualquiera de los botones mientras la retroiluminación está apagada hace que se vuelva a encender.

ⓘ El botón Inicio muestra los datos de identificación del sistema (nombre, dirección IP, SSID del Wifi) para facilitar el proceso de conexión a este sistema.

ⓘ Una pulsación larga del botón de encendido de 2-5 segundos apaga la unidad.

El LED azul está disponible en el AXON MODULE:

	OFF	ON	Parpadeo corto	Parpadeo largo
LED azul (debajo de FCT1)	Inalámbrico OFF	Inalámbrico disponible	Inalámbrico iniciado	Modo de sincronización

Símbolos utilizados

⎓	Corriente continua
⏚	Terminal de toma de tierra (tierra)
⏚	Terminal conductor protector
|	Encendido (alimentación)
○	Apagado (alimentación)
⚠	Precaución, posibilidad de descarga eléctrica
⚠	Precaución, superficie caliente

⚠ Precaución, se debe consultar la documentación todos los casos en que aparezca este símbolo para averiguar la naturaleza de los PELIGROS potenciales y cualquier medida que deba tomarse para evitarlos.

Montaje del AXON MODULE

Consulte *Esquema 5*.

1. Coloque el disyuntor en la posición de desconexión.
2. Espere hasta que se apaguen todos los LED.
3. Utilice una herramienta para empujar uno tras otro los clips de la cubierta (1) ubicados en el lado izquierdo.

   ⓘ La herramienta puede ser un destornillador u otra herramienta plana similar.
4. Retire la tapa (5) del sistema (2).
5. Sujete el AXON MODULE (3) e insértelo en el sistema (2).
6. Gire el botón (4) a la posición de bloqueo.

⚠ **ADVERTENCIA**

► El botón está instalado a ambos lados del AXON MODULE. Los dos botones deben estar bloqueados. Consulte el documento AXON MODULE (P/N 6159990870) para obtener instrucciones sobre el ajuste correcto.

⚠ **ADVERTENCIA Conserve en un lugar seguro la tapa del conector AXON MODULE (5) y la cubierta (1).**

Serán necesarias para retirar el AXON MODULE del AXON DRIVE

Conexión del puerto Ethernet

Consulte *Esquema 4*.

ⓘ Utilice solamente un cable apantallado para la conexión Ethernet.

1. Retire el tapón antipolvo del enchufe Ethernet.
2. Conecte el cable Ethernet (2) en el puerto Ethernet (1) del sistema y en el equipo externo (ordenador, CONNECT, etc.).

ⓘ Consulte el documento **6159990870** para obtener instrucciones sobre el ajuste correcto del equipo externo.

⚠ **ADVERTENCIA Sustituya siempre la tapa antipolvo de la toma Ethernet en la toma Ethernet después de desconectar el cable Ethernet.**

Conexión del puerto USB

Consulte *Esquema 3*.

ⓘ Utilice solamente un cable apantallado para la conexión USB.

1. Retire el tapón antipolvo del puerto USB.
2. Conecte el cable USB (2) en uno de los puertos USB (1) del sistema y en el equipo externo (ordenador, etc.).

ⓘ Consulte el documento **6159990870** para obtener instrucciones sobre el ajuste correcto del equipo externo.

⚠ **ADVERTENCIA Sustituya siempre la tapa antipolvo de la toma USB en la toma USB después de desconectar el cable USB.**

Encendido del AXON DRIVE con el AXON MODULE

Consulte *Esquema 6*.

1. Asegúrese de que el disyuntor del AXON DRIVE esté en la posición de encendido (1).
2. Pulse el botón (2) durante dos segundos con el AXON DRIVE apagado.

   ⓘ Los LED informativos (2) están parpadeando durante el arranque del AXON DRIVE. El sistema está preparado para funcionar cuando el LED permanece fijo y todos los LED informativos (2) están apagados.
3. El botón de encendido (2) se puede usar para encender/apagar el módulo si el disyuntor está en la posición de encendido (1).

Apagado del AXON DRIVE con el AXON MODULE

Consulte *Esquema 6*.

1. Con el sistema encendido, mantenga pulsado el botón de encendido (3) durante cinco segundos, y el AXON MODULE se apaga.
2. Apague el disyuntor (1) para apagar el sistema.

ⓘ Consulte las instrucciones del producto del sistema del AXON DRIVE **6159990870** para más detalles.

Extracción del AXON MODULE

Consulte *Esquema 5*

1. Coloque el disyuntor en la posición de desconexión. Consulte la imagen 1 del esquema 6.
2. Espere hasta que se apaguen todos los LED.
3. Gire el botón (4) a la posición de desbloqueo.
4. Sujete el AXON MODULE (3) y extráigalo del AXON DRIVE (2).
5. Instale la tapa (5) en la interfaz del AXON DRIVE (2).
6. Instale la tapa (1) en el AXON DRIVE (2).

⚠ **ADVERTENCIA Coloque siempre la tapa de conector AXON MODULE (5) y la cubierta (1) en el AXON DRIVE tras retirar el AXON MODULE.**

Seguridad eléctrica

- **Los equipos que dispongan de toma de tierra deberán conectarse a una toma debidamente instalada y con toma de tierra, que cumpla la normativa correspondiente. No retire nunca el terminal de tierra ni realice ninguna otra modificación en el enchufe. No utilice adaptadores.** Si no está seguro de que la toma esté correctamente conectada a tierra, consulte a un electricista cualificado. En el caso de que el sistema electrónico del equipo deje de funcionar o no funcione correctamente, la toma de tierra proporcionará una trayectoria de baja resistencia para alejar la electricidad del usuario. Aplicable solamente a equipos de Clase I (con toma de tierra).
- El incumplimiento de estas instrucciones de funcionamiento puede afectar a la seguridad del equipo.
- Utilice solo el cable suministrado con el sistema AXON DRIVE para conectarlo a la red eléctrica y el cable suministrado con la herramienta para conectarlo al sistema AXON DRIVE. No modifique los cables ni los use para otros fines. Utilice solo recambios autorizados.
- Si no se siguen todas las instrucciones pueden producirse descargas eléctricas.
- No debe utilizarse en atmósferas explosivas.
- **Evite el contacto físico con superficies conectadas a tierra como tuberías, radiadores, hornos y frigoríficos.** El riesgo de sufrir una descarga eléctrica aumenta si su cuerpo está conectado a tierra.
- **No exponga el equipo a la lluvia ni a la humedad.** Al entrar agua en el interior del equipo aumenta el riesgo de que se produzcan descargas eléctricas. Estas instrucciones no se aplican a equipos clasificados como herméticos o impermeables.
- Para que la interferencia eléctrica sea mínima, sitúe el equipo lo más lejos posible de fuentes de señales eléctricas (p. ej., equipos de soldadura por arco, etc.).
- Retire el cable de alimentación del AXON DRIVE si se desconecta por completo el suministro eléctrico.
- No tire del cable de alimentación. No tire nunca del cable de alimentación para mover el equipo ni para desconectarlo. Mantenga el cable alejado de calor, aceite, bordes afilados o piezas móviles. Cambie los cables dañados inmediatamente. Los cables dañados aumentan el riesgo de que se produzcan descargas eléctricas.
- Cuando se trabaja simultáneamente con equipamiento de soldadura, la pieza de trabajo debe conectarse a tierra por separado mientras la soldadura está en curso. Con esto se evita el retorno de corriente que pasa a través de los cables de tierra del sistema, en caso de que las líneas de retorno del equipo de soldadura no se hayan montado correctamente en la pieza de trabajo. Desoutter recomienda que la conexión a tierra se realice con un área de conductor que sea del mismo tamaño que la línea de retorno del equipo de soldadura del equipo que se está utilizando.

Señales y etiquetas

El producto está equipado con signos y adhesivos que contienen información importante sobre seguridad personal y mantenimiento del producto. Los signos y los adhesivos deben ser fácilmente legibles en todo momento. Pueden solicitarse signos y adhesivos nuevos utilizando la lista de repuestos.

s011050

Instrucciones de mantenimiento

Antes de realizar cualquier tarea de mantenimiento, haga lo siguiente:

1. Apague el sistema
2. Desconecte el cable de alimentación
3. Desconecte el cable de la herramienta.
4. Desconecte el AXON MODULE del AXON DRIVE

ⓘ Consulte las instrucciones del producto del sistema del AXON DRIVE **6159990870** para más detalles.

⚠ **ADVERTENCIA Riesgo de descargas eléctricas**

- ► Desconecte la fuente de alimentación y espere 10 minutos antes de comenzar las operaciones de servicio. Si no espera 10 minutos puede tener como resultado descargas eléctricas de condensadores no descargados.
- ► Antes de volver a poner en servicio el equipo, compruebe que no se hayan modificado sus ajustes principales y que los dispositivos de seguridad funcionan bien.
- ► Utilice solo recambios autorizados.

- Solo el personal cualificado deberá realizar las labores de mantenimiento.
- Si es necesario, limpie los paneles externos del sistema con un paño seco.
- Compruebe si el software está actualizado. Si no lo está, actualícelo.

ⓘ Consulte las instrucciones del producto del sistema del AXON DRIVE **6159990870** para más detalles.

Después de realizar el mantenimiento, realice lo siguiente:

1. Compruebe que todas las piezas están instaladas correctamente
2. Compruebe que el AXON MODULE está instalado correctamente en el AXON DRIVE
3. Consulte la información de seguridad del AXON DRIVE (P/N 6159990890)

Información de utilidad

Sitio de Internet

Puede encontrar información relacionada con nuestros productos, accesorios, piezas de repuesto y material impreso en el sitio web Desoutter.

Visite: www.desouttertools.com.

Información sobre manuales de instalación

Tiene a su disposición instrucciones de funcionamiento, instalación y actualización en https://www.desouttertools.com/resource-centre.

Información sobre los repuestos

Tiene a su disposición vistas de despiece y listas de repuestos en el enlace de servicio en www.desouttertools.com.

País de origen

France

Hojas de datos de seguridad de MSDS/SDS

Las fichas de datos de seguridad describen los productos químicos vendidos por Desoutter.

Consulte el sitio web de Desoutter para más información https://www.desouttertools.com/legal/sds.

Copyright

© Copyright 2024, Ets Georges Renault, 38 rue Bobby Sands, 44818 Saint Herblain, France

Todos los derechos reservados. Queda prohibido el uso autorizado o la copia total o parcial del presente contenido. En particular, esta prohibición se aplica a las marcas comerciales, las denominaciones de los modelos, los números de referencia y los gráficos. Utilice sólo piezas autorizadas. Cualquier daño o avería causada por el uso de piezas no autorizadas quedará excluido de la Garantía o la Responsabilidad de producto.

Dados técnicos

Fonte de Alimentação

Tensão de Entrada (V)	24 / 5 V ⎓

Consumo de Energia

24 V / I máx.	2 A
Consumo máximo (W)	48

Características dos Conectores de Saída

Tipo Consulte o *Esquema 2.*	Tensão	Corrente máxima
USB-A (4)	5 V ⎓	500 mA
POE (via Ethernet) (5) (em conformidade com a IEEE 802.3at)	57 V ⎓	420 mA

Armazenamento e condições de uso

Temperatura de armazenamento	−20 a +70 °C (−4 a +158 °F)
Temperatura de funcionamento	0 a 45 °C (32 a 113 °F)
Umidade de armazenamento	0 a 95 % UR (sem condensação)
Umidade de funcionamento	0 a 90 % UR (sem condensação)
Altitudes até	2.000 m (6.562 ft)
Utilização em ambientes com grau de poluição 2	

Declarações

Interferência de rádio

Este é um produto de classe A. Em um ambiente doméstico, este produto pode causar interferência de rádio.

WEEE

Informações relativas aos **Resíduos de Equipamentos Elétricos e Eletrônicos** (WEEE):
Este produto e suas informações cumprem os requisitos da diretiva/regulamentações de WEEE (2012/19/EU) e devem ser tratados em conformidade com esta diretiva/regulamentações.

O produto está marcado com o símbolo a seguir:

Produtos com o símbolo de uma recipiente para resíduos marcados com um X e uma barra única na cor preta embaixo deste devem ser manuseados em conformidade com a diretiva/regulamentações de WEEE. Todo o produto ou peças de WEEE podem ser enviados à sua "Central de Atendimento ao Cliente" para manuseio.

Informações a respeito do Artigo 33 do REACH

O European Regulation (UE) nº 1907/2006, sobre Registros, Avaliação, Autorização e Restrição de Produtos Químicos (REACH), define, entre outras coisas, os requisitos relacionados à comunicação na cadeia de fornecimento. O requisito das informações aplica-se também a produtos que contêm as chamadas Substâncias de Preocupação muito elevada (a "Lista de Candidatos"). No dia 27 de junho de 2018 foi acrescentado à Lista de Candidatos o metal chumbo (CAS nº 7439-92-1).

Conforme o que foi dito acima, o objetivo do presente documento é informar que determinados componentes elétricos e mecânicos do produto podem conter o metal chumbo. Isto está em conformidade com a atual legislação de restrição de substâncias e baseia-se em exceções legítimas da Diretiva RoHS (2011/65/EU). Não ocorre vazamento ou mutação do chumbo a partir do produto durante uso normal e a concentração do metal chumbo no produto completo fica bem abaixo do limite aplicável. Também deve-se levar em conta os requisitos locais relacionados ao descarte de chumbo no final da vida útil do produto.

Requisitos regionais

⚠ **AVISO**

Este produto pode expor você a produtos químicos, entre eles o chumbo, conhecido no Estado da Califórnia por causar câncer e defeitos em recém-nascidos, além de outros danos à reprodução. Para mais informações, visite

https://www.p65warnings.ca.gov/

Segurança

NÃO DESCARTE - ENTREGUE AO USUÁRIO

⚠ **AVISO Leia todos os avisos de segurança, instruções, ilustrações e especificações fornecidas com a ferramenta elétrica.**

O não cumprimento de todas as instruções apresentadas abaixo poderá resultar em choque elétrico, incêndio e/ou lesões graves.

Guarde todos os alertas e instruções para referência futura.

⚠ **AVISO Todas as normas de segurança localmente legisladas relativas a instalação, operação e manutenção devem ser sempre respeitadas.**

Declaração de Uso

- Apenas para uso profissional.
- Este produto e seus acessórios não devem ser modificados em qualquer circunstância.
- Não utilize o produto se estiver danificado.
- Se os dados do produto ou as sinalizações de perigo na ferramenta deixarem de ser legíveis ou se soltarem, substitua o produto sem demora.
- Somente uma pessoa qualificada em ambiente de montagem industrial pode instalar, operar ou dar manutenção de rotina no produto.

Instruções Gerais de Segurança

⚠ **AVISO Leia todas as instruções e avisos de segurança. A falha ao seguir as advertências e instruções pode resultar em choque elétrico, incêndio e/ou ferimentos graves.**

Guarde todos os alertas e instruções para referência futura.

Para reduzir o risco de ferimentos, todos que estejam usando, instalando, fazendo reparos e manutenções, alterando acessórios ou trabalhando próximo desta ferramenta, devem ler e compreender estas instruções antes de realizar qualquer uma destas ações.

Ao usar equipamento elétrico, deve-se sempre seguir precauções básicas de segurança, incluindo as que seguem abaixo, para reduzir o risco de incêndio, choque elétrico e lesão pessoal.

Nosso objetivo é produzir um equipamento que ajude você a trabalhar de forma segura e eficiente. O dispositivo de segurança mais importante para este ou qualquer equipamento é VOCÊ. O seu cuidado e bom senso são a melhor proteção contra ferimentos. Todos os perigos possíveis não podem ser abordados aqui, mas tentamos destacar alguns dos mais importantes.

⚠ **AVISO Risco de Choque Elétrico**

Somente operadores qualificados e treinados devem instalar, ajustar ou utilizar o equipamento.

ⓘ Para mais informações de segurança, consulte:
- Outros documentos e informações que acompanham este equipamento.
- O seu empregador, sindicato e/ou associação de classe.
- Outras informações sobre saúde e segurança ocupacionais podem ser obtidas nos seguintes sites:
- http://www.osha.gov (USA)
- https://osha.europa.eu/ (Europe)

Finalidade

Este produto tem como objetivo fornecer um front access direto a dados e parâmetros. Este produto deve ser utilizado somente com a linha AXON DRIVE da Desoutter. Não é permitido nenhum outro tipo de uso.

Apenas para uso interno.

RESTRIÇÃO DE USO EMC: SOMENTE PARA USO INDUSTRIAL.

Instruções específicas do produto

Descrição

Em todo o documento, o termo **AXON MODULE** se refere ao **modelo AXM-SX** ou qualquer outra variante futura.

Consulte o *Esquema 2*.

Item	Descrição
1	Botão Página Inicial
2	LED
3	Botão de Energia
4	Entrada USB-A
5	Entrada Ethernet
6	Interface AXON DRIVE

	Pressão curta	Pressão longa
Botão Página Inicial	Página Inicial / Menu principal	Resumo de identificação**
Botão de Energia	Exibir o menu « boot »	Colocar o sistema em ON/STDBY

ⓘ Qualquer ação em qualquer botão enquanto a luz de fundo estiver apagada faz com que ela acenda novamente.

ⓘ O botão Página Inicial exibe dados de identificação do sistema (nome, endereço IP, SSID do Wi-Fi) para facilitar o processo de conexão a este sistema.

ⓘ Uma pressão longa no botão de energia durante 2-5 segundos desligará o drive.

O LED azul está disponível no AXON MODULE:

	OFF	Ativo	Curta Piscando	Longa Piscando
LED azul (sob FCT1)	Sem fio OFF	Sem fio disponível	Sem fio iniciando	Emparelhando modo

Símbologia utilizada

⎓	Corrente Contínua
⏚	Terminal de aterramento (terra)
⏚	Terminal do condutor de proteção
|	On (Ligada) (Força)
○	Off (Desligada) (Força)
⚠	Cuidado, possibilidade de choque elétrico
⚠	Cuidado, superfície quente
⚠	Cuidado, a documentação deve ser consultada em todos os casos em que este símbolo estiver marcado, de modo a descobrir a natureza dos PERIGOS potenciais e quaisquer ações a serem tomadas para evitá-los.

Montagem do AXON MODULE

Consulte o *Esquema 5*.

1. Ponha o disjuntor do circuito na posição OFF.
2. Aguarde até que todas os LEDs estejam apagados.
3. Use uma ferramenta para empurrar os clipes da tampa (1) localizados do lado esquerdo, um após o outro.

   ⓘ A ferramenta pode ser uma chave de fenda ou uma ferramenta plana parecida.
4. Remova o tampão (5) do sistema (2).
5. Segure o AXON MODULE (3) e insira-o dentro do sistema (2).
6. Gire o botão (4) para a posição de travar.

⚠ **AVISO**

► O botão está instalado dos dois lados do AXON MODULE. Os dois botões precisam ser travados. Consulte o documento -P/N 6159990870- do AXON MODULE para obter instruções para configurá-lo corretamente.

⚠ **AVISO Mantenha a tampa de proteção do conector (5) e a tampa de proteção (1) do AXON MODULE em um local seguro.**

Elas serão necessárias ao remover o AXON MODULE do AXON DRIVE

Conexão com a Porta Ethernet

Consulte o *Esquema 4*.

ⓘ Use apenas cabo blindado para a conexão Ethernet.

1. Remova a tampa de proteção contra poeira da entrada Ethernet.
2. Conecte o cabo Ethernet (2) a uma das portas Ethernet (1) do sistema e aos equipamentos externos (computador, CONNECT etc.).

ⓘ Consulte o documento **6159990870** para obter instruções para configurar corretamente o equipamento externo.

⚠ **AVISO Recoloque sempre a tampa de proteção contra poeira do soquete Ethernet após desconectar o cabo Ethernet.**

Conexão com a porta USB

Consulte o *Esquema 3*.

ⓘ Use apenas cabo blindado para a conexão USB.

1. Remova a tampa de proteção contra poeira da entrada USB.
2. Conecte o cabo USB (2) a uma das portas USB (1) do sistema e aos equipamentos externos (computador etc.).

ⓘ Consulte o documento **6159990870** para obter instruções para configurar corretamente o equipamento externo.

⚠ **AVISO Recoloque sempre a tampa de proteção contra poeira do soquete USB no soquete USB após desconectar o cabo Ethernet.**

Ligando o DRIVE AXON usando o AXON MODULE

Consulte o *Esquema 6*.

1. Certifique-se de que o disjuntor do AXON DRIVE esteja na posição ON (1).
2. Enquanto o AXON DRIVE estiver desligado, pressione o Botão (2) por dois segundos.

   ⓘ Os LEDs informativos (2) ficam piscando durante a inicialização do AXON DRIVE. O sistema está pronto para operar quando o LED de status parar de piscar e todos os LEDs informativos (2) se apagam.
3. O botão de energia (2) pode ser usado para ligar e desligar o módulo se o disjuntor estiver na posição ON (1).

Desligando o DRIVE AXON usando o AXON MODULE

Consulte o *Esquema 6*.

1. Enquanto o sistema estiver ligado, pressione o botão (3) por 5 segundos e o AXON MODULE se desligará.
2. Desligue o disjuntor (1) para desligar o sistema.

ⓘ Consulte as Instruções do Produto do Sistema **6159990870** do AXON DRIVE para mais informações.

Remoção do AXON MODULE

Consulte o *Esquema 5*.

1. Coloque o disjuntor na posição OFF. Consulte a Imagem 1 no Esquema 6.
2. Aguarde até que todas os LEDs estejam apagados.
3. Gire o botão (4) para a posição destravado.
4. Segure o AXON MODULE (3) e remova-o do AXON DRIVE (2).
5. Instale o tampão (5) na interface do AXON DRIVE (2).
6. Instale a tampa (1) no AXON DRIVE (2).

⚠ **AVISO Coloque sempre a tampa de proteção do conector (5) e a tampa de proteção (1) do AXON MODULE no AXON DRIVE após remover o AXON MODULE.**

Segurança Elétrica

- **Equipamentos aterrados devem ser conectados em uma tomada que tenha sido corretamente instalada e aterrada em conformidade com todos os códigos e regulamentos. Nunca remova o pino terra ou o modifique de nenhuma maneira. Não use adaptadores de tomadas.** Consulte um eletricista qualificado se você tiver dúvidas quanto ao aterramento da tomada. Se o equipamento tiver um defeito eletrônico ou pane, a terra fornece um caminho de baixa resistência para afastar a eletricidade do usuário. Somente aplicável para equipamento Classe I (aterrado).
- Deixar de atender a estas instruções de operação poderá prejudicar a segurança deste equipamento.
- Use somente o cabo fornecido com o sistema do AXON DRIVE para conectar aos cabos à rede elétrica, e o cabo fornecido com a ferramenta para conectar com o sistema do AXON DRIVE. Não modifique os cabos ou use-os para outros fins. Use somente peças de reposição originais.
- O não cumprimento destas instruções poderá resultar em choque elétrico.
- Este produto não deve ser usado em atmosferas explosivas.
- **Evite o contato corporal com superfícies ligadas à terra como tubos, radiadores, fornos e refrigeradores.** O risco de choque elétrico aumenta quando o seu corpo fica aterrado.
- **Não exponha equipamento elétrico a chuva ou umidade.** A água que penetrar no equipamento aumentará o risco de choque elétrico. Esta instrução não se aplica aos equipamentos classificados como vedados ou à prova de respingos.
- Para uma interferência elétrica mínima, coloque o equipamento o mais longe possível de fontes de ruído elétrico, por exemplo, aparelho de solda, etc.
- Remova o cabo de alimentação do AXON DRIVE em caso de desconexão completa da fonte de alimentação.
- Não force o cabo de alimentação. Nunca use o cabo de alimentação para carregar o equipamento ou puxar a tomada de um soquete. Mantenha o fio longe do calor, óleo, bordas afiadas ou peças em movimento. Substitua imediatamente os fios danificados. Fios danificados aumentam o risco de choque elétrico.
- Quando estiver trabalhando ao mesmo tempo com o aparelho de solda, a peça de trabalho deve estar aterrada separadamente, enquanto a soldagem estiver sendo feita. Isto é para impedir que a corrente de retorno passe através dos cabos de terra do sistema, no caso das linhas de retorno para o aparelho de solda não terem sido montadas corretamente na peça de trabalho. A Desoutter recomenda que o aterramento seja feito com um condutor de seção tão grande quanto a da linha de retorno da máquina de solda a ser usada.

Sinalizações e Adesivos

O produto está equipado com sinais e autocolantes contendo informações importantes sobre segurança pessoal e manutenção do produto. Os sinais e autocolantes devem ser sempre fáceis de ler. Novos sinais e autocolantes podem ser encomendados utilizando a lista de peças sobressalentes.

s011050

Instruções de Manutenção

Antes de qualquer trabalho de manutenção, siga as instruções a seguir:

1. Desligue o sistema
2. Desconecte o cabo de alimentação
3. Desconecte o cabo da ferramenta
4. Desconecte o AXON MODULE do AXON DRIVE

ⓘ Consulte as Instruções do Produto do Sistema **6159990870** do AXON DRIVE para mais informações.

⚠ **AVISO Risco de choque elétrico**

- ► Desligue da fonte de alimentação e aguarde 10 minutos antes de iniciar as operações de manutenção. Não aguardar os 10 minutos pode resultar em choque elétrico devido a capacitores não descarregados.
- ► Antes de voltar a colocar em serviço, verifique se as definições principais não foram modificadas e se os dispositivos de segurança funcionam corretamente.
- ► Use somente peças de reposição originais.

- A manutenção deve ser realizada apenas por pessoal qualificado.
- Caso necessário, limpe os painéis externos do sistema usando um pano seco.
- Verifique se o software está atualizado. Caso contrário, atualize-o.

ⓘ Consulte as Instruções do Produto do Sistema **6159990870** do AXON DRIVE para mais informações.

Depois de terminada a manutenção, siga as instruções abaixo:

1. Verifique que todas as partes estejam corretamente instaladas
2. Certifique-se de que o AXON MODULE esteja corretamente instalado ao AXON DRIVE
3. Consulte as Informações de segurança para o AXON DRIVE (P/N 6159990890)

Informações úteis

Website

Informações referentes a nossos Produtos, Acessórios, Peças de Reposição e Materiais Publicados podem ser encontrados no site da Desoutter .

Visite: www.desouttertools.com.

Informações sobre os manuais de instalação

Instruções detalhadas de operação, manuais de instalação e de atualização encontram-se disponíveis em https://www.desouttertools.com/resource-centre.

Informações sobre peças sobressalentes

As vistas expandidas e listas de peças sobressalentes podem ser consultadas no Service Link em www.desouttertools.com.

País de origem

France

Fichas de dados de segurança MSDS/SDS

As Fichas de Informação de Produtos Químicos descrevem os produtos químicos vendidos pela Desoutter.

Consulte o site da Desoutter para mais informações: https://www.desouttertools.com/legal/sds.

Copyright

© Copyright 2024, Ets Georges Renault, 38 rue Bobby Sands, 44818 Saint Herblain, France

Todos os direitos reservados. É proibido o uso ou cópia do conteúdo ou parte dele sem autorização. Isso se aplica em particular a marcas registradas, denominações de modelo, números de peça e desenhos. Use somente peças autorizadas. Qualquer dano ou defeito causado pelo uso de peças não autorizadas não é coberto pela Garantia ou pela Responsabilidade pelo Produto.

Dati tecnici

Alimentatore:

Tensione d'ingresso (V)	24 / 5 V ⎓

Potenza assorbita

24 V / I max	2 A
Consumo massimo (W)	48

Caratteristiche dei connettori di uscita

Fare riferimento allo *schema 2* per il tipo	Tensione	Corrente massima
USB-A (4)	5 V ⎓	500 mA
POE (via ethernet) (5) (Conforme a IEEE 802.3at)	57 V ⎓	420 mA

Condizioni di conservazione e uso

Temperatura di conservazione	Da -20 a +70 °C (da -4 a +158 °F)
Temperatura di esercizio	Da 0 a 45 °C (da 32 a 113 °F)
Umidità di conservazione	0-95 % di umidità relativa (senza condensa)
Umidità di utilizzo	0-90 % di umidità relativa (senza condensa)
Altitudine fino a	2000 m (6562 piedi)
Utilizzabile in un ambiente inquinato di livello 2	

Dichiarazioni

Interferenza radio

Prodotto di classe A. In un ambiente domestico questo prodotto può causare radiointerferenza.

WEEE

Informazioni sullo **Smaltimento di apparecchiature elettriche ed elettroniche** (WEEE):
Questo prodotto e le informazioni a esso correlate sono conformi alla direttiva/alle disposizioni WEEE (2012/19/EU), e pertanto il trattamento del prodotto deve essere effettuato in conformità a tale direttiva/tali disposizioni.

Il prodotto è contrassegnato con il seguente simbolo:

I prodotti contrassegnati con il simbolo di un bidone barrato a ruote e una barra nera sottostante contengono parti da maneggiare in conformità con la direttiva/le disposizioni WEEE. L'intero prodotto, o i componenti classificati come parti WEEE, possono essere spediti presso il nostro "Centro clienti" per lo smaltimento.

Informazioni sull'articolo 33 del REACH

Il Regolamento Europeo (UE) n. 1907/2006 sulla registrazione, valutazione, autorizzazione e restrizione delle sostanze chimiche (REACH) definisce, tra le altre cose, i requisiti relativi alla comunicazione nella catena di approvvigionamento. L'obbligo di informazione vale anche per i prodotti contenenti le cosiddette sostanze estremamente problematiche ("elenco delle sostanze candidate"). Il 27 giugno 2018, il piombo metallico (numero CAS 7439-92-1) è stato aggiunto all'elenco delle sostanze candidate.

In conformità con quanto indicato sopra, determinati componenti elettrici e meccanici del prodotto potrebbero contenere piombo metallico. Ciò è in conformità con la legislazione vigente in materia di restrizione delle sostanze e in linea con le esenzioni legittime nella direttiva RoHS (2011/65/UE). Il piombo non colerà dal prodotto o si modificherà durante il normale utilizzo. La concentrazione di piombo nel prodotto completo è inferiore al limite di soglia applicabile. Valuta i requisiti locali sullo smaltimento del piombo al termine del ciclo di vita del prodotto.

Requisiti regionali

⚠ **ATTENZIONE**

Questo prodotto può causare esposizione a sostanze chimiche tra cui il piombo, note allo stato della California come causa di tumori e difetti congeniti o altri problemi riproduttivi. Per maggiori informazioni consultare

https://www.p65warnings.ca.gov/

Sicurezza

NON SMALTIRE: DA CONSEGNARE ALL'UTENTE

⚠ **ATTENZIONE Leggere tutti gli avvisi e le istruzioni di sicurezza unitamente alle illustrazioni e alle specifiche tecniche di questo utensile elettrico.**

Il mancato rispetto delle seguenti istruzioni può causare scosse elettriche, incendi e/o gravi lesioni.

Conservare tutti gli avvisi e le istruzioni per consultarli eventualmente in futuro.

⚠ **ATTENZIONE Rispettare sempre le norme ed i regolamenti locali inerenti l'installazione, il funzionamento e la manutenzione.**

Dichiarazione sull'utilizzo

- Destinato solo a un utilizzo professionale.
- Questo utensile e i suoi accessori non devono mai essere modificati.
- Non utilizzare questo prodotto se è stato danneggiato.
- Se le targhette indicanti i dati del prodotto o i segnali di pericolo del prodotto diventano illeggibili o si staccano, sostituirli immediatamente.
- Il prodotto deve essere installato, utilizzato e manutenuto solo da personale qualificato e in un ambiente di assemblaggio industriale.

Istruzioni generali sulla sicurezza

⚠ **ATTENZIONE Leggere tutti gli avvisi e le istruzioni di sicurezza. Il mancato rispetto delle istruzioni può provocare scosse elettriche, incendi e/o gravi lesioni personali.**

Conservare tutti gli avvisi e le istruzioni per consultarli eventualmente in futuro.

Per diminuire il rischio di eventuali danni fisici, è necessario che chiunque si appresti ad utilizzare, installare, riparare, eseguire la manutenzione o la sostituzione di accessori o che semplicemente lavori nelle strette vicinanze di questo utensile legga e capisca tutti i punti delle presenti istruzioni.

Durante l'utilizzo di apparecchiature elettriche, osservare sempre le norme di sicurezza basilari, che comprendono i punti seguenti, al fine di evitare il rischio di incendi, scosse elettriche e lesioni personali.

Intendiamo produrre apparecchiature utili per lavorare con efficienza e sicurezza. Il dispositivo di sicurezza più importante per questa o per altre apparecchiature è l'UTENTE. L'atten-

zione e il buon senso sono la migliore protezione contro gli infortuni. Non è possibile trattare tutti i possibili rischi in questo documento, che evidenzia i più importanti.

⚠ **ATTENZIONE Rischio di scossa elettrica**

Solo gli operatori qualificati e dotati di formazione devono installare, regolare o utilizzare questa apparecchiatura.

ⓘ Per ulteriori informazioni sulla sicurezza, consultare:
- Altri documenti e informazioni in dotazione a questa apparecchiatura.
- Il proprio datore di lavoro, sindacato e/o associazione professionale.
- È possibile ottenere ulteriori informazioni sulla salute e la sicurezza sul lavoro nei seguenti siti Web:
- http://www.osha.gov (USA)
- https://osha.europa.eu/ (Europa)

Uso previsto

Questo prodotto è destinato a fornire un accesso frontale diretto a dati e parametri. Questo prodotto deve essere usato esclusivamente con la gamma Desoutter AXON DRIVE. Non sono ammessi altri usi.

Solo per uso interno.

LIMITAZIONI ALL'USO PREVISTE DALLE NORME SULLA COMPATIBILITÀ ELETTROMAGNETICA (EMC): SOLO PER USO INDUSTRIALE.

Istruzioni specifiche del prodotto

Descrizione

Nell'intero documento, il termine **AXON MODULE** si riferisce al **modello AXM-SX** o altra variante futura.

Fare riferimento allo *schema 2*.

Voce	Descrizione
1	Tasto Home
2	LED
3	Pulsante di accensione
4	Presa USB-A
5	Presa Ethernet
6	Interfaccia AXON DRIVE

	Pressione breve	Pressione lunga
Tasto Home	Pagina iniziale / Menu principale	Riepilogo identificazione**
Pulsante di accensione	Visualizza menu di « avvio »	ACCENSIONE/ STANDBY del sistema

ⓘ Qualsiasi azione su uno dei pulsanti quando la retroilluminazione è spenta la riaccende.

ⓘ Il tasto Home visualizza i dati di identificazione del sistema (nome, indirizzo IP, SSID del Wi-Fi) per facilitare il processo di connessione a questo sistema.

ⓘ La pressione lunga del pulsante di accensione per 2-5 secondi spegne il drive.

Il LED blu è disponibile su AXON MODULE:

	SPEGNIMENTO	ACCENSIONE	Breve Lampeggio	Lungo Lampeggio
LED blu (sotto FCT1)	Wireless SPEGNIMENTO	Wireless disponibile	Wireless Avvio	accoppiamento Modalità di

Simboli utilizzati

⎓	Corrente continua
⏚	Terminale di terra
⏚	Terminale del conduttore di protezione
|	On (alimentazione)
○	Off (alimentazione)
⚠	Attenzione, possibilità di scossa elettrica
♨	Attenzione, superficie calda
⚠	Attenzione, in presenza di questo simbolo, consultare la documentazione per informarsi sulla natura dei potenziali PERICOLI e sulle azioni da intraprendere per evitarli.

Montaggio di AXON MODULE

Fare riferimento allo *schema 5*.

1. Posizionare l'interruttore di circuito nella posizione di spegnimento.
2. Attendere finché tutti i LED siano spenti.
3. Usare un'utensile per spingere una dopo l'altra le clip del coperchio (1) poste sul lato sinistro.

   ⓘ L'utensile può essere un cacciavite o un utensile piatto simile.
4. Rimuovere il cappuccio (5) dal sistema (2).
5. Mantenere AXON MODULE (3) e inserirlo nel sistema (2).
6. Ruotare la manopola (4) nella posizione di blocco.

⚠ **ATTENZIONE**

► La manopola è installata su entrambi i lati di AXON MODULE. Entrambe le manopole devono essere bloccate. Fare riferimento al documento AXON MODULE -P/N 6159990870- per ricevere istruzioni per la configurazione corretta.

⚠ **ATTENZIONE Conservare il cappuccio del connettore (5) di AXON MODULE e il coperchio (1) in un luogo sicuro.**

Saranno necessari quando AXON MODULE verrà rimosso da AXON DRIVE

Collegamento alla porta Ethernet

Fare riferimento allo *schema 4*.

ⓘ Usare solo il cavo schermato per il collegamento Ethernet.

1. Rimuovere il cappuccio antipolvere della presa Ethernet.
2. Inserire il cavo Ethernet (2) in una delle porte Ethernet (1) del sistema e nell'apparecchiatura esterna (computer, CONNECT, ecc.).

ⓘ Fare riferimento al documento **6159990870** per istruzioni sulla configurazione corretta dell'apparecchiatura esterna.

⚠ **ATTENZIONE Riposizionare sempre il cappuccio antipolvere della presa Ethernet dopo aver scollegato il cavo Ethernet.**

Connessione alla porta USB

Fare riferimento allo *schema 3*.

ⓘ Per la connessione USB usare solo cavi schermati.

1. Rimuovere il cappuccio antipolvere della presa USB.
2. Inserire il cavo USB (2) in una delle porte USB (1) del sistema e nell'apparecchiatura esterna (computer, ecc.).

ⓘ Fare riferimento al documento **6159990870** per istruzioni sulla configurazione corretta dell'apparecchiatura esterna.

⚠ **ATTENZIONE Riposizionare sempre il cappuccio antipolvere della presa USB dopo aver scollegato il cavo USB.**

Accensione di AXON DRIVE usando AXON MODULE

Fare riferimento allo *schema 6*.

1. Assicurarsi che l'interruttore di circuito di AXON DRIVE sia in posizione ON (1).
2. Mentre AXON DRIVE è spento, premere il pulsante (2) per 2 secondi.

   ⓘ I LED di segnalazione (2) lampeggiano durante l'accensione di AXON DRIVE. Il sistema è pronto per funzionare quando il LED di stato è fisso e tutti i LED di segnalazione (2) sono spenti.
3. Il pulsante di accensione (2) può essere usato per accendere/spegnere il modulo, se l'interruttore di circuito è in posizione ON (1).

Spegnere AXON DRIVE usando AXON MODULE

Fare riferimento allo *schema 6*.

1. Quando il sistema è acceso, premere il pulsante di accensione (3) per 5 secondi, AXON MODULE si spegne.
2. Spegnere l'interruttore di circuito (1) per spegnere il sistema.

ⓘ Fare riferimento alle istruzioni del sistema AXON DRIVE **6159990870** per ulteriori dettagli.

Rimuovere AXON MODULE

Fare riferimento allo *schema 5*

1. Posizionare l'interruttore di circuito in posizione OFF. Consultare l'immagine 1 nello schema 6.
2. Attendere finché tutti i LED siano spenti.
3. Ruotare la manopola (4) nella posizione di sblocco.
4. Mantenere AXON MODULE (3) e rimuoverlo da AXON DRIVE (2).
5. Montare il cappuccio (5) sull'interfaccia di AXON DRIVE (2).
6. Montare il coperchio (1) su AXON DRIVE (2).

⚠ **ATTENZIONE Riposizionare sempre il cappuccio del connettore (5) e il coperchio (1) di AXON MODULE su AXON DRIVE dopo aver rimosso AXON MODULE.**

Sicurezza elettrica

- **Le apparecchiature con messa a terra devono essere collegate a una presa installata correttamente e messa a terra in ottemperanza alle normative in vigore. Non rimuovere mai il perno di messa a terra o modificare lo spinotto in alcun modo. Non utilizzare adattatori.** Consultare un elettricista qualificato in caso di dubbi sulla corretta messa a terra di un'uscita. In caso di malfunzionamento o rottura delle apparecchiature, la messa a terra fornisce un percorso a bassa resistenza per allontanare l'elettricità dall'utente. Valido solo per le apparecchiature di classe I (messe a terra).
- La mancata osservanza di queste istruzioni d'uso può compromettere la sicurezza dell'attrezzatura.
- Utilizzare esclusivamente il cavo in dotazione al sistema AXON DRIVE per collegarlo all'alimentazione e il cavo in dotazione all'utensile per collegarlo al sistema AXON DRIVE. Non modificare i cavi né utilizzarli per altri scopi. Utilizzare solo ricambi originali.
- La mancata osservanza di queste istruzioni può provocare scosse elettriche.
- Non utilizzare il prodotto in ambienti esplosivi.
- **Evitare il contatto fisico con superfici con messa a terra come tubi, radiatori, forni e frigoriferi.** Se il proprio corpo è messo a terra, è presente un maggior rischio di scossa elettrica.
- **Evitare l'esposizione delle apparecchiature alle intemperie o a condizioni di umidità.** La penetrazione d'acqua può aumentare il rischio di scosse elettriche. Questa norma non è valida per le apparecchiature classificate come a tenuta stagna o a prova di spruzzi.
- Per ridurre al minimo le interferenze elettriche, tenere l'apparecchiatura il più lontano possibile da eventuali fonti di interferenze elettriche come saldatrici ad arco ecc.
- Rimuovere il cavo di alimentazione da AXON DRIVE in caso di scollegamento completo dell'alimentazione elettrica.
- Non usare impropriamente il cavo di alimentazione. Non usare mai il cavo per trascinare l'apparecchiatura o staccare la spina da una presa. Mantenere il cavo al riparo da

calore, olio, bordi taglienti e componenti in movimento. Sostituire immediatamente i cavi danneggiati. I cavi danneggiati aumentano il rischio di scosse elettriche.

- Quando si lavora simultaneamente con apparecchi di saldatura, il pezzo deve essere messo a terra separatamente mentre la saldatura è in corso. Questo serve a impedire la corrente di ritorno che passa attraverso i conduttori di terra del sistema, nel caso in cui le linee di ritorno per l'apparecchio di saldatura non siano state montate correttamente sul pezzo. Desoutter consiglia di eseguire la messa a terra con una sezione del conduttore di dimensioni almeno pari a quelle della linea di ritorno per l'apparecchio di saldatura utilizzato.

Segni e adesivi

Il prodotto possiede targhette e adesivi contenenti informazioni importanti sulla sicurezza personale e sulla manutenzione del prodotto. Le targhette e gli adesivi devono essere sempre leggibili. È possibile ordinare nuove targhette e adesivi facendo riferimento alla lista dei ricambi.

s011050

Istruzioni per la manutenzione

Prima di effettuare una manutenzione, procedere come segue:

1. Spegnere il sistema
2. Scollegare il cavo di alimentazione
3. Scollegare il cavo dell'utensile
4. Scollegare AXON MODULE da AXON DRIVE

ⓘ Fare riferimento alle istruzioni del sistema AXON DRIVE **6159990870** per ulteriori dettagli.

⚠ **ATTENZIONE Rischio di shock elettrico**

- ► Eseguire la disconnessione dall'alimentazione e attendere 10 minuti prima di iniziare le operazioni di assistenza. La mancata attesa di 10 minuti può causare una scossa elettrica prodotta dai condensatori non scaricati.
- ► Prima di rimettere in servizio l'apparecchiatura, verificare che le impostazioni principali non siano state modificate e che i dispositivi di sicurezza funzionino correttamente.
- ► Utilizzare solo ricambi originali.

- Gli interventi di manutenzione devono essere effettuati esclusivamente da personale qualificato.
- Se occorre, pulire i pannelli esterni del sistema usando un panno asciutto.
- Verificare che il software sia aggiornato. Altrimenti, aggiornare il software.

ⓘ Fare riferimento alle istruzioni del sistema AXON DRIVE **6159990870** per ulteriori dettagli.

Al termine della manutenzione, procedere come segue:

1. Verificare che tutte le parti siano correttamente installate
2. Verificare che AXON MODULE sia correttamente installato ad AXON DRIVE
3. Fare riferimento alle informazioni sulla sicurezza di AXON DRIVE (P/N 6159990890)

Informazioni utili

Sito web

Il sito web Desoutter offre informazioni su prodotti, accessori, parti di ricambio e pubblicazioni.

Visita: www.desouttertools.com.

Informazioni sui manuali di installazione

Le istruzioni operative dettagliate, i manuali di installazione e aggiornamento sono disponibili all'indirizzo https://www.desouttertools.com/resource-centre.

Informazioni sui ricambi

Gli esplosi e le liste dei ricambi sono disponibili in Service Link all'indirizzo www.desouttertools.com.

Paese di origine

France

Schede informative in materia di sicurezza MSDS/SDS

Le schede informative di sicurezza descrivono i prodotti chimici commercializzati da Desoutter.

Per ulteriori informazioni, consultare il sito Web Desoutterhttps://www.desouttertools.com/legal/sds.

Copyright

© Copyright 2024, Ets Georges Renault, 38 rue Bobby Sands, 44818 Saint Herblain, France

Tutti i diritti riservati. Qualsiasi utilizzo o copia non autorizzati dei contenuti o di parte di questi è vietato. Ciò vale in particolare per marchi registrati, denominazioni dei modelli, numeri di componente e diagrammi. Utilizzare solo componenti autorizzati. Un eventuale danneggiamento o difetto di funzionamento causato dall'utilizzo di componenti non autorizzati non è coperto dalla garanzia o dalla responsabilità per danno da prodotti difettosi.

Technische gegevens

Voeding

Ingangsspanning (V)	24 / 5 V ⎓

Stroomverbruik

24 V / I max	2 A

Max. stroomverbruik (W)	48

Eigenschappen uitgangsaansluitingen

Type Zie *schema 2*.	Spanning	Max. stroom
USB-A (4)	5 V ⎓	500 mA
POE (via ethernet) (5) (voldoet aan IEEE 802.3at)	57 V ⎓	420 mA

Opslag- en gebruiksomstandigheden

Opslagtemperatuur	-20 tot +70 °C(-4 tot +158 °F)
Bedrijfstemperatuur	0 tot 45 °C(32 tot 113 °F)
Luchtvochtigheid in opslag	0-95 % RH (niet-condenserend)
Operationele luchtvochtigheid	0-90 % RH (niet-condenserend)
Hoogte tot	2000 m (6562 voet)
Te gebruiken in omgevingen met vervuilingsgraad 2	

Verklaringen

Radiostoring

Dit is een product uit productklasse A. Dit product kan in een huisomgeving radiostoring veroorzaken.

WEEE

Informatie betreffende **Waste of Electrical and Electronic Equipment** (WEEE):
Dit product en de daarbij behorende informatie, voldoen aan de WEEE-richtlijn/-regelgeving (2012/19/EU). Het product dient te worden behandeld conform de richtlijn/regelgeving.

Het product is gemarkeerd met het volgende symbool:

Producten gemarkeerd met een doorgekruist containersymbool en één zwarte streep eronder bevatten onderdelen die moeten worden behandeld volgens de WEEE-richtlijn/-regelgeving. Het volledige product, of de WEEE-onderdelen, kunnen voor behandeling naar uw “Customer Center” worden gestuurd.

Informatie betreffende artikel 33 van REACH

De Europese Verordening (EU) nr. 1907/2006 inzake de registratie en beoordeling van en de autorisatie en beperkingen ten aanzien van chemische stoffen (REACH) stelt onder andere eisen met betrekking tot de communicatie in de toeleveringsketen. De informatievereiste geldt ook voor producten die zogenaamde zeer risicovolle stoffen bevatten (de ‘kandidaatslijst’). Op 27 juni 2018 werd loodmetaal (CAS-nr. 7439-92-1) toegevoegd aan de kandidaatslijst.

In overeenstemming met het bovenstaande, is deze mededeling bedoeld om u te informeren dat bepaalde elektrische en mechanische componenten in het product loodmetaal kunnen bevatten. Dit is in overeenstemming met de huidige wetgeving inzake de beperking van stoffen en gebaseerd op rechtmatige uitzonderingen in de RoHS-Richtlijn (2011/65/EU). Loodmetaal lekt niet uit het product en muteert niet bij normaal gebruik en de concentratie van loodmetaal in het volledige product is ver onder de geldende drempel. Volg de lokale voorschriften bij het verwijderen van lood aan het einde van de levensduur van het product.

Regionale vereisten

⚠ **WAARSCHUWING**

Dit product kan u blootstellen aan chemicaliën, waaronder lood. Dit is een stof waarvan de Californische overheid weet dat deze kanker, aangeboren afwijkingen en vruchtbaarheidsproblemen veroorzaakt. Ga voor meer informatie naar

https://www.p65warnings.ca.gov/

Veiligheid

NIET WEGGOOIEN - AAN DE GEBRUIKER GEVEN

⚠ **WAARSCHUWING Lees alle bij dit gereedschap geleverde veiligheidswaarschuwingen, instructies, illustraties en specificaties.**

Indien u niet alle instructies hieronder opvolgt, kan dit leiden tot een elektrische schok, brand en/of ernstig lichamelijk letsel.

Bewaar alle waarschuwingen en instructies, zodat u ze op en later tijdstip kunt raadplegen.

⚠ **WAARSCHUWING Alle plaatselijke wettige veiligheidsregels betreffende installatie, bediening en onderhoud moeten altijd in acht worden genomen.**

Gebruiksverklaring

- Uitsluitend voor professioneel gebruik.
- Dit product en de accessoires mogen niet gemodificeerd worden.
- Gebruik dit product niet indien het beschadigd is.
- Indien de productgegevens of de gevarenwaarschuwingen op het product onleesbaar zijn of losraken, vervang ze dan onmiddellijk.
- Het product mag uitsluitend worden geïnstalleerd, gebruikt en onderhouden door bevoegde personeel in een industriële assemblage-omgeving.

Algemene veiligheidsinstructies

⚠ **WAARSCHUWING Lees alle veiligheidswaarschuwingen en -instructies. Het niet naleven van de waarschuwingen en instructies kan leiden tot een elektrische schok, brand en/of ernstig lichamelijk letsel.**

Bewaar alle waarschuwingen en instructies, zodat u ze op en later tijdstip kunt raadplegen.

Om het risico op lichamelijk letsel te vermijden, moet iedereen die accessoires op dit gereedschap gebruikt, installeert, repareert, onderhoudt of vervangt, of in de buurt van dit gereedschap werkt deze instructies zorgvuldig lezen en goed begrijpen alvorens betreffende taken uit te voeren.

Wanneer u elektrisch gereedschap gebruikt, dient u de algemene veiligheidsregels, waaronder de volgende, na te volgen, om zo het risico op brand, elektrische schok en persoonlijk letsel te verkleinen.

Het is ons doel om gereedschappen te produceren waarmee u veilig en efficiënt kunt werken. Voor elk gereedschap geldt dat U de belangrijkste veiligheidsfactor bent. Uw voorzichtigheid en inschattingsvermogen vormen de beste bescherming tegen letsel. Wij kunnen in dit document niet alle gevaren behandelen, maar brengen een aantal belangrijke gevaren onder uw aandacht.

⚠ **WAARSCHUWING Risico op elektrische schokken**

Uitsluitend gekwalificeerde en getrainde gebruikers mogen deze apparatuur installeren, afstellen of gebruiken.

ⓘ Raadpleeg voor nadere veiligheidsinformatie:
- Overige documenten en informatie die bij deze apparatuur zijn meegeleverd.
- Uw werkgever, brancheorganisatie en/of vakbond.
- Nadere informatie over welzijn en veiligheid op de werkvloer die u op de volgende websites vindt:
- http://www.osha.gov (VS)
- https://osha.europa.eu/ (EU)

Beoogd gebruik

Dit product is bedoeld voor directe toegang aan de voorkant tot gegevens en parameters. Dit product mag alleen worden gebruikt met de AXON DRIVE-serie van Desoutter. Ander gebruik is niet toegestaan.

Alleen voor gebruik binnen.

EMC-GEBRUIKSBEPERKING: UITSLUITEND VOOR INDUSTRIEEL GEBRUIK.

Productspecifieke instructies

Beschrijving

In het gehele document verwijst de term **AXON MODULE** naar het **AXM-SX-model** of een andere variant in de toekomst.

Zie *schema 2*.

Onderdeel	Beschrijving
1	Startknop
2	LED
3	Aan/uit-knop
4	USB-A-aansluiting
5	Ethernetaansluiting
6	AXON DRIVE-interface

	Kort indrukken	Lang indrukken
Startknop	Startpagina/Hoofdmenu	Identificatie-overzicht**
Aan/uit-knop	Weergave « boot » menu	Systeem ON/STDBY zetten

ⓘ Door op een knop te drukken terwijl de achtergrondverlichting is uitgeschakeld, wordt deze weer ingeschakeld.

ⓘ De Startknop toont identificatiegegevens voor het systeem (naam, IP-adres, Wi-Fi-SSID) om het verbindingsproces met dit systeem te vergemakkelijken.

ⓘ Als u de aan/uit-knop gedurende 2-5 seconden ingedrukt houdt, wordt de aandrijving uitgeschakeld.

Blauw ledlampje is beschikbaar op de AXON MODULE:

	UIT	AAN	Kort Knipperen	Lang Knipperen
Blauwe LED (onder FCT1)	Draadloos UIT	Draadloos beschikbaar	Draadloos Bezig met starten	Bezig met koppelen modus

Gebruikte symbolen

⎓	Gelijkstroom
⏚	Aardeaansluiting
⏚	Beschermende geleideraansluiting
|	Aan (stroom)
○	Uit (stroom)
⚠	Let op, risico op elektrische schokken
⚠	Let op, heet oppervlak
⚠	Let op, in alle gevallen waar dit symbool is aangegeven, moet de documentatie worden geraadpleegd om de aard van de mogelijke GEVAREN te weten te komen en de eventuele maatregelen die moeten worden genomen om ze te vermijden.

AXON MODULE monteren

Zie *schema 5*.

1. Plaats de stroomonderbreker in de stand OFF (uit).
2. Wacht totdat alle ledlampjes zijn uitgeschakeld.

3. Gebruik een hulpmiddel om de clips van de beschermkap (1) aan de linkerkant een voor een in te drukken.

   ⓘ Het hulpmiddel kan een schroevendraaier of vergelijkbaar met een platte kop zijn.
4. Verwijder de dop (5) van het systeem (2).
5. Houd de AXON MODULE (3) vast en plaats deze in het systeem (2).
6. Draai de knop (4) naar de vergrendelstand.

⚠ **WAARSCHUWING**

► De knop is gemonteerd aan beide kanten van de AXON MODULE. Beide knoppen moeten vergrendeld zijn. Raadpleeg het AXON MODULE-document -P/N 6159990870- voor de juiste instructies over het correct installeren.

⚠ **WAARSCHUWING Bewaar de dop van de aansluiting (5) en de beschermkap (1) van de AXON MODULE.**

Ze zijn nodig wanneer de AXON MODULE van de AXON DRIVE verwijderd wordt.

Aansluiten op de ethernetaansluiting

Zie *schema 4*.

ⓘ Gebruik voor ethernetaansluitingen uitsluitend afgeschermde kabels.

1. Verwijder de stofkap van de ethernetaansluiting.
2. Sluit de ethernetkabel (2) aan op een van de ethernetaansluitingen (1) van het systeem en op externe apparatuur (computer, CONNECT enz.).

ⓘ Raadpleeg document **6159990870** voor instructies over het correct installeren van externe apparatuur.

⚠ **WAARSCHUWING Plaats na het loskoppelen van de ethernetkabel altijd de stofkap van de ethernetaansluiting terug op de ethernetaansluiting.**

Aansluiten op de USB-aansluiting

Zie *schema 3*.

ⓘ Gebruik voor USB-aansluitingen uitsluitend afgeschermde kabels.

1. Verwijder de stofkap van de USB-aansluiting.
2. Sluit de USB-kabel (2) aan op een van de USB-aansluitingen (1) van de en op externe apparatuur (computer enz.).

ⓘ Raadpleeg document **6159990870** voor instructies over het correct installeren van externe apparatuur.

⚠ **WAARSCHUWING Plaats na het loskoppelen van de USB-kabel altijd de stofkap van de USB-aansluiting terug op de USB-aansluiting.**

De AXON DRIVE aanzetten met behulp van de AXON MODULE

Zie *schema 6*.

1. Zorg ervoor dat de stroomonderbreker van de AXON DRIVE in de stand ON (aan) (1) staat.
2. Wanneer de AXON DRIVE is uitgeschakeld, drukt u 2 seconden op de knop (2).

   ⓘ De ledlampjes voor meldingen (2) knipperen tijdens het opstarten van de AXON DRIVE. Het systeem is klaar voor gebruik wanneer het ledlampje van de status constant brandt en alle ledlampjes voor meldingen (2) zijn uitgeschakeld.
3. De aan/uit-knop (2) kan worden gebruikt om de module aan/uit te zetten als de stroomonderbreker in de stand ON (aan) (1) staat.

De AXON DRIVE uitzetten met behulp van de AXON MODULE

Zie *schema 6*.

1. Wanneer het systeem is ingeschakeld, drukt u 5 seconden lang op de aan/uit-knop (3), waarna de AXON MODULE wordt uitgeschakeld.
2. Schakel de stroomonderbreker (1) uit om het systeem uit te schakelen.

ⓘ Raadpleeg de productinstructies **6159990870** van het AXON DRIVE-systeem voor meer informatie.

De AXON MODULE verwijderen

Zie *schema 5*.

1. Plaats de stroomonderbreker in de stand OFF (uit). Zie afbeelding 1 in schema 6.
2. Wacht totdat alle ledlampjes zijn uitgeschakeld.
3. Draai de knop (4) naar de ontgrendelstand.
4. Houd de AXON MODULE (3) vast en verwijder deze van de AXON DRIVE (2).
5. Plaats de dop (5) op de AXON DRIVE-interface (2).
6. Plaats de beschermkap (1) op de AXON DRIVE (2).

⚠ **WAARSCHUWING Plaats na het verwijderen van de AXON MODULE altijd de dop (5) van de AXON MODULE-aansluiting en de beschermkap (1) op de AXON DRIVE.**

Elektrische veiligheid

- **Geaard gereedschap moet worden aangesloten op een stopcontact dat gemonteerd en geaard is conform de toepasselijke reglementen. De aardpen mag nooit verwijderd worden. Breng onder geen voorwaarde veranderingen aan de stekker aan. Gebruik geen adapterstekkers.** Als u niet zeker weet of het stopcontact goed geaard is, neem dan contact op met een bevoegde elektricien. Aarding zorgt voor een lage weerstand, om zo de elektriciteit van de gebruiker af te sturen als er kortsluiting optreedt in het gereedschap. Alleen van toepassing op apparatuur uit Klasse I (geaard).
- Als deze bedieningsinstructies niet worden nageleefd kan dit de veiligheid van deze apparatuur in gevaar brengen.

- Gebruik uitsluitend de bij de AXON DRIVE geleverde stroomkabel en de bij het gereedschap geleverde kabel voor aansluiting op het AXON DRIVE-systeem. Breng geen veranderingen aan de kabel aan en gebruik de kabel niet voor andere doeleinden. Gebruik uitsluitend originele vervangingsonderdelen.
- Het niet naleven van deze instructies kan leiden tot een elektrische schok.
- Mag niet worden gebruikt in een explosieve atmosfeer.
- **Voorkom contact van het lichaam met geaarde oppervlakken, zoals leidingen, radiatoren, ovens en koelkasten.** De kans op een elektrische schok is groter als uw lichaam geaard is.
- **Stel het gereedschap niet bloot aan regen of vocht.** De kans op een elektrische schok is groter als water het elektrische gereedschap binnendringt. Deze instructie is niet van toepassing op apparatuur met de classificatie 'waterdicht' of 'spatbestendig'.
- Plaats het gereedschap zo ver mogelijk uit de buurt van bronnen die elektrische ruis veroorzaken, zoals lasapparatuur enz.
- Verwijder de stroomkabel van de AXON DRIVE als het apparaat volledig van de stroomvoorziening moet worden losgekoppeld.
- Gebruik de stroomkabel uitsluitend volgens de regels. Draag gereedschap nooit aan de stroomkabel. Trek nooit aan de stroomkabel zelf om de stekker uit het stopcontact te verwijderen. Houd de stroomkabel uit de buurt van warmtebronnen, olie, scherpe randen of bewegende onderdelen. Vervang beschadigde stroomkabels onmiddellijk. Beschadigde stroomkabels vergroten het risico op een elektrische schok.
- Als tegelijkertijd wordt gewerkt met lasapparatuur, moet het project waar u aan werkt afzonderlijk geaard zijn tijdens het lassen. Hierdoor wordt voorkomen dat de retourstroom door de aardkabels van het systeem loopt, als de retourleidingen voor de lasapparatuur niet goed zijn gemonteerd op het project waar u aan werkt. Desoutter acht het raadzaam aarding tot stand te brengen met een geleidergebied dat minstens even groot is als de retourleiding voor de gebruikte lasapparatuur.

Aanduidingen en stickers

Het product is voorzien van aanduidingen en stickers waarop u belangrijke informatie vindt over persoonlijke veiligheid en productonderhoud. De aanduidingen en stickers zijn altijd goed leesbaar. Nieuwe aanduidingen en stickers kunnen via de lijst met reserveonderdelen worden besteld.

s011050

Onderhoudsinstructies

Doe voorafgaand aan onderhoudstaken het volgende:

1. Schakel het systeem uit.
2. Koppel de stroomkabel los
3. Koppel de gereedschapskabel los
4. Koppel de AXON MODULE los van de AXON DRIVE

ⓘ Raadpleeg de productinstructies **6159990870** van het AXON DRIVE-systeem voor meer informatie.

⚠ **WAARSCHUWING Risico op elektrische schokken**

- ► Koppel de stroomtoevoer af en wacht 10 minuten voordat u met de onderhoudswerkzaamheden begint. Als u geen 10 minuten wacht, kunt u elektrische schokken krijgen van niet-ontladen condensatoren.
- ► Voordat de apparatuur weer in gebruik wordt genomen, moet u controleren of de belangrijkste instellingen niet gewijzigd zijn en of de veiligheidsvoorzieningen goed werken.
- ► Gebruik uitsluitend originele vervangingsonderdelen.

- Onderhoud mag alleen door gekwalificeerd personeel worden uitgevoerd.
- Reinig indien nodig de buitenpanelen van het systeem met een droge doek.
- Controleer of de software up to date is. Zo niet, update de software dan eerst.

ⓘ Raadpleeg de productinstructies **6159990870** van het AXON DRIVE-systeem voor meer informatie.

Doe na de onderhoudstaken het volgende:

1. Controleer of alle onderdelen goed geïnstalleerd zijn
2. Controleer of de AXON MODULE correct op de AXON DRIVE gemonteerd is.
3. Raadpleeg de veiligheidsinformatie voor AXON DRIVE (P/N 6159990890)

Nuttige informatie

Website

Informatie betreffende onze producten, accesoires, reserveonderdelen en pucliaties is te vinden op de website van Desoutter.

Ga naar: www.desouttertools.com.

Informatie over installatiehandleidingen

Gedetailleerde gebruiksinstructies en installatie- en upgradehandleidingen zijn beschikbaar op https://www.desouttertools.com/resource-centre.

Informatie over reserveonderdelen

Detailoverzichten en lijsten met reserveonderdelen zijn beschikbaar in Service Link op www.desouttertools.com.

Land van oorsprong

France

Veiligheidsgegevensbladen MSDS/SDS

De veiligheidsinformatiebladen beschrijven de chemische producten die worden verkocht door Desoutter.

Raadpleeg de website van Desoutter voor meer informatie https://www.desouttertools.com/legal/sds.

Copyright

© Copyright 2024, Ets Georges Renault, 38 rue Bobby Sands, 44818 Saint Herblain, France

Alle rechten voorbehouden. Onrechtmatig gebruik of het kopiëren van de inhoud of een deel hiervan is verboden. Dit is met name van toepassing op handelsmerken, modelnamen, onderdeelnummers en tekeningen. Gebruik uitsluitend onderdelen van Atlas Copco. Schade of defecten als gevolg van het gebruik van onderdelen van derden vallen niet onder de garantie.

Tekniske data

Strømforsyning

Indgangsspænding (V)	24 / 5 V ⎓

Strømforbrug

24 V / I maks.	2 A
Maks. Forbrug (W)	48

Karakteristika for udgangsstik

Type Se *skema 2*.	Spænding	Maks. strømstyrke
USB-A (4)	5 V ⎓	500 mA
POE (via ethernet) (5) (i overensstemmelse med IEEE 802.3at)	57 V ⎓	420 mA

Opbevaring og brug

Opbevaringstemperatur	-20 til +70 °C(-4 til +158 °F)
Driftstemperatur	0 til 45 °C(32 til 113 °F)
Opbevaringsfugtighed	0-95 % relativ luftfugtighed (ikke-kondenserende)
Driftsfugtighed	0-90 % relativ luftfugtighed (ikke-kondenserende)
I højder op til	2000 m (6562 ft)
Anvendelig i forureningsgrad 2-miljø	

Erklæringer

Elektromagnetiske forstyrrelser

Dette er et klasse A-produkt. I en almindelig husholdning kan dette produkt forårsage elektromagnetiske forstyrrelser.

WEEE

Oplysninger vedrørende **Affald af elektrisk og elektronisk udstyr** (WEEE):
Dette produkt og dets oplysninger opfylder kravene i WEEE-direktivet/forordningen (2012/19/EU) og skal håndteres i overensstemmelse med direktivet/forordningen.

Produktet er mærket med symbolet:

Produkter, der er mærket med en overstreget affaldsbeholder på hjul og en sort sort streg under, indeholder dele, der skal håndteres i overensstemmelse med WEEE-direktivet/forordningen. Hele produktet eller WEEE-delene kan sendes til det lokale “Kundecenter” til behandling.

Oplysninger om artikel 33 i REACH

Den europæiske forordning (EU) nr. 1907/2006 om registrering, vurdering og godkendelse af samt begrænsninger for kemikalier (REACH) definerer blandt andet krav til kommunikation i forsyningskæden. Oplysningskravet gælder også for produkter, der indeholder såkaldte særligt problematiske stoffer ("kandidatlisten"). Den 27. juni 2018 blev blymetal (CAS nr. 7439-92-1) føjet til kandidatlisten.

I overensstemmelse med ovenstående skal vi meddele dig, at visse elektriske og mekaniske komponenter i produktet kan indeholde blymetal. Dette er i overensstemmelse med gældende lovgivning om stofbegrænsning og baseret på legitime undtagelser i RoHS-direktivet (2011/65/EU). Blymetal lækker og muterer ikke fra produktet ved normal brug, og koncentrationen af blymetal i det komplette produkt ligger langt under den gældende grænseværdi. Tag hensyn til lokale krav vedrørende bortskaffelse af bly ved slutningen af produktets levetid.

Regionale krav

⚠ **ADVARSEL**

Dette produkt kan udsætte dig for kemikalier og bly, som af staten Californien regnes for at være kræftfremkaldende og kan føre til fosterskader og andre reproduktionsskader. For yderligere oplysninger, gå til

https://www.p65warnings.ca.gov/

Sikkerhed

KASSÉR IKKE DETTE - GIV DET TIL BRUGEREN

⚠ **ADVARSEL Læs alle sikkerhedsadvarsler, anvisninger, illustrationer og specifikationer, der følger med dette maskinværktøj.**

Hvis nogen af instruktionerne ikke følges, kan det føre til elektrisk stød, brand og/eller alvorlige kvæstelser.

Gem alle advarsler og instruktioner til fremtidig brug.

⚠ **ADVARSEL Alle lokalt gældende sikkerhedsforskrifter omhandlende installation, drift og vedligeholdelse skal altid overholdes.**

Anvendelseserklæring

- Kun til professionel brug.
- Dette produkt og produktets tilbehør må ikke modificeres på nogen måde.
- Dette produkt må ikke bruges, hvis det er beskadiget.
- Hvis mærkaterne om produktdata eller advarsler på værktøjet ikke længere kan læses eller falder af, skal der straks sættes nye på.
- Produktet må kun installeres, betjenes og serviceres af en kvalificeret person i et industriområde.

Generelle sikkerhedsanvisninger

⚠ **ADVARSEL Læs alle sikkerhedsadvarsler og alle instrukser. Undlades det at følge advarslerne og anvisningerne, kan det medføre elektrisk chok, brand og/eller alvorlige kvæstelser.**

Gem alle advarsler og instruktioner til fremtidig brug.

For at reducere risikoen for personskade skal enhver, der bruger, installerer, reparerer, vedligeholder, skifter tilbehør på eller arbejder nær dette værktøj, læse disse instrukser grundigt, før sådant arbejde udføres.

Når der anvendes elektrisk udstyr, skal fundamentale sikkerhedsregler, inklusive de nedenstående, altid følges med henblik på at mindske risikoen for brand, elektrisk chok og personskade.

Vores mål er at producere udstyr, der gør arbejdet sikkert og effektivt for dig. Den vigtigste sikkerhedsforanstaltning for dette og alt andet udstyr er DIG. Din behandling og rette vurdering er den bedste beskyttelse mod ulykker. Ikke alle mulige faremomenter kan dækkes her, men vi har forsøgt at fremhæve nogle af de vigtigste.

⚠ **ADVARSEL Risiko for elektrisk stød**

Kun kvalificerede og uddannede operatører må installere, tilpasse eller bruge dette udstyr.

ⓘ Få yderligere sikkerhedsoplysninger her:
• Øvrige dokumenter og anvisninger, der følger med dette udstyr.
• Din arbejdsgiver, fagforening og/eller brancheforening.
• Få yderligere oplysninger om arbejdsmiljøet på følgende websites:
• http://www.osha.gov (USA)
• https://osha.europa.eu/ (Europa)

Tilsigtet brug

Dette produkt er beregnet til at give direkte frontadgang til data og parametre. Dette produkt må kun anvendes med Desoutter AXON DRIVE-serien. Ingen anden anvendelse er tilladt.

Kun til indendørs brug.

EMC-ANVENDELSESRESTRIKTION: ALENE TIL INDUSTRIEL BRUG.

Produktspecifikke instrukser

Beskrivelse

I hele dokumentet henviser udtrykket **AXON MODULE** til **AXM-SX-modellen** eller enhver anden fremtidig variant.

Se *skema 2*.

Emne	Beskrivelse
1	Startknap
2	LED
3	Tænd/sluk-knap
4	USB-A-stikkontakt
5	Ethernet-stikkontakt
6	AXON DRIVE-grænseflade

	Kort tryk	Langt tryk
Startknap	Startside / Hovedmenu	Sammenfatning af identifikation**
Tænd/sluk-knap	Vis « opstart » menu	Tænd for systemet ON/STDBY

ⓘ Enhver handling på en af knapperne, mens baggrundsbelysningen er slukket, har den virkning, at den tændes igen.

ⓘ Startknappen viser identifikationsdata for systemet (navn, IP-adresse, Wi-Fi SSID) for at lette forbindelsesprocessen til dette system.

ⓘ Et langt tryk på tænd/sluk-knappen i 2-5 sekunder slukker for drevet.

Et blåt LED-lys er tilgængeligt på AXON MODULE:

	Slukket	Tændt	Kort Blinker	Lang Blinker
Blåt LED (under FCT1)	Trådløs Slukket	Trådløs kan fås	Trådløs starter	Parring tilstand

Anvendte symboler

⎓	Jævnstrøm
⏚	Jordterminal
⏚	Beskyttende lederterminal

	Tændt (strøm)
	Slukket (strøm)
	Forsigtig, fare for elektrisk stød
	Forsigtig, varm overflade
	Forsigtig, dokumentation skal altid læses i alle tilfælde hvor dette symbol er angivet for at kende de mulige FARER og eventuelle forholdsregler for at undgå dem.

Montering af AXON MODULE

Se *skema 5*.

1. Sæt strømafbryderen i SLUK-position.
2. Vent, indtil alle lysdioder er slukket.
3. Brug et værktøj til at skubbe klemmerne på dækslet (1) i venstre side en efter en.

   ⓘ Værktøjet kan være en skruetrækker eller et lignende fladt værktøj.
4. Fjern hætten (5) fra systemet (2).
5. Hold AXON MODULE (3) og sæt det ind i systemet (2).
6. Drej drejeknappen (4) til låseposition.

⚠ **ADVARSEL**

► Drejeknappen er installeret på begge sider af AXON MODULE. Begge drejeknapper skal være låst Se AXON MODULE-dokumentet -P/N 6159990870- for at få instruktioner til den korrekte opsætning.

⚠ **ADVARSEL Opbevar stikhætten til AXON MODULE (5) og dækslet (1) sikkert.**

De er nødvendige, når man fjernet AXON MODULE fra AXON DRIVE

Forbindelse til Ethener-port

Se *skema 4*.

ⓘ Brug kun skærmet kabel til Ethernet-forbindelse.

1. Fjern støvhætten på ethernet-stikket.
2. Sæt ethernet-kablet (2) i en af systemets ethernet-porte (1) og i eksternt udstyr (computer, CONNECT osv.).

ⓘ Se **6159990870**-dokumentet for at få instruktioner til den korrekte opsætning eksternt udstyr.

⚠ **ADVARSEL Sæt altid støvhætten til ethernetstikket tilbage, når ethernetkablet tages ud.**

Forbindelse til USB-port

Se *skema 3*.

ⓘ Brug kun et skærmet kabel til USB-forbindelse.

1. Fjern støvhætten på USB-stikket.
2. Sæt USB-kablet (2) i en af systemets USB-porte (1) og i eksternt udstyr (computer osv.).

ⓘ Se **6159990870**-dokumentet for at få instruktioner til den korrekte opsætning eksternt udstyr.

⚠ **ADVARSEL Sæt altid støvhætten til USB-stikket tilbage, når USB-kablet tages ud.**

Tænd for AXON DRIVE ved hjælp af AXON MODULE

Se *skema 6*.

1. Sørg for, at AXON DRIVE-strømafbryderen står på tændt (ON) indstilling.
2. Mens AXON DRIVE er slukket, skal du trykke på knappen (2) i 2 sekunder.

   ⓘ Rapport-LED'er (2) blinker under opstart af AXON DRIVE. Systemet er klar til brug, når status-LED'en står stille, og alle rapport-LED'er (2) er slukket.
3. Tænd/sluk-knappen (2) kan bruges til at tænde/slukke for modulet, hvis afbryderen står i ON-position (1).

Sluk for AXON DRIVE ved hjælp af AXON MODULE

Se *skema 6*.

1. Tryk på tænd/sluk-knappen (3) i 5 sekunder, mens systemet er tændt, og AXON MODULE slukker.
2. Sluk for afbryderen (1) for at slukke for systemet.

ⓘ Se produktvejledningen til AXON DRIVE-systemet **6159990870** for flere detaljer.

Fjern AXON MODULE

Se *skema 5*.

1. Sæt strømafbryderen i SLUK-positionen. Se billede 1 i skema 6.
2. Vent, indtil alle lysdioder er slukket.
3. Drej drejeknappen (4) til oplåsningsposition.
4. Hold AXON MODULE (3) og fjern det fra AXON DRIVE (2).
5. Indsæt hætten (5) i AXON DRIVE-grænsefladen (2).
6. Indsæt dækslet (1) i AXON DRIVE (2).

⚠ **ADVARSEL Placer altid stikhætten (5) til AXON MODULE og dækslet (1) på AXON DRIVE når AXON MODULE fjernes.**

Sikkerhedsregler omkring el-værktøjer

- **Jordforbundet udstyr skal sættes i et stik, der er korrekt installeret og forbundet til jord iht. de gældende bestemmelser. Fjern aldrig jordbenet, og foretag aldrig andre former for ændringer på stikket. Brug ikke adapterstik.** Kontakt en aut. elinstallatør, hvis du er i tvivl om, hvorvidt stikkontakten er jordforbundet korrekt. Hvis udstyret udsættes for elektronisk fejlfunktion eller

havari, udgør jordforbindelsen en vej med lav modstand til bortledning af elektricitet væk fra brugeren. Gælder kun for klasse I-udstyr (jordet udstyr).

- Undlades det at overholde disse betjeningsanvisninger, kan det forringe dette udstyrs sikkerhed.
- Brug kun ledningen, der følger med AXON DRIVE-systemet, til at slutte den til lysnettet, og ledningen, der følger med værktøjet, til at slutte den til AXON DRIVE-systemet. Ledningerne må ikke modificeres eller bruges til andre formål. Brug kun originale reservedele.
- Undlades dette, kan det give elektrisk stød.
- Må ikke anvendes i eksplosive atmosfærer.
- **Undgå fysisk kontakt med jordforbundne overflader som f.eks. rør, radiatorer, ovne og køleskabe.** Der er forøget risiko for elektrisk stød, hvis kroppen bliver jordforbundet.
- **Udstyret må ikke udsættes for regn eller våde forhold.** Hvis der trænger vand ind i udstyr, øges faren for elektrisk stød. Denne anvisning gælder ikke for udstyr, der er klassificeret som vandtæt eller stænktæt.
- For at reducere elektrisk forstyrrelse mest muligt skal udstyret placeres så langt væk som muligt fra andre kilder til elektrisk støj som f.eks. lysbuesvejseudstyr osv.
- Fjern strømkablet fra AXON DRIVE i tilfælde af fuldstændig afbrydelse af den elektriske forsyning.
- Strømkablet må ikke mishandles. Strømkablet må aldrig bruges til at bære udstyret i eller til at trække stikket ud af stikkontakten. Hold strømkablet på afstand af varme, olie, skarpe kanter og dele i bevægelse. Udskift straks beskadigede strømkabler. Beskadigede kabler øger faren for elektrisk stød.
- Når der arbejdes samtidig med svejseudstyr, skal emnet jordforbindes separat, mens svejsning er i gang. Dette er for at forhindre returstrømmen i at passere igennem styreenhedens jordkabler, for det tilfælde at returledningerne til svejseudstyret ikke er monteret korrekt på emnet. Desoutter anbefaler, at jording udføres med et lederområde, der er mindst lige så stort som returledningen til det anvendte svejseudstyr.

Symboler og mærkater

Produktet er monteret med skilte og mærkater med vigtig information om din personlige sikkerhed og vedligeholdelse af produktet. Skiltene og mærkaterne skal altid være nemme at læse. Nye skilte og mærkater kan bestilles på reservedelslisten.

s011050

Vedligeholdelsesanvisninger

Gør følgende før enhver vedligeholdelsesopgave:

1. Sluk for systemet
2. Frakobl strømkablet
3. Frakobl værktøjskablet
4. Frakobl AXON MODULE fra AXON DRIVE

ⓘ Se produktvejledningen til AXON DRIVE-systemet **6159990870** for flere detaljer.

⚠ **ADVARSEL Risiko for elektrisk stød**

- ► Afbry forbindelse til strømforsyning, og vent 10 minutter inden servicering indledes. Hvis man ikke venter 10 minutter, kan det resultere i elektriske stød fra ikke-afledte kondensatorer.
- ► Inden udstyres tages i brug igen, skal man kontrollere at hovedindstillingerne ikke er ændret og at sikkerhedsanordningerne fungerer korrrekt.
- ► Brug kun originale reservedele.

- Vedligeholdelse må kun udføres af kvalificeret personale.
- Rengør om nødvendigt de udvendige paneler på udstyret med en tør klud.
- Tjek, at softwaren er opdateret. Hvis ikke, skal du opdatere softwaren.

ⓘ Se produktvejledningen til AXON DRIVE-systemet **6159990870** for flere detaljer.

Når vedligeholdelsen er udført, skal du gøre følgende:

1. Kontrollér, at alle dele er installeret korrekt
2. Kontrollér, at AXON MODULE er installeret korrekt på AXON DRIVE
3. Se sikkerhedsoplysningerne for AXON DRIVE (P/N 6159990890).

Nyttig information

Website

Information om vores produkter, tilbehør, reservedele og publikationer kan findes på vores websted for Desoutter.

Gå ind på: www.desouttertools.com.

Information om monteringsvejledninger

Detaljeret betjeningsvejledning, installerings- og opgraderingsvejledninger er tilgængelige på https://www.desouttertools.com/resource-centre.

Information om reservedele

Sprængbilleder og reservedelslister findes i Service Link på www.desouttertools.com.

Oprindelsesland

France

Sikkerhedsdatablade MSDS/SDS

Sikkerhedsdatabladene beskriver de kemiske produkter, der tilbydes af Desoutter.

Se websiden tilhørende Desoutter for yderligere oplysninger https://www.desouttertools.com/legal/sds.

Copyright

© Copyright 2024, Ets Georges Renault, 38 rue Bobby Sands, 44818 Saint Herblain, France

Alle rettigheder forbeholdes. Al uautoriseret brug eller kopiering af indholdet eller dele deraf er forbudt. Dette gælder især varemærker, modelbetegnelser, reservedelsnumre og tegninger. Brug kun autoriserede reservedele. Al skade eller fejlfunktion som følge af brug af uautoriserede dele dækkes hverken af garantien eller produktansvaret.

Tekniske data

Strømtilførsel

Inngangsspenning (V)	24 / 5 V ⎓

Strømforbruk

24 V / I maks	2 A
Maks. forbruk (W)	48

Utgangskontakter egenskaper

Type Se *skjema 2*	Spenning	Maks. strøm
USB-A (4)	5 V ⎓	500 mA
POE (via ethernet) (5) (samsvarer med IEEE 802.3at)	57 V ⎓	420 mA

Oppbevaring og bruksbetingelser

Oppbevaringstemperatur	-20 til +70 °C(-4 til +158 °F)
Driftstemperatur	0 til 45 °C (32 til 113 °F)
Oppbevaringsfuktighet	0-95 % romfuktighet, (ikke-kondenserende)
Driftsfuktighet	0-90 % romfuktighet, (ikke-kondenserende)
Høyde opp til	2000 m (6562 fot)
Anvendelig i forurensningsgrad 2-miljø	

Erklæringer

Radiointerferens

Dette er et produkt i klasse A. I et boligmiljø kan dette produktet forårsake radiointerferens.

WEEE

Informasjon angående **Avfall fra elektrisk og elektronisk utstyr** (WEEE):
Dette produktet og informasjonen om produktet imøtekommer kravene i WEEE-direktivet/forordningene (2012/19/EU) og må håndteres i samsvar med direktivet/forordningene.

Produktet er merket med det følgende symbolet:

Produkter som er merket med en søppeldunk med kryss over og en enkel svart linje under, inneholder deler som må håndteres i tråd med WEEE-direktivet/forordningene. Hele produktet, eller WEEE-delene, kan sendes til "Kundesenteret" for håndtering.

Informasjon angående artikkel 33 i REACH

Den Europeiske reguleringen (EU) Nr. 1907/2006 som gjelder registrering, evaluering, autorisasjon og restriksjon av kjemikalier (REACH) definerer, blant annet, krav relatert til kommunikasjon i leveransekjeden. Informasjonskravet gjelder også produkter som inneholder såkalte stoffer av meget høy bekymring (“Kandidatlisten”). Den 27.juni, 2018 ble blymetall (CAS nr 7439-92-1) lagt til kandidatlisten.

I henhold med det ovenstående er dette for å informere deg om at visse elektriske og mekaniske komponenter i produktet kan inneholde blymetall. Dette er i samsvar med den gjeldende lovgivningen som gjelder restriksjoner av stoffer og basert på legitime unntak i RoHS direktivet (2011/65/EU). Blymetall vil ikke lekke eller muteres fra produktet under vanlig bruk og konsentrasjonen av blymetall i det komplette produktet er godt under den gjeldende terskelgrensen. Se over lokale krav angående avhending av bly når produktets brukstid er utløpt.

Regionale krav

⚠ **ADVARSEL**

Dette produktet kan utsette deg for kjemikalier inkludert bly, noe den amerikanske staten California regner som kreftfremkallende, som årsak til fosterskader og på andre måter som skadelig for forplantningsprosessen. For mer informasjon besøkes

https://www.p65warnings.ca.gov/

Sikkerhet

KAST IKKE BORT - GI TIL BRUKER

⚠ **ADVARSEL Les alle sikkerhetsadvarslene, instruksjoner, illustrasjoner og spesifikasjoner som medfølger dette elektriske verktøyet.**

Om man ikke følger instruksjonene under, kan det føre til elektrisk støt, brann og/eller alvorlige skader.

Ta vare på alle advarsler og anvisninger for fremtidig bruk.

⚠ **ADVARSEL Alle lokale, lovbestemte sikkerhetsregler vedrørende installasjon, operasjon og vedlikehold skal overholdes til enhver tid.**

Brukserklæring

- Kun til profesjonell bruk.
- Dette produktet og dets tilbehør må ikke på noen måte modifiseres.
- Ikke bruk dette produktet hvis det har blitt skadet.
- Dersom dataverktøyet eller farevarselskiltene på produktet ikke lenger er leselige eller løsner, må disse skiftes ut umiddelbart.
- Produktet må kun installeres, brukes og vedlikeholdes av en kvalifisert person i et industrielt monteringsmiljø.

Generelle sikkerhetsinstruksjoner

⚠ **ADVARSEL Les alle sikkerhetsadvarsler og alle anvisninger. Om man ikke følger advarslene eller anvisningene, kan det føre til elektrisk støt, brann og/eller alvorlige personskader.**

Ta vare på alle advarsler og anvisninger for fremtidig bruk.

For å redusere risiko for skade skal enhver som bruker, installerer, reparerer, utfører vedlikehold eller skifter tilbehør på, eller som arbeider i nærheten av dette verktøyet, lese og forstå disse anvisningene før oppgavene utføres.

Ved bruk av elektrisk utstyr må alltid grunnleggende sikkerhetsforholdsregler, inkludert følgende, følges for å redusere risikoen for brann, elektrisk støt og personlig skade.

Vårt mål er å produsere utstyr som hjelper deg å utføre arbeidet sikkert og effektivt. DU er det viktigste sikkerhetselementet ved bruk av dette og alt annet utstyr. Din dømmekraft og forsiktighet er den beste beskyttelsen mot skade. Selv om ikke alle mulige faresituasjoner kan dekkes her, har vi forsøkt å belyse noen av de viktigste.

⚠ **ADVARSEL Fare for elektrisk støt**

Dette utstyret skal kun installeres, justeres eller brukes av kvalifiserte og erfarne operatører.

ⓘ For mer sikkerhetsinformasjon, se:
• Andre dokumenter og informasjon som leveres sammen med dette utstyret.
• Din arbeidsgiver, arbeidsgiverforening og/eller fagforening.
• Ytterligere informasjon om arbeidssikkerhet er å finne på følgende hjemmesider:
• http://www.osha.gov (USA)
• https://osha.europa.eu/ (Europa)

Tiltenkt bruk

Dette produktet er ment å gi en direkte fronttilgang til data og parametere. Dette produktet må brukes kun med Desoutter AXON DRIVE serien. Annen bruk er ikke tillatt.

Kun til innendørs bruk.

EMC-BRUKSRESTRIKSJON: KUN TIL INDUSTRIELL BRUK.

Produktspesifikke instruksjoner

Beskrivelse

I hele dokumentet henviser begrepet **AXON MODULE** til **AXM-SX modell** eller en annen fremtidig variant.

Se *Skjema 2*.

Artikkel	Beskrivelse
1	Hjem-knapp
2	Lysdiode
3	Strømknapp
4	USB-A kontakt
5	Ethernet-kontakt
6	AXON DRIVE grensesnitt

	Kort trykk	Langt trykk
Hjem-knapp	Hjem-side / hoved-meny	Idnetifikasjonsopp-summering**
Strømknapp	Vis « boot » meny	Slå sys ON/STD-BY

ⓘ Enhver bruk av en av knappene mens bakgrunnslyset er slått av, vil slå det på igjen.

ⓘ Hjem-knappen viser identifikasjonsdata for systemet (Name, IP address, Wi-Fi SSID) for å gjøre tilkoblingsprosessen til dette systemet enklere.

ⓘ Hvis man trykker på strømknappen i 2-5 sekunder vil drevet slås av.

Blå LED er tilgjengelig på AXON MODULE:

	AV	PÅ	Kort Blinker	Lang Blinker
Blå LED (under FCT1)	Trådløs AV	Trådløs tilgjengelig	Trådløs starter	Parer modus

Brukte symboler

⎓	Likestrøm
⏚	Jord (jording) terminal
⏚	Beskyttelseslederklemme
|	På (Strøm)
○	Av (Strøm)
⚠	Forsiktig, mulighet for elektrisk støt
⚠	Forsiktig, varm overflate

⚠ Forsiktig, dokumentasjon må konsulteres i alle tilfeller der dette symbolet er merket, for å finne ut hva slags potensielle FARER og eventuelle handlinger som må iverksettes for å unngå dem.

Montering AXON MODULE

Se *skjema 5*.

1. Plasser kretsbryteren i AV-posisjon.
2. Vent til alle LED-er er slått av.
3. Bruk et verktøy til å skyve klipsene på dekselet (1) på venstre side etter hverandre.

   ⓘ Verktøyet kan være en skrutrekker eller et lignende flatt verktøy.
4. Fjern hetten (5) fra systemet (2).
5. Hold AXON MODULE (3) og sett inn i systemet (2).
6. Vri knappen (4) for å låse posisjonen.

⚠ **ADVARSEL**

► Knappen er installert på begge sider av AXON MODULE. Begge knapper må være låst. Se AXON MODULE dokument -P/N 6159990870- for å få instruksjoner om riktig oppsett.

⚠ **ADVARSEL Oppbevar AXON MODULE tilkoblingshette (5) og dekselet (1) på et trygt sted.**

Du trenger disse når du fjerner AXON MODULE fra AXON DRIVE

Koble til Ethernet-port

Se *skjema 4*.

ⓘ Bruk kun beskyttet kabel for ethernet-kontakt.

1. Fjern Ethernet-kontaktens støvhette.
2. Koble Ethernet-kabelen (2) til en av Ethernet-portene (1) på systemet og til eksternt utstyr (datamaskin, CONNECT osv.).

ⓘ Se dokumentet **6159990870** for å få instruksjoner om riktig oppsett av eksternt utstyr.

⚠ **ADVARSEL Sett alltid på Ethernet-kontaktens støvhette på Ethernet-kontakten etter at du har koblet fra Ethernet-kabelen.**

Koble til USB-port

Se *skjema 3*.

ⓘ Bruk kun beskyttet kabel for USB-kontakt.

1. Fjern USB-kontaktens støvhette.
2. Koble USB-kabelen (2) til en av USB-portene (1) på systemet og til eksternt utstyr (datamaskin osv).

ⓘ Se dokumentet **6159990870** for å få instruksjoner om riktig oppsett av eksternt utstyr.

⚠ **ADVARSEL Sett alltid på USB-kontaktens støvhette på USB-kontakten etter at du har koblet fra USB-kabelen.**

Slå på AXON DRIVE ved bruk av AXON MODULE

Se *skjema 6*.

1. Sørg for at AXON DRIVE kretsbryteren er i “ON”-stilling (1).
2. Trykk på knappen (2) i 2 sekunder mens AXON DRIVE er av.

   ⓘ Rapport-LEDer (2) blinker i løpet av AXON DRIVE oppstart. Systemet er klart til bruk når status-LED-en forblir stille og alle rapport-LED-ene (2) er slått av.
3. Strømknapp (2) kan brukes for å slå modulen på / av, hvis kretsbryteren er i ON-stilling.

Slå av AXON DRIVE ved bruk av AXON MODULE

Se *skjema 6*.

1. Mens systemet er på, trykker du på strømknappen (3) i 5 sekunder, AXON MODULE slår seg av.
2. Slå av kretsbryter (1) for å slå av systemet.

ⓘ Se AXON DRIVE-systemets produktinstruksjoner **6159990870** for flere opplysninger.

Fjerne AXON MODULE

Se *Skjema 5*

1. Plasser kretsbryteren i AV-posisjon. Se bilde 1 på skjema 6.
2. Vent til alle LED-er er slått av.
3. Vri knappen (4) for å låse opp posisjonen.
4. Hold AXON MODULE (3) og fjern den fra AXON DRIVE (2).
5. Install hetten (5) på AXON DRIVE grensesnittet (2).
6. Installer dekselet (1) på AXON DRIVE (2).

⚠ **ADVARSEL Plasser alltid AXON MODULE-kontaktdekselet (5) og dekselet (1) på AXON DRIVE etter at du har fjernet AXON MODULE.**

Elektrisk sikkerhet

- **Jordet utstyr skal koples til en stikkontakt som er korrekt installert og jordet i samsvar med gjeldende forskrifter. Fjern aldri jordingskontakten eller foreta andre endringer på støpslet. Bruk ikke adapter-støpsler.** Sjekk med en kvalifisert elektriker hvis du er i tvil om et uttak er korrekt jordet. Hvis utstyret har elektriske feil eller svikter, gir jordingen en leder med lav motstand som fører strømmen bort fra brukeren. Gjelder kun utstyr i klasse I (jordet).
- Hvis denne bruksanvisningen ikke følges, kan det redusere sikkerheten til dette utstyret.

- Bruk kun den ledningen som medfølger AXON DRIVE for å koble til strømnettet og ledningen som medfølger verktøyet til å koble til AXON DRIVE. Ikke modifiser ledningene eller bruk dem til andre formål. Bruk kun originale reservedeler.
- Om man ikke følger disse anvisningene, kan det føre til elektrisk støt.
- Må ikke brukes i eksplosive atmosfærer.
- **Unngå fysisk kontakt med jordete overflater som rør, radiatorer, ovner og kjøleskap.** Det er økt fare for elektrisk støt hvis kroppen din er jordet.
- **Utsett ikke utstyret for regn eller våte forhold.** Vann som kommer inn i utstyret vil øke faren for elektrisk støt. Dette gjelder ikke utstyr som er klassifisert som vanntett eller sprutsikker.
- For minimal elektrisk interferens, plasser utstyret så langt unna mulige elektriske støykilder, f.eks. buesveiseutstyr o.l., som mulig.
- Fjern strømkabelen fra AXON DRIVE i tilfelle fullstendig frakobling av strømforsyningen.
- Behandøe ledningen forsiktig. Bruk aldri strømledningen til å bære utstyret eller til å trekke støpslet ut fra stikkontakten. Hold strømledningen unna varme, olje, skarpe kanter og bevegelige deler. Skift ødelagte ledninger umiddelbart. Skadede ledninger øker faren for elektrisk støt.
- Ved arbeid samtidig med sveiseutstyr må arbeidsstykket jordes separat mens sveisingen pågår. Dette er for å forhindre at returstrømmen går gjennom systemets jordingskabler i tilfelle returlinjene for sveiseutstyret ikke har blitt riktig montert på arbeidsstykket. Desoutter anbefaler at jordingen kan utføres med et konduktivt området som er minst like stort som returlinjen for sveiseutstyret som brukes.

Tegn og klistremerker

Produktet er montert med skilt og klistremerker som inneholder viktig informasjon om personlig sikkerhet og produktvedlikehold. Skilt og klistremerker skal alltid være enkle å lese. Nye skilt og klistremerker kan bestilles ved bruk av reservedelslisten.

s011050

Vedlikeholdsinstruksjoner

Gjør følgende før ethvert vedlikeholdsarbeid:

1. Slå av systemet
2. Koble fra strømledningen
3. Koble fra verktøykabelen
4. Koble AXON MODULE fra AXON DRIVE

ⓘ Se AXON DRIVE-systemets produktinstruksjoner **6159990870** for flere opplysninger.

⚠ **ADVARSEL Fare for elektrisk støt**

- ► Koble fra strømforsyningen og vent 10 minutter før du starter service. Unnlatelse av å vente i 10 minutter kan resultere i elektrisk støt fra uutladede kondensatorer.
- ► Før utstyret tas i bruk igjen, kontroller at hovedinnstillingene ikke er endret og at sikkerhetsanordningene fungerer som de skal.
- ► Bruk kun originale reservedeler.

- Vedlikehold skal kun utføres av kvalifisert personell.
- Om nødvendig, rengjør de utvendige panelene på systemet med en tørr klut.
- Sjekk at programvaren er oppdatert. Hvis ikke, oppdater programvaren.

ⓘ Se AXON DRIVE-systemets produktinstruksjoner **6159990870** for flere opplysninger.

Gjør følgende etter at vedlikehold er utført:

1. Sjekk at alle deler er riktig installert
2. Sjekk at AXON MODULE er riktig installert på AXON DRIVE
3. Se sikkerhetsinformasjonen for AXON DRIVE (P/N 6159990890)

Nyttig informasjon

Nettsider

Du finner informasjon vedrørende produkter, tilbehør, reservedeler og publiserte saker på Desoutter-nettstedet.

Besøk siden: www.desouttertools.com.

Informasjon om installasjonsmanualer

Detaljerte bruksanvisninger, installasjons- og oppgraderingshåndbøker er tilgjengelige på https://www.desouttertools.com/resource-centre.

Informasjon om reservedeler

Sprengskisser og reservedelslister er tilgjengelig fra Service Link hos www.desouttertools.com.

Opphavsland

France

Sikkerhetsdataark MSDS/SDS

Sikkerhetsdatabladene beskriver de kjemiske produktene solgt av Desoutter.

Henvend deg til nettstedet til Desoutter for mer informasjon https://www.desouttertools.com/legal/sds.

Opphavsrett

© Copyright 2024, Ets Georges Renault, 38 rue Bobby Sands, 44818 Saint Herblain, France

Alle rettigheter forbeholdes. All uautorisert bruk eller kopiering av innholdet eller en del av dette er forbudt. Dette gjelder spesielt for varemerker, modellbetegnelser, delenumre og tegninger. Bruk kun autoriserte deler. Skader eller feilfunksjoner som forårsakes av bruk av uautoriserte deler, dekkes ikke av garantien eller produktansvaret.

Tekniset tiedot

Virransyöttö

Tulojännite (V)	24 / 5 V ⎓

Virrankulutus

24 V / I enint.	2 A
Enimmäiskulutus (W)	48

Lähtöliittimien ominaisuudet

Tyyppi Katso *kaavio 2*	Jännite	Enimmäisvirta
USB-A (4)	5 V ⎓	500 mA
POE (ethernetin kautta) (5) (yhdenmukainen IEEE 802.3at:n kanssa)	57 V ⎓	420 mA

Varastointi- ja käyttöolosuhteet

Varastointilämpötila	-20 – +70 °C (-4 – +158 °F)
Käyttölämpötila	0 – 45 °C (32 – 113 °F)
Säilytyskosteus	Suhteellinen kosteus 0–95 % (ei tiivistyvä)
Käyttökosteus	Suhteellinen kosteus 0–90 % (ei tiivistyvä)
Korkeus enintään	2 000 m (6 562 jalkaa)
Käyttökelpoisuus likaantumisasteen 2 ympäristössä	

Vakuutukset

Radiohäiriöt

Tämä on A-luokan tuote. Kotitalouskäytössä tämä tuote voi aiheuttaa radiohäiriöitä.

WEEE

Tietoja koskien **Sähkö- ja elektroniikkalaiteromuja** (WEEE):
Tämä tuote ja sen tiedot noudattavat WEEE-direktiivin/asetusten vaatimuksia (2012/19/EU) ja sitä on käsiteltävä direktiivin/asetusten mukaisesti.

Tuotteeseen on merkitty seuraava symboli:

Tuotteet, jotka on merkitty pyörillä varustetulla jäteastiasymbolilla, jonka yli on vedetty risti, sisältävät osia, jotka täytyy käsitellä WEEE-direktiivin/asetusten mukaisesti. Koko tuote tai WEEE-osat voidaan lähettää käsiteltäväksi “Asiakaskeskukseesi”.

Tietoa REACH-asetuksen artiklasta 33

Euroopan REACH-asetus (EU) N:o 1907/2006 kemikaalien rekisteröinnistä, arvioinnista, lupamenettelyistä ja rajoituksista määrittelee muun muassa toimitusketjun viestintään liittyviä velvoitteita. Tiedonantovelvoite koskee myös tuotteita, jotka sisältävät niin sanottuja erityistä huolta aiheuttavia aineita (ns. ehdokasluettelon aineita). 27. kesäkuuta 2018 tähän ehdokasluetteloon lisättiin lyijymetalli (CAS-numero 7439-92-1).

Yllä olevaa noudattaen haluamme ilmoittaa, että jotkut sähköiset ja mekaaniset komponentit tuotteessa saattavat sisältää lyijymetallia. Tämä on aineiden rajoittamista koskevan lainsäädännön mukaista ja perustuu RoHS-direktiivin (2011/65/EU) poikkeuksiin. Lyijymetalli ei vuoda eikä mutatoidu tuotteesta normaalin käytön aikana, ja lyijymetallipitoisuus valmiissa tuotteessa on huomattavasti alle sovellettavan kynnysarvon. Ota huomioon paikalliset vaatimukset lyijyn hävittämiselle tuotteen käyttöiän lopussa.

Alueelliset vaatimukset

⚠ **VAROITUS**

Tuote voi altistaa käyttäjän kemikaaleille, kuten lyijylle, jonka Kalifornian osavaltiossa tiedetään aiheuttavan syöpää ja synnynnäisiä epämuodostumia tai muuta lisääntymishaittaa. Katso lisätietoja osoitteesta

https://www.p65warnings.ca.gov/

Turvallisuus

ÄLÄ HÄVITÄ – ANNETTAVA KÄYTTÄJÄLLE

⚠ **VAROITUS Lue tämän sähkötyökalun mukana toimitetut kaikki turvallisuusvaroitukset, ohjeet, kuvaukset ja tekniset tiedot.**

Jos kaikkia alapuolella kuvattuja ohjeita ei noudateta, seurauksena voi olla sähköisku, tulipalo ja/tai vakava henkilövahinko.

Säilytä kaikki varoitukset ja ohjeet myöhempää käyttöä varten.

⚠ **VAROITUS Kaikkia paikallisia turvallisuusohjeita koskien asennusta, käyttöä ja huoltoa on aina noudatettava.**

Käyttötiedote

- Vain ammattikäyttöön.
- Tätä tuotetta ja sen lisälaitteita ei saa muuttaa millään tavalla.
- Älä käytä tuotetta, jos se on vaurioitunut.

- Jos tuotteen tietojen tai vaarasta varoittavat kyltit eivät ole enää selvästi luettavissa tai irtoavat, ne on vaihdettava välittömästi.
- Vain pätevä henkilö saa asentaa, käyttää ja huoltaa tuotetta teollisuusympäristössä.

Yleiset turvaohjeet

⚠ **VAROITUS Lue kaikki turvallisuuteen liittyvät varoitukset ja ohjeet. Varoitusten ja ohjeiden laiminlyönti voi aiheuttaa sähköiskun, tulipalon ja/tai vakavan tapaturman.**

Säilytä kaikki varoitukset ja ohjeet myöhempää käyttöä varten.

Henkilövahinkojen välttämiseksi jokaisen, joka käyttää, asentaa, korjaa tai huoltaa tätä työkalua, vaihtaa siihen osia tai työskentelee sen lähettyvillä, on luettava ja ymmärrettävä nämä ohjeet.

Sähkökäyttöisiä laitteita käytettäessä tulee aina noudattaa perusturvallisuusvarotoimia, mukaan lukien alla esitetyt, jotta vähennetään tulipalon, sähköiskun ja henkilövahinkojen vaaraa.

Tavoitteemme on valmistaa laitteita, jotka auttavat työskentelemään turvallisesti ja tehokkaasti. Tämän ja minkä tahansa muun laitteen tärkein turvallisuustekijä on itse KÄYTTÄJÄ. Huolellisuutesi ja arviointikykysi ovat paras suoja loukkaantumista vastaan. Kaikkia mahdollisia vaaratekijöitä ei voida käsitellä tässä ohjeessa, joten tässä keskitytään niistä tärkeimpiin.

⚠ **VAROITUS Sähköiskun riski**

Tätä laitetta saavat asentaa, säätää ja käyttää vain pätevät ja koulutetut käyttäjät.

ⓘ Turvallisuuteen liittyviä lisätietoja on seuraavissa lähteissä:
• Muut tämän laitteen mukana toimitetut oppaat ja tiedotteet
• Työnantajasi, alan ammattiliitto ja/tai ammattiyhdistys.
• Työterveyttä ja -turvallisuutta koskevia lisätietoja on saatavissa seuraavilta verkkosivuilta:
• http://www.osha.gov (USA)
• https://osha.europa.eu/ (Eurooppa)

Tarkoituksenmukainen käyttö

Tuote on tarkoitettu tarjoamaan suora etupääsy tietoihin ja parametreihin. Tuotetta saa käyttää vain Desoutterin AXON DRIVE -valikoiman kanssa. Muu käyttö on kielletty.

Vain sisäkäyttöön.

EMC-KÄYTTÖRAJOITUS: VAIN TEOLLISUUSKÄYTTÖÖN.

Tuotekohtaiset ohjeet

Kuvaus

Koko asiakirjassa termi **AXON MODULE** viittaa **AXM-SX-malliin** tai muuhun tulevaan varianttiin.

Katso *kaavio 2*.

Tuote	Kuvaus
1	Aloituspainike
2	LED
3	Virtapainike
4	USB-A-pistorasia
5	Ethernet-pistorasia
6	AXON DRIVE -liittymä

	Lyhyt painallus	Pitkä painallus
Aloituspainike	Etusivu/päävalikko	Tunnistusyhteenveto**
Virtapainike	Näytä «Uudelleenkäynnistys»-valikko	Aseta järjestelmä PÄÄLLE/STDBY

ⓘ Jos painetaan painiketta, jonka taustavalo on pois päältä, saa painikkeen toiminnon päälle uudelleen.

ⓘ Aloituspainike näyttää järjestelmän tunnistetiedot (nimi, IP-osoite, Wi-Fi SSID) tähän järjestelmään tehtävän liitäntäprosessin helpottamiseksi.

ⓘ Kun virtapainiketta painetaan pitkään 2–5 sekuntia, asema sammuu.

Sininen LED on käytettävissä AXON MODULEssa:

	POIS	PÄÄLLÄ	Lyhyt Vilkkuu	Pitkä Vilkkuu
Sininen LED (alle FCT1)	Langaton POIS	Langaton saatavana	Langaton käynnistyy	Pariliitäntä tila

Käytetyt symbolit

⎓	Tasavirta
⏚	Maadoitusliitin
⏚	Suojajohdin
|	Päällä (teho)
○	Pois (teho)
⚡	Vaara, sähköiskun vaara
♨	Vaara, kuuma pinta
⚠	Vaara, dokumentaatio täytyy lukea kaikissa tapauksissa, joissa tämä symboli on merkitty, jotta mahdolliset VAARAT tunnistetaan ja tarpeellisiin toimiin voidaan ryhtyä niiden välttämiseksi.

AXON MODULE asennus

Katso *kaavio 5*.

1. Laita katkaisija POIS-asentoon.
2. Odota, kunnes kaikki LEDit sammuvat.
3. Käytä työkalua työntääksesi suojuksen (1) kiinnikkeet vasemmalla puolella yksi kerrallaan.

   ⓘ Työkalu voi olla ruuvitaltta tai vastaava litteä työkalu.
4. Poista kansi (5) järjestelmästä (2).
5. Pidä kiinni AXON MODULEsta (3) ja aseta järjestelmään (2).
6. Aseta nuppi (4) lukitusasentoon.

⚠ **VAROITUS**

► Nuppi on asennettu AXON MODULEn molemmille puolille. Molemmat nupit täytyy lukita. Katso oikea asennus AXON MODULEn asiakirjasta P/N 6159990870.

⚠ **VAROITUS Pidä AXON MODULE -liittimen suojus (5) ja kansi (1) tallessa.**

Niitä tarvitaan, kun AXON MODULE irrotetaan AXON DRIVE -järjestelmästä.

Ethernet-portin liitäntä

Katso *kaavio 4*.

ⓘ Käytä vain suojattua kaapelia ethernet-liitäntää varten.

1. Poista ethernet-pistorasian pölysuoja.
2. Liitä ethernet-kaapeli (2) yhteen järjestelmän ethernet-porttiin (1) ulkoiseen laitteeseen (tietokone, CONNECT jne.).

ⓘ Katso ulkoisen laitteen oikea asennus asiakirjasta **6159990870**.

⚠ **VAROITUS Aseta Ethernet-liitännän pölysuojus takaisin Ethernet-liitäntään aina sen jälkeen, kun Ethernet-kaapeli on irrotettu.**

Liitäntä USB-porttiin

Katso *kaavio 3*.

ⓘ Käytä vain suojattua kaapelia USB-liitäntää varten.

1. Poista USB-pistorasian pölysuoja.
2. Liitä USB-kaapeli (2) yhteen järjestelmän USB-porteista (1) ja ulkoiseen laitteeseen (tietokone jne.).

ⓘ Katso ulkoisen laitteen oikea asennus asiakirjasta **6159990870**.

⚠ **VAROITUS Aseta USB-liitännän pölysuojus takaisin USB-liitäntään aina sen jälkeen, kun USB-kaapeli on irrotettu.**

AXON DRIVE käynnistys AXON MODULEkäyttämällä

Katso *kaavio 6*.

1. Varmista, että AXON DRIVEn katkaisin on PÄÄLLÄ-asennossa (1).
2. Kun AXON DRIVE on pois päältä, paina painiketta (2) kahden sekunnin ajan.

   ⓘ Raportoinnin LEDit (2) vilkkuvat AXON DRIVEn käynnistymisen ajan. Järjestelmä on valmis toimimaan, kun tilan LED pysyy vakaana ja kaikki raportoinnin LEDit (2) ovat sammuneet.
3. Virtapainiketta (2) voi käyttää moduulin käynnistämiseen/sammuttamiseen, jos katkaisin on PÄÄLLÄ-asennossa (1).

AXON DRIVE sammutus AXON MODULEkäyttämällä

Katso *kaavio 6*.

1. Kun järjestelmä on päällä, paina virtapainiketta (3) viiden sekunnin ajan, AXON MODULE sammuu.
2. Ota katkaisin (1) pois päältä järjestelmän ottamiseksi pois päältä.

ⓘ Katso lisätietoja AXON DRIVE -järjestelmän tuoteohjeista **6159990870**.

AXON MODULE poistaminen

Katso *kaavio 5*.

1. Laita katkaisija POIS-asentoon. Katso kuva 1 kaaviosta 6.
2. Odota, kunnes kaikki LEDit sammuvat.
3. Käännä nuppi (4) lukituksen avausasentoon.
4. Pidä kiinni AXON MODULEsta (3) ja poista se AXON DRIVEsta (2).
5. Asenna kansi (5) AXON DRIVE -liittymään (2).
6. Asenna kansi (1) AXON DRIVEan (2).

⚠ **VAROITUS Aseta AXON MODULE -liittimen suojus (5) ja kansi (1) AXON DRIVE -järjestelmään aina sen jälkeen, kun olet irrottanut AXON MODULE -laitteen.**

Sähköturvallisuus

- **Maadoitetut laitteet pitää kytkeä liitäntään, joka on asennettu ja maadoitettu asiaankuuluvien määräysten mukaisesti. Älä poista maadoitustappia tai muuntele pistorasiaa millään tavalla. Älä käytä sovitinpistokkeita.** Jos olet epävarma pistorasian maadoituksesta, anna koulutetun sähköasentajan tarkistaa asia. Jos laitteeseen tulee sähkövika tai se rikkoutuu, maadoitus estää käyttäjää saamasta sähköiskua. Koskee vain Luokan I (maadoitettuja) laitteita.
- Näiden käyttöohjeiden laiminlyönti voi heikentää tämän laitteen turvallisuutta.
- Tee liitäntä verkkovirtaan vain AXON DRIVE -järjestelmän mukana toimitettua sähköjohtoa käyttäen ja liitäntä AXON DRIVE -järjestelmään työkalun mukana toimitettua sähköjohtoa käyttäen. Älä muuta sähköjohtoja äläkä käytä niitä muihin tarkoituksiin. Käytä vain alkuperäisiä varaosia.
- Jos ohjeita ei noudateta, seurauksena voi olla sähköisku.

- Tätä tuotetta ei saa käyttää räjähdysvaarallisissa ympäristöissä.
- **Älä kosketa maadoituksessa käytettäviin pintoihin, kuten putkiin, lämpöpattereihin, uuneihin ja jäähdytyslaitteisiin.** Voit saada sähköiskun, jos kehosi on maadoitettu.
- **Älä altista laitetta sateelle tai kosteudelle.** Laitteeseen menevä vesi lisää sähköiskun vaaraa. Nämä ohjeet eivät koske laitteita, jotka on luokiteltu vesitiiviiksi tai roiskeenkestäviksi.
- Sähköisten häiriöiden vähentämiseksi aseta laite mahdollisimman kauas sähköisen häiriön lähteistä, esimerkiksi kaarihitsauslaitteista.
- Irrota virtakaapeli AXON DRIVEsta, jos sähkönsyöttö katkeaa täysin.
- Älä vaurioita virtakaapelia. Älä koskaan kanna laitetta virtakaapelista tai irrota pistoketta johdosta vetämällä. Pidä sähköjohto kaukana kuumuudesta, öljystä, terävistä reunoista tai liikkuvista osista. Vaihda vaurioituneet johdot heti. Vaurioituneet johdot lisäävät sähköiskun vaaraa.
- Työskenneltäessä samanaikaisesti hitsauslaitteella työkappale on maadoitettava erikseen hitsausprosessin aikana. Tämä estää paluuvirran läpikulun järjestelmän maattokaapeleiden kautta, jos hitsauslaitteen paluulinjaa ei ole asennettu oikein työkappaleeseen. Desoutter suosittelee, että maadoitus suoritetaan johdealueella vähintään yhtä suurena kuin käytettävän hitsauslaitteen paluulinjassa.

Merkit ja tarrat

Tuote on varustettu tärkeitä turvallisuus- ja tuotetietoja koskevilla kilvillä ja tarroilla. Kilpien ja tarrojen on aina oltava luettavissa. Uudet kilvet ja tarrat voidaan tilata varaosaluettelon avulla.

s011050

Huolto-ohjeet

Toimi seuraavasti ennen kaikkia huoltotoimia:

1. Virran katkaisu järjestelmästä
2. Irrota virtajohto
3. Irrota työkalun kaapeli
4. Irrota AXON MODULE AXON DRIVEsta

ⓘ Katso lisätietoja AXON DRIVE -järjestelmän tuoteohjeista **6159990870**.

⚠ **VAROITUS Sähköiskun riski**

- ► Irrota virransyötöstä ja odota 10 minuuttia ennen huoltotoimien aloittamista. Jos et odota 10 minuuttia, se voi johtaa purkautumattomien kondensaattorien aiheuttamaan sähköiskuun.
- ► Tarkista ennen laitteiston ottamista takaisin käyttöön, että sen pääasetuksia ei ole muokattu ja että turvalaitteet toimivat oikein.
- ► Käytä vain alkuperäisiä varaosia.
- Vain pätevä henkilöstö saa suorittaa huollon.
- Puhdista tarvittaessa järjestelmän ulkoiset paneelit kuivalla liinalla.
- Tarkista, että ohjelmisto on ajan tasalla. Jos se ei ole, päivitä ohjelmisto.

ⓘ Katso lisätietoja AXON DRIVE -järjestelmän tuoteohjeista **6159990870**.

Kun huolto on tehty, toimi seuraavalla tavalla:

1. Tarkista, että kaikki osat on asennettu oikein
2. Tarkista, että AXON MODULE on asennettu oikein AXON DRIVEan
3. Katso AXON DRIVEn turvallisuustiedot (P/N 6159990890)

Hyödyllistä tietoa

Verkkosivusto

Tietoa yrityksemme tuotteista, lisälaitteista, varaosista ja julkaisuista on Desoutter -sivustolla.

Käy osoitteessa: www.desouttertools.com.

Tietoa asennusoppaista

Tarkemmat käyttöohjeet, asennus- ja päivitysoppaat ovat saatavilla osoitteessa https://www.desouttertools.com/resource-centre.

Tietoa varaosista

Räjäytyskuvia ja varaosaluetteloita on saatavissa Service Linkin kautta osoitteesta www.desouttertools.com.

Alkuperäismaa

France

Käyttöturvallisuustiedotteet MSDS/SDS

Käyttöturvallisuustiedotteet kuvaavat Desoutter -yrityksen myymiä kemikaalituotteita.

Katso Desoutter -sivustolta lisätietoja https://www.desouttertools.com/legal/sds.

Copyright

© Copyright 2024, Ets Georges Renault, 38 rue Bobby Sands, 44818 Saint Herblain, France

Kaikki oikeudet pidätetään. Sisällön tai sen osan luvaton käyttö tai kopiointi on kielletty. Se koskee erityisesti tavaramerkkejä, mallinimityksiä, osanumeroita ja piirustuksia. Käytä vain hyväksyttyjä varaosia. Takuu tai tuotevastuu ei korvaa mitään vaurioita tai toimintahäiriöitä, jotka johtuvat luvattomien varaosien käytöstä.

Τεχνικά δεδομένα

Παροχή ισχύος

Τάση εισόδου (V)	24 / 5 V ⎓

Κατανάλωση ισχύος

24 V / I μέγ.	2 A
Μέγιστη κατανάλωση (W)	48

Χαρακτηριστικά υποδοχής εξόδου

Ανατρέξτε στο *σχήμα 2*.	**Τάση**	**Max. τάση**
USB-A (4)	5 V ⎓	500 mA
POE (μέσω ethernet) (5) (πληροί τις προδιαγραφές IEEE 802.3at)	57 V ⎓	420 mA

Συνθήκες αποθήκευσης και χρήσης

Θερμοκρασία αποθήκευσης	-20 έως +70 °C (-4 έως +158 °F)
Θερμοκρασία λειτουργίας	0 έως 45 °C (32 έως 113 °F)
Υγρασία αποθήκευσης	0-95 % RH (χωρίς συμπύκνωση)
Υγρασία λειτουργίας	0-90 % RH (χωρίς συμπύκνωση)
Υψόμετρο έως	2000 μ (6562 πόδια)
Λειτουργικό σε περιβάλλον βαθμού ρύπανσης 2	

Δηλώσεις

Ραδιοφωνικές παρεμβολές

Πρόκειται για προϊόν Κλάσης A. Σε ένα οικιακό περιβάλλον, αυτό το προϊόν μπορεί να προκαλέσει ραδιοφωνικές παρεμβολές.

ΑΗΗΕ

Πληροφορίες σχετικά με τα **Απόβλητα Ηλεκτρικού και Ηλεκτρονικού Εξοπλισμού** (ΑΗΗΕ):
Αυτό το προϊόν και οι πληροφορίες του πληρούν τις προϋποθέσεις της οδηγίας/του κανονισμού ΑΗΗΕ (2012/19/EU), και πρέπει να χρησιμοποιούνται σύμφωνα με την οδηγία/τον κανονισμό.

Το προϊόν φέρει το ακόλουθο σύμβολο:

Τα προϊόντα που φέρουν ένα σύμβολο διαγραμμένου κάδου απορριμμάτων και μια μόνο μαύρη ράβδο από κάτω, περιέχουν εξαρτήματα τα οποία πρέπει να χρησιμοποιηθούν σύμφωνα με την οδηγία/τον κανονισμό για τα ΑΗΗΕ. Το σύνολο του προϊόντος ή τα μέρη ΑΗΗΕ μπορούν να σταλούν στο "Κέντρο Εξυπηρέτησης Πελατών" για διαχείριση.

Πληροφορίες σχετικά με το Άρθρο 33 του κανονισμού REACH

Ο Ευρωπαϊκός Κανονισμός (ΕΕ) αριθ. 1907/2006 για την Καταχώριση, την Αξιολόγηση, την Αδειοδότηση και τους Περιορισμούς των Χημικών ουσιών (REACH) καθορίζει, μεταξύ άλλων, απαιτήσεις σχετικά με την επικοινωνία στην αλυσίδα εφοδιασμού. Η απαίτηση πληροφοριών ισχύει και για προϊόντα που περιέχουν τις λεγόμενες Άκρως Ανησυχαστικές Ουσίες («Κατάλογος Υποψηφίων»). Στις 27 Ιουνίου 2018 προστέθηκε στον Κατάλογο Υποψηφίων ο μεταλλικός μόλυβδος (CAS αριθ. 7439-92-1).

Σύμφωνα με τα ως άνω αναφερόμενα, αυτό σας ενημερώνει ότι ορισμένα ηλεκτρικά και μηχανικά εξαρτήματα του προϊόντος ενδέχεται να περιέχουν μεταλλικό μόλυβδο. Αυτό συμμορφώνεται με την ισχύουσα νομοθεσία περί περιορισμού ουσιών και βασίζεται σε νόμιμες εξαιρέσεις στην οδηγία RoHS (2011/65 / ΕΕ). Κατά τη διάρκεια της κανονικής χρήσης, ο μεταλλικός μόλυβδος δεν θα διαρρεύσει ή θα μεταλλαχθεί από το προϊόν και η συγκέντρωση του μεταλλικού μολύβδου στο πλήρες προϊόν είναι πολύ κάτω από το ισχύον όριο. Λάβετε υπόψη τις τοπικές απαιτήσεις σχετικά με τη διάθεση του μολύβδου στο τέλος του κύκλου ζωής του.

Περιφερειακές απαιτήσεις

⚠ **ΠΡΟΕΙΔΟΠΟΙΗΣΗ**

Αυτό το προϊόν μπορεί να σας εκθέσει σε χημικές ουσίες, συμπεριλαμβανομένου του μόλυβδου, ο οποίος είναι γνωστός στην πολιτεία της Καλιφόρνιας ότι προκαλεί καρκίνο και γενετικές ανωμαλίες ή άλλη αναπαραγωγική βλάβη. Για περισσότερες πληροφορίες επισκεφθείτε την ιστοσελίδα

https://www.p65warnings.ca.gov/

Ασφάλεια

Μην απορρίπτετε - δώστε στο χρήστη

⚠ **ΠΡΟΕΙΔΟΠΟΙΗΣΗ Διαβάστε όλες τις προειδοποιήσεις ασφαλείας, τις οδηγίες, τα γραφικά και τις προδιαγραφές που συνοδεύουν αυτό το ηλεκτρικό εργαλείο.**

Η μη τήρηση όλων των οδηγιών που αναφέρονται παρακάτω μπορεί να προκαλέσει ηλεκτροπληξία, πυρκαγιά ή/και σοβαρό τραυματισμό.

Φυλάξτε όλες τις προειδοποιήσεις και τις οδηγίες για να ανατρέξετε μελλοντικά σε αυτές.

⚠ **ΠΡΟΕΙΔΟΠΟΙΗΣΗ Όλοι οι τοπικά θεσμοθετημένοι κανόνες ασφαλείας σχετικά με την εγκατάσταση, τη λειτουργία και τη συντήρηση, πρέπει να τηρούνται συνεχώς.**

Δήλωση Χρήσης

- Αποκλειστικά για επαγγελματική χρήση.
- Αυτό το προϊόν και τα εξαρτήματά του δεν πρέπει να τροποποιηθούν με κανένα τρόπο.
- Μην χρησιμοποιείτε αυτό το προϊόν εάν έχει υποστεί ζημιά.
- Εάν τα δεδομένα του προϊόντος ή οι προειδοποιητικές ενδείξεις κινδύνου στο προϊόν παύσουν να είναι ευανάγνωστες ή αποσυνδεδεμένες, αντικαταστήστε χωρίς καθυστέρηση.
- Το προϊόν πρέπει να εγκαθίσταται, να λειτουργεί και να συντηρείται μόνο από πρόσωπα με τα κατάλληλα προσόντα σε βιομηχανικό περιβάλλον συναρμολόγησης.

Γενικές Οδηγίες για την Ασφάλεια

⚠ **ΠΡΟΕΙΔΟΠΟΙΗΣΗ Διαβάστε όλες τις προειδοποιήσεις ασφαλείας και τις οδηγίες. Η μη τήρηση των προειδοποιήσεων και των οδηγιών είναι δυνατό να επιφέρει ηλεκτροπληξία, πυρκαγιά ή/και σοβαρό τραυματισμό.**

Φυλάξτε όλες τις προειδοποιήσεις και τις οδηγίες για να ανατρέξετε μελλοντικά σε αυτές.

Για να μειωθεί ο κίνδυνος τραυματισμών, όλοι όσοι χρησιμοποιούν, εγκαθιστούν, επισκευάζουν, αλλάζουν εξαρτήματα ή εργάζονται πλησίον του εν λόγω εργαλείου πρέπει να διαβάσουν και να κατανοήσουν τις παρούσες οδηγίες, προτού πραγματοποιήσουν οποιαδήποτε από τις παραπάνω ενέργειες.

Κατά τη χρήση ηλεκτρικού εξοπλισμού πρέπει πάντοτε να τηρούνται οι βασικές προφυλάξεις ασφαλείας, συμπεριλαμβανομένων των παρακάτω, προκειμένου να μειωθεί ο κίνδυνος πυρκαγιάς, ηλεκτροπληξίας και προσωπικού τραυματισμού.

Ο στόχος μας είναι να παράγουμε εξοπλισμό που σας βοηθά να εργάζεστε με ασφάλεια και αποδοτικότητα. Η πλέον σημαντική συσκευή ασφαλείας γι' αυτόν ή για οποιονδήποτε εξοπλισμό είστε ΕΣΕΙΣ. Η προσοχή και η καλή κρίση σας είναι η καλύτερη προστασία από τραυματισμούς. Δεν είναι δυνατόν να καλυφθούν όλοι οι πιθανοί κίνδυνοι στο φυλλάδιο αυτό, αλλά προσπαθήσαμε να επισημάνουμε μερικούς από τους πιο σημαντικούς.

⚠ **ΠΡΟΕΙΔΟΠΟΙΗΣΗ Κίνδυνος ηλεκτροπληξίας**

Μόνο οι ειδικευμένοι και εκπαιδευμένοι χειριστές θα πρέπει να εγκαταστήσουν, να προσαρμόσουν ή να χρησιμοποιήσουν αυτόν τον εξοπλισμό.

ⓘ Για επιπρόσθετες πληροφορίες σχετικά με την ασφάλεια συμβουλευθείτε:
• Άλλα έγγραφα και πληροφορίες που συνοδεύουν αυτό τον εξοπλισμό.
• Τον εργοδότη σας, το σωματείο, ή / και τον εμπορικό σας σύλλογο.
• Μπορείτε να λάβετε περισσότερες πληροφορίες σχετικά με την ασφάλεια και την υγιεινή στην εργασία από τις ακόλουθες ιστοσελίδες:
• http://www.osha.gov (USA)
• https://osha.europa.eu/ (Europe)

Προβλεπόμενη χρήση

Το προϊόν προορίζεται για την παροχή άμεσης πρόσβασης σε δεδομένα και παραμέτρους. Αυτό το προϊόν θα πρέπει να χρησιμοποιείται μόνο υπό το εύρος τιμών AXON DRIVE της Desoutter. Δεν επιτρέπεται άλλη χρήση.

Μόνο για εσωτερική χρήση.

ΗΜΣ ΠΕΡΙΟΡΙΣΜΟΣ ΧΡΗΣΗΣ: ΜΟΝΟ ΓΙΑ ΒΙΟΜΗΧΑΝΙΚΗ ΧΡΗΣΗ.

Ειδικές οδηγίες προϊόντος

Περιγραφή

Σε όλο το έγγραφο, ο όρος **AXON MODULE** αναφέρεται στο **AXM-SX μοντέλο** ή σε οποιαδήποτε εκδοχή αυτού.

Ανατρέξτε στο *Εικόνα 2*.

Αντικείμενο	Περιγραφή
1	Κεντρικό μενού
2	Ενδεικτική λυχνία LED
3	Κουμπί έναρξης
4	Θύρα USB-A
5	Θύρα Ethernet
6	Διεπαφές AXON DRIVE

	Σύντομο πάτημα	Παρατεταμένο πάτημα
Κεντρικό μενού	Κεντρική σελίδα / Κύριο μενού	Σύνοψη ταυτοποίησης**
Κουμπί έναρξης	Εμαφάνιση « boot » μενού	Ενεργοποίηση συστήματος ON/ STDBY

ⓘ Οποιαδήποτε ενέργεια σε ένα από τα δύο κουμπιά, ενώ ο πίσω φωτισμός είναι απενεργοποιημένος, έχει ως αποτέλεσμα την επαναλειτουργία του.

ⓘ Το κουμπί της Κεντρικής Σελίδας εμφανίζει δεδομένα αναγνώρισης του συστήματος (Όνομα, διεύθυνση IP, Wi-Fi SSID) για να διευκολύνει τη διαδικασία σύνδεσης με αυτό το σύστημα.

ⓘ Το παρατεταμένο πάτημα του κουμπιού λειτουργίας για 2-5 δευτερόλεπτα, απενεργοποιεί τη μονάδα.

Το μπλε LED διατίθεται μόνο στο AXON MODULE:

	Απενεργοποιημένο/ OFF	Ενεργοποιημένο	Σύντομο Αναβοσβήνει	Παρατεταμένο Αναβοσβήνει
Μπλε LED (υπό FCT1)	Ασύρματο Απενεργοποιημένο/ OFF	Ασύρματο Υπάρχει διαθεσιμότητα	Ασύρματο εκκίνηση	Σύζευξη λειτουργία

Χρησιμοποιούμενα σύμβολα

⎓	Συνεχές ρεύμα
⏚	Ακροδέκτης γείωσης (γείωση)
⏚	Ακροδέκτης προστατευτικού αγωγού
|	Ενεργοποιημένο (Ισχύς)
○	Απενεργοποιημένο (Ισχύς)
⚠	Προσοχή, πιθανότητα ηλεκτροπληξίας
⚠	Προσοχή, θερμή επιφάνεια
⚠	Προσοχή, πρέπει να συμβουλεύεστε την τεκμηρίωση σε όλες τις περιπτώσεις όπου επισημαίνεται αυτό το σύμβολο, προκειμένου να μάθετε τη φύση των πιθανών ΚΙΝΔΥΝΩΝ και τις ενέργειες που πρέπει να γίνουν για την αποφυγή τους.

Συναρμολόγηση AXON MODULE

Ανατρέξτε στο *σχήμα 5*.

1. Γυρίστε το διακόπτη κυκλώματος στη θέση OFF.
2. Περιμένετε μέχρι να σβήσουν όλες οι λυχνίες LED.
3. Χρησιμοποιήστε ένα εργαλείο για να ωθήσετε τα κλιπ του καλύμματος (1) που βρίσκεται στην αριστερή πλευρά σε σειρά, το ένα μετά το άλλο.

   ⓘ Το εργαλείο μπορεί να είναι ένα κατσαβίδι ή αντίστοιχο επίπεδο εργαλείο.
4. Αφαιρέστε το καπάκι (5) από το σύστημα (2).
5. Κρατήστε το AXON MODULE (3) και εισάγετέ το στο σύστημα (2).
6. Γυρίστε το κουμπί (4) στη θέση «κλείδωμα».

⚠ **ΠΡΟΕΙΔΟΠΟΙΗΣΗ**

► Το κουμπί είναι εγκατεστημένο και στις δύο πλευρές του AXON MODULE. Και τα δύο κουμπιά θα πρέπει να είναι κλειδωμένα. Ανατρέξτε στο αρχείο AXON MODULE -P/N 6159990870- για οδηγίες σχετικά με τη σωστή ρύθμιση.

⚠ **ΠΡΟΕΙΔΟΠΟΙΗΣΗ Φυλάξτε σε ασφαλές μέρος το καπάκι του συνδέσμου AXON MODULE (5) και το κάλυμμα (1).**

Θα χρειαστούν κατά την αφαίρεση του AXON MODULE από το AXON DRIVE

Σύνδεση στη θύρα Ethernet

Ανατρέξτε στο *σχήμα 4*.

ⓘ Χρησιμοποιήστε μόνο θωρακισμένο καλώδιο για σύνδεση ethernet.

1. Αφαιρέστε το κάλυμμα σκόνης της υποδοχής ethernet.
2. Συνδέστε το καλώδιο ethernet (2) σε μία από τις θύρες ethernet (1) του συστήματος και σε εξωτερικό εξοπλισμό (υπολογιστή, CONNECT κ.λπ.).

ⓘ Ανατρέξτε στο αρχείο **6159990870** για οδηγίες σχετικά με τη σωστή ρύθμιση του εξωτερικού εξοπλισμού.

⚠ **ΠΡΟΕΙΔΟΠΟΙΗΣΗ Αφού αποσυνδέσετε το καλώδιο ethernet, να αντικαθιστάτε πάντα το κάλυμμα σκόνης της υποδοχής ethernet στην υποδοχή ethernet.**

Σύνδεση στη θύρα USB

Ανατρέξτε στο *σχήμα 3*.

ⓘ Χρησιμοποιήστε μόνο θωρακισμένο καλώδιο για σύνδεση USB.

1. Αφαιρέστε το κάλυμμα σκόνης της υποδοχής USB.
2. Συνδέστε το καλώδιο USB 2) σε μία από τις θύρες USB (1) του συστήματος και σε εξωτερικό εξοπλισμό (υπολογιστή, CONNECT κ.λπ.).

ⓘ Ανατρέξτε στο αρχείο **6159990870** για οδηγίες σχετικά με τη σωστή ρύθμιση του εξωτερικού εξοπλισμού.

⚠ **ΠΡΟΕΙΔΟΠΟΙΗΣΗ Αφού αποσυνδέσετε το καλώδιο USB, να αντικαθιστάτε πάντα το καπάκι σκόνης της υποδοχής USB στην υποδοχή USB.**

Έναρξη λειτουργίας του AXON DRIVE μέσω AXON MODULE

Ανατρέξτε στο *σχήμα 6*.

1. Βεβαιωθείτε ότι ο αυτόματος διακόπτης AXON DRIVE βρίσκεται στη θέση ON (1).
2. Ενώ το AXON DRIVE είναι κλειστό, πιέστε το κουμπί (2) για 2 δευτερόλεπτα.

   ⓘ Τα LED αναφοράς (2) αναβοσβήνουν κατά την έναρξη του AXON DRIVE. Το σύστημα είναι έτοιμο να λειτουργήσει μόλις η LED λυχνία κατάστασης παραμείνει αδρανής και όλες οι LED λυχνίες αναφοράς (2) σβήσουν.
3. Το κουμπί λειτουργίας (2) μπορεί να χρησιμοποιηθεί για την ενεργοποίηση/απενεργοποίηση της μονάδας, εάν ο διακόπτης κυκλώματος βρίσκεται στη θέση ON (1).

Ολοκλήρωση λειτουργίας του AXON DRIVE μέσω AXON MODULE

Ανατρέξτε στο *σχήμα 6*.

1. Ενώ το σύστημα είναι ενεργοποιημένο, πατήστε το κουμπί λειτουργίας (3) για 5 δευτερόλεπτα, το AXON MODULE απενεργοποιείται.
2. Κλείστε τον διακόπτη κυκλώματος (1), για να απενεργοποιήσετε το σύστημα.

ⓘ Ανατρέξτε στις Οδηγίες του συστήματος προϊόντος AXON DRIVE **6159990870** για περισσότερες λεπτομέρειες.

Αποσύνδεση του AXON MODULE

Ανατρέξτε στο *Εικόνα 5*.

1. Γυρίστε το διακόπτη κυκλώματος στη θέση OFF. Ανατρέξτε στο σχήμα 1 και στο σχήμα 6.
2. Περιμένετε μέχρι να σβήσουν όλες οι λυχνίες LED.
3. Γυρίστε το κουμπί (4) στη θέση «ξεκλείδωμα».
4. Κρατήστε το AXON MODULE (3) και αποσυνδέστε το από το AXON DRIVE (2).
5. Τοποθετήστε το καπάκι (5) στη διεπαφή (2) του AXON DRIVE.
6. Τοποθετήστε το κάλυμμα (1) στο AXON DRIVE (2).

⚠ **ΠΡΟΕΙΔΟΠΟΙΗΣΗ Τοποθετείτε πάντα το καπάκι σύνδεσης της AXON MODULE (5) και το κάλυμμα (1) στο AXON DRIVE μετά την αφαίρεση της AXON MODULE.**

Ασφάλεια ηλεκτρικών εγκαταστάσεων

- **Ο γειωμένος εξοπλισμός πρέπει να συνδεθεί με ρευματοδότη που έχει εγκατασταθεί και γειωθεί σωστά, σύμφωνα με τους ισχύοντες κανονισμούς. Μην αφαιρείτε ποτέ με κανένα τρόπο τον πείρο της γείωσης και μην τροποποιείτε το βύσμα. Μην χρησιμοποιείτε προσαρμογέα ρευματολήπτη.** Ζητήστε από έναν εξειδικευμένο ηλεκτρολόγο να ελέγξει αν δεν είστε βέβαιοι αν ο ρευματοδότης είναι κατάλληλα γειωμένος. Σε περίπτωση που ο εξοπλισμός υποστεί ηλεκτρονική δυσλειτουργία ή βλάβη, η γείωση προβλέπει δίοδο χαμηλής αντίστασης για να μεταφέρει τον ηλεκτρισμό μακριά από το χρήστη. Ισχύει μόνο για εξοπλισμό (γειωμένο) Κατηγορίας I.
- Η μη τήρηση αυτών των οδηγιών λειτουργίας μπορεί να διακυβεύσει την ασφάλεια αυτού του εξοπλισμού.
- Χρησιμοποιείτε μόνο το καλώδιο που παρέχεται με το σύστημα AXON DRIVE για σύνδεση με την κεντρική τροφοδοσία και το καλώδιο που παρέχεται με το εργαλείο για σύνδεση με τη μονάδα ελέγχου AXON DRIVE. Μην τροποποιείτε τα καλώδια, ούτε και να τα χρησιμοποιείτε για άλλους σκοπούς. Χρησιμοποιήστε μόνο γνήσια ανταλλακτικά.
- Αν δεν ακολουθήσετε αυτές τις οδηγίες είναι δυνατό να πάθετε ηλεκτροπληξία.
- Απαγορεύεται η χρήση σε εκρηκτικά περιβάλλοντα.
- **Αποφύγετε επαφή του σώματός σας με γειωμένες επιφάνειες, όπως είναι οι σωλήνες, τα καλοριφέρ, οι φούρνοι και τα ψυγεία.** Υπάρξει αυξημένος κίνδυνος ηλεκτροπληξίας αν το σώμα σας είναι γειωμένο.
- **Μην εκθέτετε τον εξοπλισμό στη βροχή ή σε υγρές συνθήκες.** Αν εισέλθει νερό εντός του εξοπλισμού θα αυξηθεί ο κίνδυνος ηλεκτροπληξίας. Αυτή η οδηγία δεν ισχύει για εξοπλισμό που έχει χαρακτηριστεί ως υδατοστεγανός ή στεγανός κατά των ριπών νερού.
- Για ελάχιστες ηλεκτρικές παρεμβολές, τοποθετήστε τον εξοπλισμό όσο το δυνατόν πιο μακριά από πηγές ηλεκτρικού θορύβου, π.χ. από εξοπλισμό συγκόλλησης κ.λπ.
- Αποσυνδέστε το καλώδιο τροφοδοσίας από το AXON DRIVE σε περίπτωση πλήρους διακοπής της ηλεκτροδότησης.
- Μην κάνετε κακή χρήση του καλωδίου ηλεκτροδότησης. Μην χρησιμοποιείτε ποτέ το καλώδιο ηλεκτροδότησης για να μεταφέρετε τον εξοπλισμό ή για να αποσυνδέσετε το βύσμα από την πρίζα. Κρατήστε το καλώδιο ηλεκτροδότησης μακριά από τη ζέστη, το λάδι, τα αιχμηρά άκρα ή τα κινούμενα εξαρτήματα. Αντικαταστήστε άμεσα τα καλώδια που υπέστησαν βλάβη. Τα καλώδια με βλάβη αυξάνουν τον κίνδυνο ηλεκτροπληξίας.
- Εάν χρησιμοποιείτε ταυτόχρονα εξοπλισμό συγκόλλησης, το στοιχείο εργασίας πρέπει να είναι ξεχωριστά γειωμένο κατά την εξέλιξη της συγκόλλησης. Αυτό γίνεται για τα αποτραπεί η ροή του ρεύματος επιστροφής μέσω των καλωδίων γείωσης της μονάδας ελέγχου, σε περίπτωση που οι γραμμές επιστροφής για τον εξοπλισμό συγκόλλησης δεν έχουν συνδεθεί σωστά με το στοιχείο εργασίας. Η Desoutter συνιστά η γείωση να πραγματοποιείται με περιοχή αγωγού τουλάχιστον όσο μεγάλη είναι η γραμμή συγκόλλησης για τον χρησιμοποιούμενο εξοπλισμό συγκόλλησης.

Πινακίδες και Αυτοκόλλητα

Το προϊόν διαθέτει σήματα και αυτοκόλλητα που περιέχουν σημαντικές πληροφορίες για την ατομική ασφάλεια και τη συντήρηση του προϊόντος. Τα σήματα και τα αυτοκόλλητα πρέπει να είναι πάντοτε ευανάγνωστα. Μπορείτε να παραγγείλετε καινούργια σήματα και αυτοκόλλητα από τον κατάλογο ανταλλακτικών.

s011050

Οδηγίες συντήρησης

Πριν από οποιαδήποτε εργασία συντήρησης, κάντε τα εξής:

1. Απενεργοποίηση του συστήματος
2. Αποσυνδέστε το καλώδιο τροφοδοσίας
3. Αποσυνδέστε το εργαλειακό καλώδιο
4. Αποσυνδέστε το AXON MODULE από το AXON DRIVE

ⓘ Ανατρέξτε στις Οδηγίες του συστήματος προϊόντος AXON DRIVE **6159990870** για περισσότερες λεπτομέρειες.

⚠ **ΠΡΟΕΙΔΟΠΟΙΗΣΗ Κίνδυνος ηλεκτροπληξίας**

- ► Αποσυνδέστε την παροχή ρεύματος και περιμένετε 10 λεπτά πριν ξεκινήσετε τις εργασίες σέρβις. Εάν δεν περιμένετε 10 λεπτά μπορεί να προκληθεί ηλεκτροπληξία από πυκνωτές που δεν έχουν εκφορτιστεί.
- ► Πριν θέσετε τον εξοπλισμό ξανά σε λειτουργία, ελέγξτε ότι οι κύριες ρυθμίσεις του δεν έχουν τροποποιηθεί και ότι οι διατάξεις ασφαλείας λειτουργούν σωστά.
- ► Χρησιμοποιείτε μόνο γνήσια ανταλλακτικά.

- Η συντήρηση πρέπει να εκτελείται μόνο από εξειδικευμένο προσωπικό.
- Εάν χρειάζεται, καθαρίστε τα εξωτερικά πάνελ του εξοπλισμού χρησιμοποιώντας ένα στεγνό πανί.
- Ελέγξτε ότι το διαθέτετε το πιο πρόσφατο λογισμικό. Αν όχι, ολοκληρώστε τη διαδικασία ανανέωσης.

ⓘ Ανατρέξτε στις Οδηγίες του συστήματος προϊόντος AXON DRIVE **6159990870** για περισσότερες λεπτομέρειες.

Μόλις ολοκληρωθεί η συντήρηση, κάντε τα εξής:

1. Ελέγξτε ότι η εγκατάσταση όλων των εξαρτημάτων έχει γίνει με τον προσήκοντα τρόπο
2. Ελέγξτε ότι το AXON MODULE έχει εγκατασταθεί σωστά στο AXON DRIVE
3. Ανατρέξτε στις Πληροφορίες Ασφαλείας για το AXON DRIVE (P/N 6159990890)

Χρήσιμες πληροφορίες

Διαδικτυακός τόπος

Πληροφορίες σχετικά με τα Προϊόντα, τα Εξαρτήματά, τα Ανταλλακτικά και τα Δημοσιευμένα θέματα μας βρίσκονται στον ιστότοπο Desoutter .

Παρακαλούμε επισκεφθείτε: www.desouttertools.com.

Πληροφορίες για εγχειρίδια εγκατάστασης

Λεπτομερείς οδηγίες λειτουργίας, εγχειρίδια εγκατάστασης και αναβάθμισης διατίθενται στη διεύθυνση https://www.desouttertools.com/resource-centre.

Πληροφορίες για ανταλλακτικά

Οι ανεπτυγμένες προβολές και ο κατάλογος ανταλλακτικών είναι διαθέσιμα στο Service Link στη διεύθυνση www.desouttertools.com.

Χώρα προέλευσης

France

Δελτία Δεδομένων Ασφαλείας MSDS/SDS

Τα δελτία δεδομένων ασφαλείας περιγράφουν τα χημικά προϊόντα που πωλούνται από την Desoutter.

Παρακαλούμε συμβουλευτείτε τον δικτυακό τόπο Desoutter για περισσότερες πληροφορίες https://www.desouttertools.com/legal/sds.

Πνευματικά δικαιώματα

© Copyright 2024, Ets Georges Renault, 38 rue Bobby Sands, 44818 Saint Herblain, France

Με την επιφύλαξη παντός δικαιώματος. Απαγορεύεται κάθε μη εξουσιοδοτημένη χρήση ή αντιγραφή των περιεχομένων ή μέρους τους. Αυτό ισχύει ιδίως για τα εμπορικά σήματα, τις επωνυμίες μοντέλων, τους αριθμούς ανταλλακτικών και τα σχεδιαγράμματα. Χρησιμοποιείτε μόνο εγκεκριμένα ανταλλακτικά. Οποιαδήποτε ζημιά ή δυσλειτουργία λόγω μη εγκεκριμένων ανταλλακτικών δεν καλύπτεται από την Εγγύηση ή την Ευθύνη Προϊόντος.

Tekniska data

Strömförsörjning

Ingångsspänning (V)	24 / 5 V ⎓

Strömförbrukning

24 V / I max	2 A
Max effektförbrukning (W)	48

Egenskaper för utgångsanslutningar

Se *schema 2.*	Spänning	Max. ström
USB-A (4)	5 V ⎓	500 mA
POE (via ethernet) (5) (överensstämmer med IEEE 802.3at)	57 V ⎓	420 mA

Lagrings- och användningsförhållanden

Förvaringstemperatur	-20 till +70 °C (-4 till +158 °F)
Drifttemperatur	0 till 45 °C (32 till 113 °F)
Luftfuktighet vid förvaring	0-95 % RH (kondensfri)
Luftfuktighet vid drift	0-90 % RH (kondensfri)
Höjd upp till	2 000 m (6 562 fot)
Kan användas i miljöer med föroreningsklass 2	

Deklarationer

Radiostörning

Detta är en klass-A-produkt. I hemmiljö kan den här produkten orsaka radiointerferens.

WEEE

Information om **Kassering av elektrisk och elektronisk utrustning (Waste of Electrical and Electronic Equipment)** (WEEE):
Denna produkt och dess information uppfyller kraven i WEEE-direktivet (2012/19/EU), och måste hanteras i enlighet med direktiv/förordningar.

Produkten är märkt med följande symbolen:

Produkter märkta med en överkryssad soptunna med hjul samt en svart linje nedanför innehåller delar som måste hanteras i enlighet med WEEE-direktiv/förordningar. Hela produkten eller WEEE-delarna kan skickas till ditt Kundcenter för omhändertagande.

Information om Artikel 33 i REACH

EU-förordning (EG) nr. 1907/2006 om registrering, utvärdering, godkännande och begränsning av kemikalier (Reach) anger bland annat krav rörande kommunikation i leveranskedjan. Informationskraven gäller även för produkter som innehåller så kallade Särskilt farliga ämnen (”Kandidatförteckningen”). Den 27 juni 2018 blev blymetall (CAS-nr. 7439-92-1) tillagt i Kandidatförteckningen.

I enlighet med informationen ovan har detta meddelande som syfte att informera dig om att vissa elektriska och mekaniska komponenter i produkten kan innehålla blymetall. Detta är i enlighet med rådande begränsningslagstiftning för specifika ämnen och baseras på undantag i RoHS-förordningen (2011/65/EU). Blymetall kommer inte att läcka eller förändras från eller i produkten vid normal användning och koncentrationen blymetall i den färdiga produkten ligger långt under gällande gränsvärden. Kom ihåg att kontrollera lokala krav för bly när produkten ska avfallshanteras.

Regionala krav

⚠ **VARNING**

Denna produkt kan utsätta dig för kemikalier inklusive bly, som är känd för staten Kalifornien för att orsaka cancer och fosterskador och annan reproduktiv skada. För mer information gå in på

https://www.p65warnings.ca.gov/

Säkerhet

KASSERA EJ – GE TILL ANVÄNDAREN

⚠ **VARNING Läs alla säkerhetsföreskrifter, instruktioner, illustrationer och specifikationer som hör till elverktyget.**

Underlåtenhet att följa alla angivna instruktioner kan leda till elektrisk stöt, eldsvåda och/eller svåra personskador.

Spara alla varningar och instruktioner för framtida bruk.

⚠ **VARNING Alla lokala säkerhetsföreskrifter avseende installation, drift och underhåll skall alltid åtföljas.**

Användningsintyg

- Endast för yrkesmässigt bruk.
- Denna produkt och medföljande tillbehör får inte modifieras på något sätt.
- Använd inte denna produkt om den har skadats.
- Om produktuppgifterna eller varningsskyltarna på produkten inte är läsliga eller lossnar ska de bytas omedelbart.
- Produkten får endast installeras, användas och servas av behöriga personer i en miljö för industriellt bruk.

Allmänna säkerhetsinstruktioner

⚠ **VARNING Läs alla säkerhetsvarningar och alla instruktioner. Underlåtenhet att följa dessa instruktioner kan leda till elektriska stötar, brand och/eller allvarliga skador.**

Spara alla varningar och instruktioner för framtida användning.

För att minska risken för skada måste alla som använder, installerar, reparerar, underhåller, byter tillbehör på eller arbeta nära detta verktyg läsa och förstå dessa instruktioner innan de utför en sådan uppgift.

Vid användning av elektrisk utrustning ska grundläggande säkerhetsåtgärder, inklusive följande, alltid följas för att minska risken för brand, elektriska stötar och personskador.

Vårt mål är att utveckla utrustning som hjälper dig att arbeta säkert och effektivt. Den viktigaste säkerhetsanordningen för denna eller någon utrustning är DU. Din omsorg och god bedömning är det bästa skyddet mot skada. Alla möjliga faror kan inte omfattas här, men vi har försökt lyfta fram några av de viktigaste.

⚠ **VARNING Risk för elektriska stötar**

Endast kvalificerade och utbildade operatörer ska installera, justera eller använda denna utrustning.

ⓘ För ytterligare säkerhetsinformation, kontakta:
• Övriga dokument och information som är förpackade med denna utrustning.
• Din arbetsgivare, fackförening och/eller branschförening.
• Ytterligare information om arbetshälsa och säkerhet kan erhållas från följande webbplatser:
• http://www.osha.gov (USA)
• https://osha.europa.eu/ (Europe)

Avsedd användning

Denna produkt är avsedd att ge direkt tillgång till data och parametrar från framsidan. Denna produkt får endast användas med Desoutter AXON DRIVE-serien. Ingen annan användning är tillåten.

Endast inomhusbruk.

EMC-BEGRÄNSNING AV ANVÄNDNING: ENDAST FÖR INDUSTRIELL ANVÄNDNING.

Produktspecifika anvisningar

Beskrivning

I hela dokumentet hänvisar termen **AXON MODULE** till **AXM-SX-modellen** eller någon annan framtida variant.

Se *Schema 2*.

Del	Beskrivning
1	Home-knapp
2	Lysdiod
3	Strömbrytarknapp
4	USB-A-uttag
5	Ethernet-uttag
6	AXON DRIVE-gränssnitt

	Kort tryck	Långt tryck
Home-knapp	Startsida / Huvudmeny	Sammanfattning av identifiering**
Strömbrytarknapp	Visa menyn « boot »	Slå på sys ON/STDBY

ⓘ Om du trycker på någon av knapparna när bakgrundsbelysningen är avstängd slås den på igen.

ⓘ Home-knappen visar identifieringsdata för systemet (namn, IP-adress, Wi-Fi SSID) för att underlätta anslutningsprocessen till detta system.

ⓘ Ett långt tryck på strömbrytaren i 2–5 sekunder stänger av enheten.

Blå lysdiod är tillgänglig på AXON MODULE:

	AV	PÅ	Kort Blinkar	Långt Blinkar
Blå lysdiod (under FCT1)	Trådlös AV	Trådlös tillgänglig	Trådlös startar	Hopparning läge

Symboler som används

⎓	Likström
⏚	Jordanslutning (jord)
⏚	Skyddsledarplint
|	På (ström)
○	Av (ström)
⚠	Varning, risk för elektrisk stöt
⚠	Varning, het yta
⚠	Varning, dokumentation måste konsulteras i alla fall där denna symbol är markerad, för att ta reda på arten av de potentiella farorna och eventuella åtgärder som måste vidtas för att undvika dem.

Montering av AXON MODULE

Se *schema 5*.

1. Placera strömbrytaren i AV-läge.
2. Vänta tills alla lysdioder har släckts.
3. Använd ett verktyg för att trycka in klämmorna på locket (1) som sitter på vänster sida, en efter en.

   ⓘ Verktyget kan vara en skruvmejsel eller ett liknande platt verktyg.
4. Ta bort locket (5) från systemet (2).
5. Håll i AXON MODULE (3) och för in den i systemet (2).
6. Vrid knoppen (4) till låsläge.

⚠ **VARNING**

► Knoppen är monterad på båda sidor av AXON MODULE. Båda knopparna måste vara låsta. Se dokumentet AXON MODULE -P/N 6159990870- för anvisningar om korrekt installation.

⚠ **VARNING Förvara AXON MODULE-anslutningslocket (5) och locket (1) på ett säkert ställe.**

De kommer att behövas när AXON MODULE demonteras från AXON DRIVE

Anslutning till Ethernet-port

Se *schema 4*.

ⓘ Använd endast skärmad kabel för Ethernet-anslutning.

1. Ta bort dammskyddet för Ethernet-uttaget.
2. Anslut Ethernet-kabeln (2) till en av systemets Ethernet-portar (1) och till extern utrustning (dator, CONNECT osv).

ⓘ Se dokument **6159990870** för instruktioner om hur du installerar extern utrustning på rätt sätt.

⚠ **VARNING Sätt alltid tillbaka dammskyddet för Ethernet-uttaget på Ethernet-uttaget när du har kopplat bort Ethernet-kabeln.**

Anslutning till USB-port

Se *schema 3*.

ⓘ Använd endast skärmad kabel för USB-anslutning.

1. Ta bort dammskyddet för USB-uttaget.

2. Anslut USB-kabeln (2) till en av systemets USB-portar (1) och till extern utrustning (dator osv).

ⓘ Se dokument **6159990870** för instruktioner om hur du installerar extern utrustning på rätt sätt.

⚠ **VARNING Sätt alltid tillbaka USB-uttagets dammskydd på USB-uttaget när du har kopplat bort USB-kabeln.**

Starta AXON DRIVE med hjälp av AXON MODULE

Se *schema 6*.

1. Kontrollera att AXON DRIVE-strömbrytaren är i läge PÅ (1).
2. När AXON DRIVE är avstängd trycker du på knappen (2) i 2 sekunder.

   ⓘ Rapportlysdioderna (2) blinkar under uppstarten av AXON DRIVE. Systemet är redo för drift när statuslysdioden lyser med fast sken och alla rapportlysdioder (2) är släckta.
3. Strömknappen (2) kan användas för att slå på/av modulen om strömbrytaren är i läge PÅ (1).

Stänga av AXON DRIVE med hjälp av AXON MODULE

Se *schema 6*.

1. När systemet är på trycker du på strömknappen (3) i 5 sekunder för att stänga av AXON MODULE.
2. Stäng av strömbrytaren (1) för att stänga av systemet.

ⓘ Se produktanvisningarna för AXON DRIVE-systemet **6159990870** för mer information.

Demontering av AXON MODUL

Se *schema 5*

1. Placera strömbrytaren i AV-läget. Se bild 1 i schema 6.
2. Vänta tills alla lysdioder har släckts.
3. Vrid knoppen (4) till upplåst läge.
4. Håll i AXON MODULE (3) och ta bort den från AXON DRIVE-systemet (2).
5. Montera locket (5) på AXON DRIVE-gränssnittet (2).
6. Montera locket (1) på AXON DRIVE (2).

⚠ **VARNING Sätt alltid tillbaka AXON MODULE-anslutningslocket (5) och locket (1) på AXON DRIVE när du har tagit bort AXON MODULE.**

Elsäkerhet

- **Jordad utrustning måste pluggas in i uttag som har installerats korrekt och jordats enligt motsvarande bestämmelser. Avlägsna aldrig jordningsstiftet eller ändra stickkontakten på något sätt. Använd inte adapterkontaktdon.** Kontrollera med en behörig elektriker om du är osäker på om uttaget är korrekt jordat. Om elektroniska fel eller haverier uppstår i utrustningen ger jordningen en ledare med lågt motstånd som leder bort strömmen från användaren. Gäller endast för Klass I-utrustning (jordad).
- Om bruksanvisningen inte efterföljs kan utrustningens säkerhet försämras.
- Använd endast den kabel som medföljer AXON DRIVE-systemet för att ansluta till elnätet och kabeln som medföljer verktyget för att ansluta till AXON DRIVE-systemet. Modifiera inte kablarna och använd dem inte för andra syften. Använd endast originalreservdelar.
- Om anvisningarna inte efterföljs finns risk för elchock.
- Får inte användas i omgivningar där explosionsrisk föreligger.
- **Undvik fysisk kontakt med jordade ytor såsom rör, element, ugnar och kylskåp.** Det finns en förhöjd risk för elchock om kroppen är jordad.
- **Utsätt inte utrustningen för regn eller väta.** Vatten som kommer in i ett utrustningen ökar risken för elchock. Dessa anvisningar gäller inte för utrustning som klassificeras som vattentät eller stänksäker.
- För minsta elektriska störningar ska utrustningen placeras så långt som möjligt från elektriska bruskällor, t.ex. bågsvetsningsutrustning och liknande.
- Ta bort elkabeln från AXON DRIVE vid fullständig frånkoppling av elförsörjningen.
- Gör inte åverkan på elkabeln. Använd aldrig elkabeln för att bära utrustningen eller för att dra ut stickkontakten ur uttaget. Se till att elkabeln inte kommer nära värme, olja, vassa kanter och rörliga delar. Byt omedelbart ut skadade kablar. Skadade kablar innebär högre risk för elchock.
- När svetsarbete utförs samtidigt ska arbetsstycket jordas separat under hela den tid som svetsningen pågår. Det är för att undvika att returströmmen kan gå genom systemets jordkablar om svetsutrustningens returledare inte har monterats korrekt på arbetsstycket. Desoutter rekommenderar att jordningen görs med ledare vars tvärsnittsarea är minst lika stor som svetsutrustningens returledare.

Skyltar och dekaler

Produkten är försedd med skyltar och dekaler med viktig information om personlig säkerhet och produktunderhåll. Skyltarna och dekalerna måste alltid vara lätta att läsa. Nya skyltar och dekaler kan beställas med hjälp av reservdelslistan.

s011050

Underhållsanvisningar

Före varje underhållsåtgärd, gör följande:

1. Stäng av systemet
2. Koppla ur elkabeln
3. Koppla ur verktygskabeln
4. Koppla bort AXON MODULE från AXON DRIVE

ⓘ Se produktanvisningarna för AXON DRIVE-systemet **6159990870** för mer information.

⚠ **VARNING Risk för elchock**

- ► Koppla ur strömförsörjningen och vänta 10 minuter innan serviceverksamhet påbörjas. Underlåtenhet att vänta 10 minuter kan resultera i elektriska stötar från ännu ej urladdade kondensatorer.
- ► Innan utrustningen åter tas i drift, kontrollera att dess huvudinställningar inte har ändrats och att säkerhetsanordningarna fungerar korrekt.
- ► Använd endast originalreservdelar.

- Underhåll bör endast utföras av behörig personal.
- Rengör vid behov systemets yttre paneler med en torr trasa.
- Kontrollera att programvaran är uppdaterad. Om inte, uppdatera programvaran.

ⓘ Se produktanvisningarna för AXON DRIVE-systemet **6159990870** för mer information.

När underhållet är klart gör du följande:

1. Kontrollera att alla delar är korrekt monterade
2. Kontrollera att AXON MODULE är korrekt monterad på AXON DRIVE
3. Se säkerhetsinformationen för AXON DRIVE (P/N 6159990890)

Användbar information

Webbplats

Information om våra produkter, tillbehör, reservdelar och publicerade ärenden hittar du på webbplatsen för Desoutter

Besök: www.desouttertools.com.

Information om installationshandböcker

Detaljerade anvisningar samt installations- och uppgraderingsanvisningar finns på https://www.desouttertools.com/resource-centre.

Information om reservdelar

Sprängskisser och reservdelslistor finns på Service Link på www.desouttertools.com.

Ursprungsland

France

Säkerhetsdatablad MSDS/SDS

Säkerhetsdatabladen beskriver de kemiska produkter som säljs av Desoutter.

Se webbplatsen för Desoutter om du behöver mer information https://www.desouttertools.com/legal/sds.

Copyright

© Copyright 2024, Ets Georges Renault, 38 rue Bobby Sands, 44818 Saint Herblain, France

Med ensamrätt. All obehörig användning eller kopiering av innehållet eller del därav är förbjuden. Detta gäller särskilt varumärken, modellbeteckningar, artikelnummer och ritningar.
Använd bara godkända delar. Skador eller fel som orsakas genom användning av icke godkända delar täcks inte av garanti eller företagets produktansvar.

Технические данные

Источник питания

Входное напряжение (В)	24 / 5 В ⎓

Потребляемая мощность

24 В / I макс.	2 A
Макс. потребление (Вт)	48

Характеристики разъемов выходов

Тип См. *схему 2*	Напряжение	Макс. ток
USB-A (4)	5 В ⎓	500 mA
POE (через Ethernet) (5) (соответствует стандарту IEEE 802.3at)	57 В ⎓	420 mA

Условия хранения и эксплуатации

Температура хранения	От -20 до +70 °C (от -4 до +158 °F)
Рабочая температура	От 0 до 45 °C (от 32 до 113 °F)
Влажность при хранении	Относительная влажность 0–95 %, без образования конденсата
Рабочая влажность	Относительная влажность 0–90 %, без образования конденсата
Высота до	2000 м (6562 футов)
Эксплуатация возможна при загрязнении окружающей среды до 2-й степени	

Декларации

Радиочастотные помехи

Это изделие класса A. В жилых помещениях данное изделие может стать источником радиопомех.

Директива WEEE

Информация, касающаяся **Директивы об отходах электрического и электронного оборудования** (WEEE): Данное изделие и информация о нем отвечают требованиям Директивы/нормам WEEE (2012/19/EU), и оно должно утилизироваться в соответствии с директивой/нормами.

На изделии имеется маркировка в виде следующего значка:

Изделия, маркированные символом перечеркнутого передвижного мусорного контейнера и одинарной черной линии под ним, содержат части, которые должны утилизироваться в соответствии с Директивой/нормами WEEE. Изделие целиком или его детали, на которые распространяется действие Директивы WEEE, можно отправить на утилизацию в местный центр обслуживания клиентов.

Информация относительно статьи 33 в REACH

Регламент Европейского союза (ЕС) № 1907/2006, регулирующий регистрацию, экспертизу, лицензирование и оборот химических средств (REACH), определяет, помимо прочего, требования к коммуникации в цепочке поставок. Информационные требования распространяются также на продукты, которые содержат так называемые особо опасные вещества (перечень веществ-кандидатов). 27 июня 2018 года металлический свинец (CAS номер 7439-92-1) был внесен в перечень веществ-кандидатов.

В связи с вышеизложенным настоящим ставим вас в известность, что некоторые электрические и механические компоненты продукта могут содержать металлический свинец. Это соответствует действующему законодательству в отношении ограничения использования веществ и основано на законных исключениях, указанных в Директиве ЕС по ограничению использования опасных веществ RoHS (2011/65/EU). Металлический свинец не дает утечек или не видоизменяется в продукте во время нормальной эксплуатации, и концентрация металлического свинца в готовом продукте намного ниже применимого порогового значения. Необходимо учитывать местные требования к утилизации свинца после окончания срока службы продукта.

Региональные требования

⚠ **ПРЕДУПРЕЖДЕНИЕ**

В процессе использования данного продукта существует опасность подвергнуться воздействию химических веществ, в частности, свинца, который, согласно данным, имеющимся в штате Калифорния, вызывает раковые заболевания, врожденные дефекты развития или другие патологии репродуктивной системы. Более подробная информация представлена на веб-сайте

https://www.p65warnings.ca.gov/

Безопасность

НЕ ВЫБРАСЫВАТЬ — ПЕРЕДАТЬ ПОЛЬЗОВАТЕЛЮ

⚠ **ПРЕДУПРЕЖДЕНИЕ Ознакомьтесь со всеми предупреждениями по безопасной работе, инструкциями, иллюстрациями и спецификациями, которые поставляются вместе с данным электроинструментом.**

Несоблюдение приведенных ниже инструкций может привести к поражению электрическим током, пожару и/или серьезной травме.

Сохраните все предупреждения и инструкции для справки на будущее.

⚠ **ПРЕДУПРЕЖДЕНИЕ Необходимо неукоснительно соблюдать все местные законодательно закрепленные правила техники безопасности, касающиеся установки, эксплуатации и техобслуживания.**

Предписание по использованию

- Только для профессионального использования.
- Запрещается модифицировать данное изделие и его принадлежности каким-либо образом.
- В случае повреждения данного изделие его использование запрещено.
- Если этикетка с информацией об изделии или с предупредительными знаками на корпусе изделия стала неразборчивой или отклеилась, без промедления замените ее.
- Данное устройство должно устанавливаться, эксплуатироваться и обслуживаться только квалифицированным персоналом в промышленных условиях.

Общие правила техники безопасности

⚠ **ПРЕДУПРЕЖДЕНИЕ Прочитайте все предупреждения и инструкции по технике безопасности. Несоблюдение данных предупреждений и инструкций может привести к поражению электрическим током, пожару и/или серьезной травме.**

Сохраните все предупреждения и инструкции для справки на будущее.

Чтобы снизить риск получения травмы, все лица, занятые в процессе эксплуатации, установки, ремонта, техобслуживания, замены принадлежностей данного инструмента или работающие возле него, должны прочесть и усвоить настоящие инструкции перед выполнением любой из упомянутых задач.

При использовании электрооборудования следует всегда соблюдать основные меры предосторожности, включая следующее, чтобы снизить риск возгорания, поражения электрическим током и получения травмы.

Нашей целью является создание оборудования, которое обеспечивает безопасное и эффективное выполнение работ. Важнейшим фактором достижения этой цели, а также защиты любого оборудования являетесь ВЫ САМИ. Ваша внимательность и адекватная оценка всех рисков являются лучшей защитой от причинения вреда своему

здоровью. В настоящем документе невозможно охватить все возможные опасности, но мы постарались описать некоторые наиболее важные из них.

⚠ **ПРЕДУПРЕЖДЕНИЕ Риск поражения электрическим током**

Монтаж и настройка оборудования должны осуществляться только квалифицированным и обученным персоналом.

ⓘ Дополнительная информация по технике безопасности:
• Другие документы и информация, находящиеся в упаковке с данным оборудованием.
• Ваш работодатель, профсоюз и/или отраслевая ассоциация.
• Дополнительная информация по охране труда и технике безопасности представлена на следующих веб-сайтах:
• http://www.osha.gov (США)
• https://osha.europa.eu/ (Европа)

Назначение

Данное изделие предназначено для обеспечения прямого доступа к данным и параметрам. Данное изделие разрешается использовать только вместе с ассортиментом Desoutter AXON DRIVE. Любое другое использование запрещено.

Использование только в помещении.

ОГРАНИЧЕНИЕ ИСПОЛЬЗОВАНИЯ ПО ЭМС: ТОЛЬКО ДЛЯ ПРОМЫШЛЕННОГО ПРИМЕНЕНИЯ.

Особые инструкции по устройству

Описание

Во всем документе термин **AXON MODULE** относится к **модели AXM-SX** или любому другому будущему варианту.

См. *Схема 2*.

Элемент	Описание
1	Кнопка Домой
2	Светодиод
3	Кнопка питания
4	Порт USB-A
5	Порт Ethernet
6	Интерфейс AXON DRIVE

	Короткое нажатие	Длительное нажатие
Кнопка Домой	Главная страница / Главное меню	Идентификационная сводка**
Кнопка питания	Открыть меню «boot»	Включить систему/STDBY (режим ожидания)

ⓘ Любое действие на любую кнопку при выключенной подсветке приводит к ее повторному включению.

ⓘ Кнопка Домой отображает идентификационные данные системы (имя, IP-адрес, Wi-Fi SSID), чтобы упростить процесс подключения к этой системе.

ⓘ Длительное нажатие кнопки питания в течение 2-5 секунд выключит питание привода.

Синий светодиод доступен на AXON MODULE:

	ВЫКЛ.	ВКЛ.	Коротко Мигает	Длинно Мигает
Синий светодиод (в соответствии с FCT1)	Беспроводная связь ВЫКЛ.	Беспроводная связь доступно	Беспроводная связь запускается	Сопряжение режим

Используемые символы

⎓	Постоянный ток
⏚	Клемма заземления (земля)
⏚	Клемма защитного проводника
|	Включение (питания)
○	Выключение (питания)
⚡	Осторожно, возможно поражение электрическим током
♨	Осторожно, горячая поверхность
⚠	Осторожно, во всех случаях, когда отмечен этот символ, необходимо ознакомиться с документацией, чтобы выяснить характер потенциальной опасности и действий, которые необходимо предпринять для ее предотвращения.

Монтаж AXON MODULE

См. *схему 5*.

1. Установите автоматический выключатель в положении ВЫКЛ.
2. Дождитесь выключения всех светодиодов.
3. С помощью инструмента один за другим нажимайте на зажимы крышки (1), которые расположены с левой стороны.

   ⓘ Инструмент может быть отверткой или аналогичным плоским инструментом.
4. Снимите крышку (5) с системы (2).
5. Держите AXON MODULE (3) и вставьте в систему (2).
6. Поверните ручку (4) в заблокированное положение.

⚠ **ПРЕДУПРЕЖДЕНИЕ**

► Ручка установлена с обеих сторон AXON MODULE. Обе ручки должны быть заблокированы. Инструкции по правильной настройке см. в документе AXON MODULE – P/N 6159990870.

⚠ **ПРЕДУПРЕЖДЕНИЕ Храните колпачок разъема (5) и крышку (1) AXON MODULE в безопасном месте.**

Они понадобятся для извлечения AXON MODULE из AXON DRIVE

Подключение к порту Ethernet

См. *схему 4*.

ⓘ Для Ethernet-подключения используйте только экранированный кабель.

1. Снимите пылезащитную крышку порта Ethernet.
2. Подключите кабель Ethernet (2) к одному из портов Ethernet (1) системы и к внешнему оборудованию (компьютер, CONNECT и т. д.).

ⓘ Инструкции по правильной настройке внешнего оборудования см. в документе **6159990870**.

⚠ **ПРЕДУПРЕЖДЕНИЕ После отсоединения кабеля Ethernet обязательно установите пылезащитный колпачок порта Ethernet.**

Подключение к порту USB

См. *схему 3*.

ⓘ Для USB-подключения используйте только экранированный кабель.

1. Снимите пылезащитную крышку порта USB.
2. Подключите кабель USB (2) к одному из портов USB (1) системы и к внешнему оборудованию (компьютер и т. д.).

ⓘ Инструкции по правильной настройке внешнего оборудования см. в документе **6159990870**.

⚠ **ПРЕДУПРЕЖДЕНИЕ После отсоединения кабеля USB обязательно установите пылезащитный колпачок порта USB.**

Включение питания AXON DRIVE с помощью AXON MODULE

См. *схему 6*.

1. Убедитесь, что автоматический выключатель AXON DRIVE находится в положении ВКЛ. (1).
2. Когда AXON DRIVE выключен, нажмите и удерживайте кнопку (2) в течение 2 секунд.

   ⓘ Во время запуска AXON DRIVE мигают отчетные светодиоды (2). Система будет готова к работе после того, как светодиод состояния останется неподвижным и все отчетные светодиоды (2) погаснут.
3. Кнопку питания (2) можно использовать для включения/выключения модуля, если автоматический выключатель находится в положении ВКЛ. (1).

Выключение питания AXON DRIVE с помощью AXON MODULE

См. *схему 6*.

1. Когда система включена, нажмите и удерживайте кнопку питания (3) в течение 5 секунд, чтобы включить AXON MODULE.
2. Выключите автоматический выключатель (1), чтобы выключить систему.

ⓘ Подробную информацию см. в Инструкции по системе AXON DRIVE **6159990870**.

Снятие AXON MODULE

См. *схему 5*

1. Установите автоматический выключатель в положении ВЫКЛ. См. рисунок 1 на схеме 6.
2. Дождитесь выключения всех светодиодов.
3. Поверните ручку (4) в разблокированное положение.
4. Держите AXON MODULE (3) и снимите его с AXON DRIVE (2).
5. Вставьте головку (5) в интерфейс AXON DRIVE (2).
6. Вставьте крышку (1) в AXON DRIVE (2).

⚠ **ПРЕДУПРЕЖДЕНИЕ После снятия AXON MODULE обязательно установите пылезащитный колпачок AXON MODULE (5) и крышку (1) на AXON DRIVE.**

Электробезопасность

- **Заземленное оборудование должно подсоединяться к розетке, установленной и заземленной надлежащим образом в соответствии с действующими правилами и нормами. Запрещается удалять заземляющий контакт или модифицировать вилку каким-либо образом. Не следует использовать штепселиперехо́дники любого вида.** Если у вас есть сомнения в отношении надлежащего заземления сетевой розетки, проконсультируйтесь с квалифицированным электриком. В случае отказа или выхода из строя электронной части оборудования заземление обеспечивает цепь с низким сопротивлением для отвода электричества от пользователя. Применимо только к оборудованию класса I (заземленному).
- Несоблюдение инструкции по эксплуатации может сказаться на безопасности данного устройства.
- Следует использовать только шнур питания, поставляемый с системой AXON DRIVE, для подключения к сети и шнур, поставляемый с инструментом, для подключения к системе AXON DRIVE. Запрещается модифицировать шнуры питания или использовать их для иных целей. Используйте только оригинальные запасные части.

- Несоблюдение данных инструкций может привести к поражению электрическим током.
- Эксплуатация во взрывоопасной атмосфере запрещена.
- **Избегайте физического контакта с заземленными поверхностями, такими как трубы, батареи отопления, духовки и холодильники.** При заземлении вашего тела повышается риск поражения электрическим током.
- **Не помещайте оборудование под дождь или во влажные условия.** Проникновение воды в оборудование повышает риск поражения электрическим током. Это указание не относится к оборудованию, классифицированному как водонепроницаемое или брызгостойкое.
- Для максимального снижения воздействия электрических помех следует располагать оборудование как можно дальше от источников электрического шума, таких как оборудование для электродуговой сварки и т. д.
- В случае полного отключения электропитания отсоедините кабель питания от AXON DRIVE.
- С кабелем питания следует обращаться только надлежащим образом. Запрещается использовать кабель питания для переноски оборудования или для вытягивания вилки из розетки. Провод питания должен располагаться вдали от источников тепла, масла, острых кромок и движущихся частей. Следует незамедлительно заменять поврежденные провода. Поврежденные провода повышают риск поражения электрическим током.
- При совместной работе со сварочным оборудованием обрабатываемая деталь в процессе сварки должна иметь отдельное заземление. Это необходимо для предотвращения прохождения обратного тока по проводам заземления системы, в случае если обратные провода сварочного оборудования не были смонтированы на обрабатываемой детали надлежащим образом. Desoutter рекомендует выполнять заземление проводами, площадь сечения которых не меньше площади сечения обратных проводов для используемого сварочного оборудования.

Обозначения и наклейки

На данном изделии имеются знаки и наклейки, содержащие важную информацию по технике безопасности и техобслуживанию изделия. Знаки и наклейки должны всегда оставаться разборчивыми. Новые знаки и наклейки можно заказать по перечню запчастей.

s011050

Инструкции по техобслуживанию

Перед выполнением любых действий по техническому обслуживанию действуйте следующим образом:

1. Выключите питание системы
2. Отсоедините кабель питания
3. Отсоедините кабель инструмента
4. Снимите AXON MODULE с AXON DRIVE

ⓘ Подробную информацию см. в Инструкции по системе AXON DRIVE **6159990870**.

⚠ **ПРЕДУПРЕЖДЕНИЕ Риск поражения электрическим током**

- ► Перед началом технического обслуживания отключите питание и подождите 10 минут. В противном случае, это может привести к поражению электрическим током из-за не до конца разряженных конденсаторов.
- ► Перед вводом оборудования в эксплуатацию проверьте, не были ли изменены его основные настройки, а также правильно ли работают предохранительные устройства.
- ► Используйте только оригинальные запасные части.

- Техническое обслуживание должно выполняться только квалифицированным персоналом.
- При необходимости протрите внешние панели системы сухой тканью.
- Убедитесь, что программное обеспечение обновлено. Если нет, обновите программное обеспечение.

ⓘ Подробную информацию см. в Инструкции по системе AXON DRIVE **6159990870**.

После выполнения любых действий по техническому обслуживанию действуйте следующим образом:

1. Проверьте правильность установки всех частей
2. Проверьте правильность установки AXON MODULE на AXON DRIVE
3. См. информацию по безопасности AXON DRIVE (P/N 6159990890)

Полезные сведения

Веб-сайт

На веб-сайте Desoutter представлена информация о наших изделиях, принадлежностях, запасных частях, а также печатные материалы.

Посетите: www.desouttertools.com.

Информация о руководствах по установке

Подробные инструкции по эксплуатации, руководства по монтажу и обновлению см. на сайтеhttps://www.desouttertools.com/resource-centre.

Информация о запасных частях

Трехмерные представления деталей и перечни запасных частей можно найти в разделе «Service Link» на сайте www.desouttertools.com.

Страна происхождения

France

Паспорта безопасности (MSDS / SDS)

В паспортах безопасности описаны химические продукты, продаваемые компанией Desoutter.

Посетите веб-сайт Desoutter, чтобы ознакомиться с более подробной информацией https://www.desouttertools.com/legal/sds.

Авторское право

© Авторское право, 2024, Ets Georges Renault, 38 rue Bobby Sands, 44818 Saint Herblain, France

Все права защищены. Любое несанкционированное использование или копирование содержимого настоящего документа или его части запрещено. В частности, это относится к товарным знакам, названиям моделей, номерам деталей и чертежам. Используйте только разрешенные запасные части. Любые повреждения или неисправности, возникшие в результате использования неразрешенных запасных частей, не попадают под действие гарантии и ответственности производителя за продукцию.

Dane techniczne

Zasilanie elektryczne

Napięcie wejściowe (V)	24 / 5 V ⎓

Pobór mocy

24 V / I max	2 A
Maks. pobór mocy (W)	48

Charakterystyka złączy wyjściowych

Zobaczyć *Schemat 2*, aby sprawdzić typ.	**Napięcie**	**Maks. natężenie prądu**
USB-A (4)	5 V ⎓	500 mA
PoE (przez Ethernet) (5) (zgodność z IEEE 802.3at)	57 V ⎓	420 mA

Warunki przechowywania i eksploatacji

Temperatura przechowywania	od -20 do +70 °C(od -4 do +158 °F)
Temperatura robocza	od 0 do 45 °C(od 32 do 113 °F)
Wilgotność przechowywania	0-95 % wilgotności względnej (bez kondensacji)
Wilgotność robocza	0-90 % wilgotności względnej (bez kondensacji)
Maks. wysokość n.p.m.	2000 m (6562 stopy)
Możliwość eksploatacji w środowisku o stopniu zanieczyszczenia 2	

Deklaracje

Zakłócenia radiowe

Niniejszy produkt jest produktem klasy A. Używanie niniejszego produktu w środowisku domowym może powodować występowanie zakłóceń radiowych.

Dyrektywa WEEE

Informacje dotyczące dyrektywy w sprawie **utylizacji zużytego sprzętu elektrycznego i elektronicznego** (WEEE): Niniejszy produkt wraz z dotyczącymi go informacjami spełnia wymagania dyrektywy /rozporządzeń WEEE (2012/19/EU) i musi być utylizowany zgodnie z tą dyrektywą/tymi rozporządzeniami.

Produkt jest oznaczony następującym symbolem:

Produkty oznaczane symbolem przekreślonego pojemnika na odpady na kółkach oraz jednym czarnym paskiem pod spodem zawierają części, z którymi należy postępować zgodnie z dyrektywą/rozporządzeniami WEEE. Cały produkt lub części oznaczone symbolem „WEEE” można przesłać do lokalnego Centrum Obsługi Klienta w celu utylizacji.

Informacje dotyczące artykułu 33 rozporządzenia REACH

Rozporządzenie Unii Europejskiej (UE) nr 1907/2006 w sprawie rejestracji, oceny, udzielania zezwoleń i stosowanych ograniczeń w zakresie chemikaliów (REACH) definiuje między innymi wymagania dotyczące komunikacji w łańcuchu dostaw. Wymóg informacyjny ma zastosowanie do produktów zawierających tak zwane substancje stanowiące bardzo duże zagrożenie (lista kandydacka). 27 czerwca 2018 do listy kandydackiej dodano ołów (CAS nr 7439-92-1).

W związku z powyższym niniejszy dokument służy poinformowaniu, że niektóre podzespoły elektryczne i mechaniczne produktu mogą zawierać ołów. Jest zgodny z obowiązującymi przepisami dotyczącymi substancji zakazanych i został opracowany w oparciu o zatwierdzone wyłączenia w dyrektywie RoHS (2011/65/UE). Ołów nie będzie wyciekał z produktu ani zmieniał formy podczas normalnej eksploatacji i jego stężenie w całym produkcie jest znacznie niższe niż obowiązująca wartość graniczna. Należy przestrzegać lokalnych wymagań dotyczących utylizacji ołowiu po upływie okresu eksploatacji produktu.

Wymagania regionalne

⚠ **OSTRZEŻENIE**

Ten produkt może narazić użytkownika na kontakt z chemikaliami, między innymi ołowiem, który wg władz stanu Kalifornia powoduje raka, wady wrodzone i upośledzenie płodności. Więcej informacji podano w witrynie

https://www.p65warnings.ca.gov/

Bezpieczeństwo

Nie wyrzucać — przekazać użytkownikowi

⚠ **OSTRZEŻENIE Należy przeczytać wszystkie ostrzeżenia dotyczące bezpieczeństwa oraz zapoznać się ze wszystkimi instrukcjami, ilustracjami i specyfikacjami dołączonymi do niniejszego narzędzia mechanicznego.**

Nieprzestrzeganie wszystkich zmieszczonych poniżej instrukcji może doprowadzić do porażenia prądem elektrycznym, pożaru i/lub poważnych obrażeń.

Wszystkie ostrzeżenia i instrukcje należy zachować do wykorzystania w przyszłości.

⚠ **OSTRZEŻENIE Należy zawsze przestrzegać wszystkich lokalnych przepisów dotyczących instalacji, obsługi i konserwacji.**

Oświadczenie o przeznaczeniu

- Wyłącznie do użytku profesjonalnego.
- Nie wolno w żaden sposób modyfikować produktu ani jego akcesoriów.
- Nie należy użytkować uszkodzonego produktu.
- Jeśli umieszczone na produkcie etykiety zawierające dane produktu lub ostrzegające przed niebezpieczeństwem przestaną być czytelne lub odpadną, należy je niezwłocznie wymienić.
- Produkt musi być instalowany, obsługiwany i serwisowany wyłącznie przez wykwalifikowaną osobę w warunkach przemysłowych.

Ogólne instrukcje bezpieczeństwa

⚠ **OSTRZEŻENIE Należy przeczytać wszystkie ostrzeżenia dotyczące bezpieczeństwa oraz wszystkie instrukcje. Nieprzestrzeganie ostrzeżeń i instrukcji może spowodować porażenie prądem elektrycznym, pożar i/lub poważne obrażenia.**

Wszystkie ostrzeżenia i instrukcje należy zachować do wykorzystania w przyszłości.

Aby zmniejszyć zagrożenie wystąpienia obrażeń, wszystkie osoby korzystające z tego narzędzia, wykonujące jego instalację, naprawy, przeglądy, a także osoby wymieniające jego elementy lub pracujące w jego pobliżu, powinny przed przystąpieniem do tych czynności przeczytać i zrozumieć niniejsze instrukcje.

Podczas używania sprzętu elektrycznego należy zawsze przestrzegać podstawowych środków ostrożności, łącznie z zamieszczonymi poniżej, aby ograniczyć ryzyko pożaru, porażenia elektrycznego lub obrażeń ciała.

Naszym celem jest produkowanie sprzętu, który pomaga użytkownikowi pracować bezpiecznie i wydajnie. Najważniejszym „urządzeniem zabezpieczającym” jest osoba obsługująca sprzęt. Wykazywana przez operatora dbałość i prawidłowa ocena sytuacji są najlepszą ochroną przed odniesieniem obrażeń ciała. Nie ma możliwości opisania w niniejszej instrukcji wszystkich możliwych zagrożeń, lecz jej autorzy starali się uwzględnić najważniejsze z nich.

⚠ **OSTRZEŻENIE Ryzyko porażenia prądem**

Tylko wykwalifikowani i przeszkoleni operatorzy mogą instalować, regulować lub użytkować to wyposażenie.

ⓘ Dodatkowych informacji dotyczących bezpieczeństwa prosimy szukać:
• w pozostałych dokumentach i informatorach zapakowanych wraz z niniejszym urządzeniem;
• u pracodawcy lub w odpowiednim stowarzyszeniu bądź organizacji zawodowej;
• na następujących witrynach poświęconych bezpieczeństwu i higienie pracy:
• http://www.osha.gov (USA)
• https://osha.europa.eu/ (Europa)

Przeznaczenie

Niniejszy produkt jest przeznaczony do zapewnienia bezpośredniego dostępu do danych i parametrów. Niniejszy produkt musi być używany wyłącznie z gamą produktów AXON DRIVE firmy Desoutter. Używanie do innych celów jest niedozwolone.

Tylko do użytku w pomieszczeniach

OGRANICZENIE UŻYTKOWANIA WG EMC: WYŁĄCZNIE DO UŻYTKU PRZEMYSŁOWEGO.

Instrukcje dotyczące produktu

Opis

W całym niniejszym dokumencie termin **AXON MODULE** odnosi się do **modelu AXM-SX** bądź do dowolnego jego wariantu, który stanie się dostępny w przeszłości.

Zobaczyć *Schemat 2*.

Element	Opis
1	Przycisk strony głównej
2	Dioda LED
3	Przycisk zasilania
4	Gniazdo USB-A
5	Gniazdo Ethernet
6	Interfejs AXON DRIVE

	Krótkie naciśnięcie	Długie naciśnięcie
Przycisk strony głównej	Strona główna / menu główne	Podsumowanie identyfikacji**
Przycisk zasilania	Wyświetla menu startowe	Włącza system / przełącza go w tryb gotowości

ⓘ Każde naciśnięcie jednego z tych przycisków, gdy podświetlenie jest wyłączone, powoduje jego ponowne włączenie.

ⓘ Przycisk strony głównej wyświetla dane identyfikacyjne systemu (nazwę, adres IP, identyfikator SSID sieci Wi-Fi), aby ułatwić proces połączenia z tym systemem.

ⓘ Długie naciśnięcie przycisku zasilania przez okres 2–5 sekund spowoduje wyłączenie napędu.

W AXON MODULE dostępna jest niebieska dioda LED:

	WYŁ.	**WŁĄCZONY**	**Krótko Miga**	**Długo Miga**
Niebieska dioda LED (pod FCT1)	Bezprzewodowo WYŁ.	Bezprzewodowo dostępne	Bezprzewodowo uruchamiane	Parowanie – tryb

Stosowane symbole

⎓	Prąd stały
⏚	Zacisk masy (uziemienia)
⏚	Zacisk przewodu ochronnego
|	Włączone (zasilanie)
○	Wyłączone (zasilanie)
⚠	Uwaga: zagrożenie porażenia prądem
⚠	Uwaga: gorąca powierzchnia
⚠	Uwaga: we wszystkich przypadkach oznaczonych tym symbolem należy zapoznać się z dokumentacją, aby poznać charakter potencjalnych ZAGROŻEŃ oraz działania, które należy podjąć w celu ich uniknięcia.

Montaż AXON MODULE

Zobaczyć *Schemat 5*.

1. Ustawić wyłącznik automatyczny w pozycji wyłączonej (OFF).
2. Zaczekać, aż wszystkie diody LED się zapalą.
3. Za pomocą narzędzia wcisnąć kolejno zatrzaski osłony (1) znajdujące się po lewej stronie.

   ⓘ Narzędziem tym może być śrubokręt lub podobne płaskie narzędzie.
4. Odłączyć osłonę (5) od systemu (2).
5. Przytrzymać AXON MODULE (3) i włożyć do systemu (2).
6. Obrócić pokrętło (4) do pozycji zablokowanej.

⚠ **OSTRZEŻENIE**

► Pokrętło jest zainstalowane po obu stronach AXON MODULE. Oba pokrętła muszą być zablokowane. Instrukcje dotyczące poprawnej konfiguracji można znaleźć w dokumentacji AXON MODULE o numerze 6159990870.

⚠ **OSTRZEŻENIE Trzymać nasadkę złącza AXON MODULE (5) i osłonę (1) w bezpiecznym miejscu.**

Będą one potrzebne podczas wyjmowania AXON MODULE z AXON DRIVE.

Podłączanie do portu Ethernet

Zobaczyć *Schemat 4*.

ⓘ Do połączenia Ethernet należy użyć wyłącznie ekranowanego przewodu.

1. Zdjąć osłonę przeciwpyłową z gniazda Ethernet.
2. Podłączyć przewód Ethernet (2) do jednego z portów Ethernet (1) systemu i do urządzenia zewnętrznego (komputera, CONNECT itp.).

ⓘ Instrukcje dotyczące poprawnej konfiguracji urządzeń zewnętrznych można znaleźć w dokumencie o numerze **6159990870**

⚠ **OSTRZEŻENIE Po odłączeniu przewodu Ethernet należy zawsze zakładać osłonę przeciwpyłową na gniazdo Ethernet.**

Podłączanie do portu USB

Zobaczyć *Schemat 3*.

ⓘ Do połączenia USB należy użyć wyłącznie ekranowanego przewodu.

1. Zdjąć osłonę przeciwpyłową z gniazda USB.
2. Podłączyć przewód USB (2) do jednego z portów USB (1) systemu i do urządzenia zewnętrznego (np. komputera).

ⓘ Instrukcje dotyczące poprawnej konfiguracji urządzeń zewnętrznych można znaleźć w dokumencie o numerze **6159990870**

⚠ **OSTRZEŻENIE Po odłączeniu przewodu USB należy zawsze zakładać osłonę przeciwpyłową na gniazdo USB.**

Włączanie AXON DRIVE za pomocą AXON MODULE

Zobaczyć *Schemat 6*.

1. Sprawdzić, czy wyłącznik automatyczny AXON DRIVE jest w pozycji włączonej (ON) (1).
2. Gdy AXON DRIVE jest wyłączony, nacisnąć przycisk (2) na 2 sekundy.

   ⓘ Diody LED raportowania (2) migają podczas uruchamiania AXON DRIVE. System jest gotowy do działania, gdy dioda LED stanu świeci ciągłym światłem i wszystkie diody LED raportowania (2) są zgaszone.

3. Przycisk zasilania (2) można użyć w celu włączeni lub wyłączenia urządzenia, w przypadku gdy wyłącznik automatyczny jest w pozycji włączonej (ON) (1).

Wyłączanie AXON DRIVE za pomocą AXON MODULE

Zobaczyć *Schemat 6*.

1. Gdy system jest włączony, nacisnąć przycisk zasilania (3) na 5 sekund, aby wyłączyć AXON MODULE.
2. Wyłączyć wyłącznik automatyczny (1), aby wyłączyć system.

ⓘ Więcej szczegółowych informacji można znaleźć w Instrukcji obsługi produktu AXON DRIVE o numerze **6159990870**.

Demontaż AXON MODULE

Zobaczyć *Schemat 5*.

1. Ustawić wyłącznik automatyczny w pozycji wyłączonej (OFF). Zobaczyć Rysunek 1 i Schemat 6.
2. Zaczekać, aż wszystkie diody LED się zapalą.
3. Obrócić pokrętło (4) do pozycji odblokowanej.
4. Przytrzymać AXON MODULE (3) i usunąć go z AXON DRIVE (2).
5. Założyć osłonę (5) na interfejs AXON DRIVE (2).
6. Założyć osłonę (1) na AXON DRIVE (2).

⚠ **OSTRZEŻENIE Po odłączeniu AXON MODULE należy zawsze umieszczać zaślepkę złącza AXON MODULE (5) i osłonę (1) na AXON DRIVE.**

Bezpieczeństwo elektryczne

- **Uziemiane urządzenie należy podłączyć do gniazda elektrycznego, które zostało odpowiednio zainstalowane i uziemione zgodnie z obowiązującymi przepisami. W żadnym wypadku nie wolno usuwać bolca uziemiającego, ani w jakikolwiek sposób modyfikować wtyczki. Nie wolno stosować żadnych adapterów wtyczek.** W razie wątpliwości co do prawidłowości uziemienia gniazda elektrycznego należy zasięgnąć porady wykwalifikowanego elektryka. Uziemienie zapewnia niskorezystancyjną drogę przepływu prądu do ziemi w celu ochrony użytkownika w przypadku wystąpienia usterki lub awarii elektronicznych podzespołów urządzenia. Dotyczy wyłącznie sprzętu klasy I (uziemianego).
- Nieprzestrzeganie zaleceń niniejszej instrukcji obsługi może mieć negatywny wpływ na bezpieczeństwo użytkowania opisywanego sprzętu.
- Do podłączenia systemu AXON DRIVE do sieci elektrycznej używać wyłącznie przewodu dostarczonego wraz z systemem, zaś do podłączania systemu AXON DRIVE używać wyłącznie przewodu dostarczonego wraz z narzędziem. Nie wolno modyfikować przewodów ani używać ich do innych celów. Używać wyłącznie oryginalnych części zamiennych.
- Nieprzestrzeganie powyższych instrukcji może spowodować porażenie prądem elektrycznym.
- Nie wolno używać w miejscach, w których występuje atmosfera wybuchowa.
- **Unikać fizycznego kontaktu z powierzchniami uziemionymi, takimi jak rury, chłodnice, piece i chłodziarki.** W przypadku uziemienia ciała występuje zwiększone ryzyko porażenia prądem elektrycznym.
- **Nie wolno narażać urządzenia na działanie deszczu lub wilgoci.** Woda przedostająca się do wnętrza urządzenia zwiększa ryzyko porażenia prądem elektrycznym. Niniejsza instrukcja nie dotyczy urządzenia sklasyfikowanego jako wodoszczelne lub bryzgoszczelne.
- W celu ograniczenia do minimum zakłóceń elektrycznych urządzenie należy umieścić możliwie jak najdalej od potencjalnych źródeł zakłóceń elektrycznych, takich jak urządzenia do spawania elektrycznego itp.
- Odłączyć przewód zasilający od AXON DRIVE w przypadku całkowitego odłączenia zasilania elektrycznego.
- Należy dbać o dobry stan przewodu zasilającego. W żadnym wypadku nie wolno wykorzystywać przewodu zasilającego do przenoszenia urządzenia, ani do wyciągania wtyczki z gniazda elektrycznego. Przewód zasilający powinien być umieszczony z dala od źródeł ciepła, ostrych krawędzi lub ruchomych części. Uszkodzone przewody należy natychmiast wymienić. Uszkodzony przewód zwiększa ryzyko porażenia prądem elektrycznym.
- W przypadku równoczesnego używania sprzętu spawalniczego obrabiany przedmiot musi być uziemiony osobno podczas spawania. Ma to na celu uniemożliwienie przepływu prądu powrotnego przez przewody uziemiające systemu w przypadku nieprawidłowego podłączenia przewodów powrotnych sprzętu spawalniczego do spawanego przedmiotu. Desoutter zaleca wykonanie uziemienia przewodem o polu przekroju co najmniej równym polu przekroju przewodu powrotnego używanego sprzętu spawalniczego.

Oznakowania i naklejki

Na produkcie umieszczone są znaki i naklejki zawierające ważne informacje dotyczące bezpieczeństwa ludzi i konserwacji produktu. Znaki i naklejki powinny być zawsze czytelne. Nowe znaki i naklejki można zamówić, korzystając z listy części zamiennych.

s011050

Instrukcja konserwacji

Przed rozpoczęciem przeglądu narzędzie należy wykonać następujące czynności:

1. Wyłączyć system.
2. Odłączyć przewód zasilający.
3. Odłączyć przewód narzędzia.
4. Odłączyć AXON MODULE od AXON DRIVE.

ⓘ Więcej szczegółowych informacji można znaleźć w Instrukcji obsługi produktu AXON DRIVE o numerze **6159990870**.

⚠ **OSTRZEŻENIE Zagrożenie porażenia prądem**

- ► Przed przystąpieniem do czynności serwisowych należy odłączyć urządzenie od zasilania i odczekać 10 minut. Niezachowanie 10-minutowego odstępu może spowodować porażenie prądem elektrycznym przez nierozładowane kondensatory.
- ► Przed ponownym uruchomieniem urządzenia należy sprawdzić, czy jego główne ustawienia nie zostały zmienione i czy urządzenia zabezpieczające działają prawidłowo.
- ► Używać wyłącznie oryginalnych części zamiennych.

- Konserwacja powinna być wykonywana wyłącznie przez wykwalifikowany personel.
- W razie potrzeby należy wyczyścić zewnętrzne panele systemu za pomocą suchej szmatki.
- Sprawdzić, czy oprogramowanie jest aktualne. Jeśli nie, zaktualizować je.

ⓘ Więcej szczegółowych informacji można znaleźć w Instrukcji obsługi produktu AXON DRIVE o numerze **6159990870**.

Po zakończeniu konserwacji należy wykonać następujące czynności:

1. Sprawdzić, czy wszystkie części są prawidłowo zainstalowane.
2. Sprawdzić, czy AXON MODULE jest prawidłowo zainstalowany w AXON DRIVE.
3. Zapoznać się z informacjami dotyczącymi bezpieczeństwa dla AXON DRIVE o numerze 6159990890.

Przydatne informacje

Strona internetowa

Informacje o naszych produktach, akcesoriach, częściach zamiennych i publikacjach można odnaleźć na stronie Desoutter.

Zapraszamy do odwiedzenia: www.desouttertools.com.

Informacje o podręcznikach instalacji

Szczegółowe instrukcje obsługi, instalacji i modyfikacji są dostępne na stronie https://www.desouttertools.com/resource-centre.

Informacje o częściach zamiennych

Rysunki złożeniowe i lista części zamiennych są dostępne w dziale „Service Link” na stronie www.desouttertools.com.

Kraj pochodzenia

France

Karty charakterystyki substancji niebezpiecznych MSDS/SDS

Karty charakterystyki produktu zawierają opis produktów chemicznych sprzedawanych przez Desoutter.

Więcej informacji zamieszczono na stronie Desoutter https://www.desouttertools.com/legal/sds.

Prawa autorskie

© Copyright 2024, Ets Georges Renault, 38 rue Bobby Sands, 44818 Saint Herblain, France

Wszelkie prawa zastrzeżone. Wszelkie nieuprawnione użytkowanie lub kopiowanie zawartości niniejszego dokumentu bądź jego części jest zabronione. Dotyczy to w szczególności znaków towarowych, oznaczeń modeli, numerów części oraz rysunków. Używać wyłącznie zatwierdzonych części zamiennych. Wszelkie uszkodzenia lub usterki spowodowane używaniem niezatwierdzonych części zamiennych nie są objęte gwarancją ani odpowiedzialnością z tytułu rękojmi za wady produktu.

Technické údaje

Napájanie

Vstupné napätie (V)	24 / 5 V ⎓

Spotreba energie

24 V / I max.	2 A
Max. spotreba (W)	48

Vlastnosti výstupných konektorov

Napíšte Pozri *schéma 2.*	Napätie	Max. prúd
USB-A (4)	5 V ⎓	500 mA
POE (cez ethernet) (5) (v súlade s normou IEEE 802.3at)	57 V ⎓	420 mA

Podmienky skladovania a používania

Skladovacia teplota	-20 až +70 °C (-4 až +158 °F)
Prevádzková teplota	0 až 45 °C (32 až 113 °F)
Skladovacia vlhkosť	0 – 95 % RV (nekondenzujúca)
Prevádzková vlhkosť	0 – 90 % RV (nekondenzujúca)
Nadmorská výška až do	2000 m (6562 stôp)
Použiteľné v prostredí so stupňom znečistenia 2	

Vyhlásenia

Rádiové rušenie

Toto je produkt triedy A. Tento produkt môže v domácom prostredí spôsobiť rušenie rádiového signálu.

WEEE

Informácie týkajúce sa **odpadu z elektrických a elektronických zariadení** (WEEE):
Tento výrobok a informácie o ňom spĺňajú požiadavky smernice/nariadenia o odpade z elektrických a elektronických zariadení WEEE (2012/19/EU) a musíte s nimi manipulovať v súlade s touto smernicou/nariadeniami.

Tento výrobok je označený nasledujúcim symbolom:

výrobky označené symbolom prečiarknutého odpadkového koša so samostatným čiernym pruhom pod košom obsahujú diely, s ktorými sa musí manipulovať v súlade so smernicou/nariadeniami WEEE. Celý výrobok, resp. diely WEEE, môžu byť odoslané do vášho „zákazníckeho strediska" na manipuláciu.

Informácie týkajúce sa článku 33 v nariadení REACH

Európske nariadenie (EÚ) č. 1907/2006 o registrácii, hodnotení, autorizácii a obmedzovaní chemických látok (REACH) definuje, okrem iného, požiadavky súvisiace s komunikáciou v dodávateľskom reťazci. Požiadavka na informácie sa vzťahuje aj na výrobky obsahujúce tzv. látky vzbudzujúce veľmi veľké obavy („zoznam kandidátskych látok") 27. júna 2018 bolo do zoznamu kandidátskych látok pridané kovové olovo (č. CAS 7439-92-1).

V súlade s vyššie uvedeným vás to má informovať, že určité elektrické a mechanické komponenty vo výrobku môžu obsahovať kovové olovo. Je to v zhode s aktuálnymi právnymi predpismi o obmedzovaní látok a na základe zákonných výnimiek v smernici RoHS (2011/65/EÚ). Počas normálneho používania nedôjde k úniku ani premene kovového olova z výrobku a koncentrácia kovového olova v celom výrobku je značne pod príslušnou prahovou hodnotou. Pri likvidácii olova na konci životnosti výrobku zohľadnite, prosím, miestne požiadavky.

Regionálne požiadavky

⚠ **VAROVANIE**

Pri používaní tohto výrobku môžete byť vystavení chemikáliám vrátane olova, o ktorom je v štáte Kalifornia známe, že spôsobuje rakovinu a vrodené chyby alebo iné reprodukčné poruchy. Pre viac informácií prejdite na

https://www.p65warnings.ca.gov/

Bezpečnosť

NEVYHADZUJE – ODOVZDAJTE POUŽÍVATEĽOVI

⚠ **VAROVANIE Prečítajte si všetky bezpečnostné varovania, pokyny, obrázky a špecifikácie poskytnuté s týmto elektrickým nástrojom.**

Nedodržanie všetkých dole uvedených pokynov môže mať za následok zásah elektrickým prúdom, požiar a/alebo vážne poranenie.

Všetky varovania a pokyny si odložte pre budúce nahliadnutie.

⚠ **VAROVANIE Všetky lokálne legislatívne bezpečnostné predpisy, ktoré sa týkajú inštalácie, prevádzky a údržby sa musia vždy dodržiavať.**

Účel použitia

- Iba pre profesionálne použitie.
- Tento výrobok a jeho príslušenstvo sa nesmie v žiadnom prípade prerábať.
- Tento výrobok nepoužívajte, ak bol poškodený.
- Ak údaje o výrobku alebo výstražné štítky upozorňujúce na nebezpečenstvo umiestnené na výrobku prestanú byť čitateľné alebo sa uvoľnia, bezodkladne ich nahraďte.
- Výrobok smie inštalovať, obsluhovať a servisovať iba kvalifikovaná osoba v priemyselnom prostredí.

Všeobecné bezpečnostné pokyny

⚠ **VAROVANIE Prečítajte si všetky bezpečnostné varovania a všetky pokyny. Nedodržanie varovaní a pokynov môže spôsobiť zásah elektrickým prúdom, požiar a/alebo vážne zranenie.**

Všetky varovania a pokyny si odložte pre budúce nahliadnutie.

Na zníženie rizika zranenia, všetky osoby, ktoré používajú, inštalujú, opravujú, vymieňajú príslušenstvo alebo pracujú v blízkosti tohto nástroja, si musia prečítať a pochopiť tieto pokyny predtým, než vykonajú akúkoľvek takúto úlohu.

Pri použití elektrického vybavenia treba vždy dodržiavať základné bezpečnostné opatrenia, aby sa znížilo riziko požiaru, úrazu elektrickým prúdom a zranenia osoby.

Našim cieľom je vyrábať nástroje, ktoré vám pomôžu pracovať bezpečne a efektívne. Najdôležitejším bezpečnostným prvkom akéhokoľvek nástroja ste VY. Opatrnosť a dobrý úsudok sú najlepšou ochranou pred úrazom. Nie je možné tu pokryť všetky možné riziká, ale pokúsili sme sa zvýrazniť tie najdôležitejšie.

⚠ **VAROVANIE Riziko zasiahnutie elektrickým prúdom**

Toto zariadenie smú inštalovať, nastavovať alebo používať iba kvalifikovaní a vyškolení operátori.

ⓘ Pre ďalšie informácie o bezpečnosti slúžia:
• Ďalšie dokumenty a informácie pribalené k tomuto zariadeniu.
• Váš zamestnávateľ, odbory a/alebo obchodné združenie.
• Ďalšie informácie o zdraví a bezpečnosti na pracovisku nájdete na nasledujúcich webových stránkach:
• http://www.osha.gov (USA)
• https://osha.europa.eu/ (Európa)

Určené použitie

Tento produkt je určený na poskytovanie priameho predného prístupu k údajom a parametrom. Produkt sa môže používať len s produktami Desoutter rady AXON DRIVE. Iné použitie nepovolené.

Len na použitie v interiéri.

EMC OBMEDZENIE POUŽITIA: IBA PRE PRIEMYSELNÉ POUŽITIE.

Pokyny špecifické pre výrobok

Popis

V celom dokumente pojem **AXON MODULE** odkazuje na **AXM-SX model** alebo akékoľvek budúce varianty.

Pozri *Schéma 2*.

Položka	Popis
1	Tlačidlo Domov
2	LED kontrolka
3	Tlačidlo napájania
4	Zásuvka USB-A
5	Zásuvka pre sieť Ethernet
6	Rozhranie AXON DRIVE

	Krátke stlačenie	Dlhé stlačenie
Tlačidlo Domov	Domovská stránka / Hlavná ponuka	Súhrn identifikácie**
Tlačidlo napájania	Zobraziť ponuku « zavádzanie »	Zapnúť sys ZAP/ POHOT.

ⓘ Akákoľvek akcia na ktoromkoľvek z tlačidiel, keď je podsvietenie vypnuté, má za následok jeho opätovné zapnutie.

ⓘ Tlačidlo Domov zobrazí identifikačné údaje systému (názov, IP adresa, SSID Wi-Fi), aby sa uľahčil proces pripojenia k tomuto systému.

ⓘ Dlhým stlačením tlačidla napájania na 2-5 sekúnd sa jednotka vypne.

Modrá LED kontrolka je dostupná na AXON MODULE:

	VYP	ZAP	Krátke Blikanie	Dlhé Blikanie
Modrá LED kontrolka (pod FCT1)	Bezdrôtové VYP	Bezdrôtové dostupné	Bezdrôtové spustenie	Párovanie režim

Použité symboly

⎓	Jednosmerný prúd
⏚	Uzemňovacia svorka
⏚	Svorka ochranného vodiča
|	ZAP (napájanie)
○	VYP (napájanie)
⚠	Pozor, možnosť zásahu elektrickým prúdom
⚠	Pozor, horúci povrch
⚠	Pozor, vo všetkých prípadoch, kde je označený tento symbol, si prečítajte dokumentáciu, aby ste zistili povahu potenciálnych NEBEZPEČENSTIEV a opatrenia, ktoré treba prijať, aby sa im predišlo.

Montáž AXON MODULE

Pozri *schéma 5*.

1. Dajte istič do polohy VYP.
2. Počkajte, kým sa všetky kontrolky LED nevypnú.
3. Pomocou nástroja postupne zatlačte svorky krytu (1) umiestnené na ľavej strane.

   ⓘ Nástrojom môže byť skrutkovač alebo podobný plochý nástroj.
4. Odstráňte uzáver (5) zo systému (2).
5. Podržte AXON MODULE (3) a vložte ho do systému (2).
6. Otočte gombík (4) do zamknutej polohy.

⚠ **VAROVANIE**

► Gombík je nainštalovaný na oboch stranách AXON MODULE. Obidva gombíky musia byť zamknuté. Pozrite si dokument -P/N 6159990870- modulu AXON MODULE, kde nájdete pokyny pre správne nastavenie.

⚠ **VAROVANIE Uschovajte čiapočku konektora AXON MODULE (5) a kryt (1) na bezpečné miesto.**

Budú potrebné pri odstránení modulu AXON MODULE zo systému AXON DRIVE

Pripojenie k portu Ethernet

Pozri *schéma 4*.

ⓘ Na ethernetové pripojenie používajte iba tienený kábel.

1. Odstráňte protiprachový kryt ethernetovej zásuvky.
2. Zapojte ethernetový kábel (2) do jedného z ethernetových portov (1) systému a do externého zariadenia (počítač, CONNECT atď.).

ⓘ Pozrite si dokument **6159990870**, kde nájdete pokyny pre správne nastavenie.

⚠ **VAROVANIE Po odpojení ethernetového kábla vždy znova nasaďte protiprachovú čiapočku na ethernetovú zásuvku.**

Pripojenie k portu USB

Pozri *schéma 3*.

ⓘ Na ethernetové pripojenie používajte iba pripojenie USB.

1. Odstráňte protiprachový kryt zásuvky USB.
2. Zapojte kábel USB (2) do jedného z portov USB (1) systému a do externého zariadenia (počítač, atď.).

ⓘ Pozrite si dokument **6159990870**, kde nájdete pokyny pre správne nastavenie.

⚠ **VAROVANIE Po odpojení kábla USB vždy znova nasaďte protiprachovú čiapočku na zásuvku USB.**

Zapnutie AXON DRIVE pomocou AXON MODULE

Pozri *schéma 6*.

1. Uistite sa, že je istič AXON DRIVE v polohe ZAP (1).
2. Pri vypnutom AXON DRIVE, stlačte Tlačidlo (2) na 2 sekundy.

   ⓘ Počas spúšťania AXON DRIVE blikajú kontrolky hlásenia (2). Keď LED dióda stavu zostane v pokoji a všetky LED diódy hlásenia (2) zhasnú, systém je pripravený na prevádzku
3. Tlačidlo napájania (2) možno použiť na zapnutie/vypnutie modulu, ak je istič v polohe ON (1).

Vypnutie AXON DRIVE pomocou AXON MODULE

Pozri *schéma 6*.

1. Keď je systém zapnutý, stlačte tlačidlo napájania (3) na 5 sekúnd, AXON MODULE sa vypne.
2. Vypnutím ističa (1) sa systém vypne.

ⓘ Ďalšie informácie o AXON DRIVE nájdete v Produktových pokynoch systému **6159990870**.

Odstránenie AXON MODULE

Pozri *Schéma 5*.

1. Dajte istič do polohy VYP. Pozri obrázok 1 a schému 6.
2. Počkajte, kým sa všetky kontrolky LED nevypnú.
3. Otočte gombík (4) do odomknutej polohy.
4. Podržte AXON MODULE (3) a odstráňte ho z AXON DRIVE (2).
5. Nasaďte uzáver (5) na rozhranie AXON DRIVE (2).
6. Nasaďte kryt (1) na AXON DRIVE (2).

⚠ **VAROVANIE Po vybratí modulu AXON MODULE vždy nasaďte čiapočku na konektor AXON MODULE (5) a kryt (1) na AXON DRIVE.**

Elektrická bezpečnosť

- **Uzemnený nástroj musí byť zapojený do zásuvky, ktorá bola správne nainštalovaná a uzemnená podľa príslušných nariadení. Nikdy neodstraňujte uzemňovací kolík ani nijak nemodifikujte zástrčku. Nepoužívajte rozdvojky.** Ak si nie ste istí, či je zásuvka správne uzemnená, nechajte ju skontrolovať kvalifikovanému elektrikárovi. Ak majú nástroje poruchu v súvislosti s elektrinou alebo nefungujú, uzemnenie poskytuje cestu s nízkym odporom na odvedenie elektriny od užívateľa. Týka sa iba triedy I (uzemnené).
- Nedodržanie týchto prevádzkových pokynov môže ovplyvniť bezpečnosť tohto zariadenia.
- Na zapojenie do zásuvky používajte iba kábel dodaný so systémom AXON DRIVE, na zapojenie do ovládača používajte iba kábel dodaný so systémom AXON DRIVE. Káble nijakým spôsobom neupravujte ani ich nepoužívajte na iný než určený účel. Používajte iba originálne náhradné diely.
- Neuposlúchnutie týchto pokynov môže spôsobiť úraz elektrickým prúdom.
- Nesmie sa používať vo výbušnom prostredí.
- **Vyhnite sa telesnému kontaktu s uzemnenými plochami, ako sú potrubie, radiátory, sporáky a chladničky.** V prípade, že vaše telo je uzemnené, existuje zvýšené riziko úderu elektrickým prúdom.
- **Nástroje nevystavujte dažďu alebo vlhkosti.** Preniknutie vody do nástroja zvyšuje riziko úderu elektrickým prúdom. Tieto inštrukcie sa nevzťahujú na nástroje klasifikované ako vodotesné alebo kryté.
- Minimálne elektrické rušenie dosiahnete umiestnením spotrebiča čo najďalej od zdrojov elektrického šumu, napr. oblúkových zváračiek a pod.
- V prípade úplného odpojenia elektrického napájania odpojte napájací kábel z AXON DRIVE.
- Napájací kábel nepreťažujte. Napájací kábel nikdy neneste ani nevyťahujte zo zásuvky elektrickej siete za kábel. Kábel držte v bezpečnej vzdialenosti od zdrojov tepla, ostrých hrán alebo pohyblivých častí. Poškodené káble okamžite vymeňte. Poškodené káble zvyšujú riziko úderu elektrickým prúdom.
- Pri súčasnej práci so zváračským zariadením musí byť obrobok počas zvárania samostatne uzemnený. Zabráni sa tým návratu spätného prúdu cez uzemňovacie káble tohto systému v prípade, že spätné káble pre zváracie zariadenie neboli správne upevnené na obrobku. Spoločnosť Desoutter odporúča vykonať uzemnenie s vodičovou oblasťou minimálne tak veľkou ako spätné vedenie pre používané zváračské zariadenie.

Značky a nálepky

Tento výrobok je vybavený značeniami a nálepkami, ktoré obsahujú dôležité informácie o osobnej bezpečnosti a údržbe výrobku. Značenia a nálepky musia byť vždy ľahko čitateľné. Nové značenia a nálepky môžete objednať pomocou zoznamu náhradných dielov.

s011050

Návod na údržbu

Pred každou údržbou postupujte nasledovne:

1. Vypnite napájanie systému
2. Odpojte sieťový kábel
3. Odpojte kábel nástroja
4. Odpojte AXON MODULE od AXON DRIVE

ⓘ Ďalšie informácie o AXON DRIVE nájdete v Produktových pokynoch systému **6159990870**.

⚠ **VAROVANIE Riziko zásahu elektrickým prúdom**

- ► Pred začatím servisných úkonov odpojte zariadenie od napájania a počkajte 10 minút. Ak nepočkáte 10 minút, môže to mať za následok zásah elektrickým prúdom z nevybitých kondenzátorov.
- ► Pred uvedením zariadenia späť do prevádzky skontrolujte, či sa nezmenili hlavné nastavenia a či bezpečnostné zariadenia fungujú správne.
- ► Používajte iba originálne náhradné diely.

- Údržbu smie vykonávať iba kvalifikovaný personál.
- V prípade potreby očistite vonkajšie panely systému suchou handričkou.
- Skontrolujte, či je softvér aktualizovaný. Ak nie je, softvér aktualizujte.

ⓘ Ďalšie informácie o AXON DRIVE nájdete v Produktových pokynoch systému **6159990870**.

Po vykonaní údržby postupujte nasledovne:

1. Skontrolujte, či sú všetky diely správne nainštalované
2. Skontrolujte, či je AXON MODULE správne nainštalovaný do AXON DRIVE
3. Pozrite si Bezpečnostné pokyny pre AXON DRIVE (P/N 6159990890)

Užitočné informácie

Webová stránka

Informácie ohľadne našich výrobkov, príslušenstva, náhradných dielov a zverejnených materiálov nájdete na webovej stránke Desoutter.

Navštívte, prosím: www.desouttertools.com.

Informácie o návodoch na inštaláciu

Podrobné návody na obsluhu, inštaláciu a modernizáciu sú k dispozícii na adrese https://www.desouttertools.com/resource-centre.

Informácie o náhradných dieloch

Rozšírené náhľady a zoznamy náhradných dielov sú k dispozícii v servisnom prepojení na adrese www.desouttertools.com.

Krajina pôvodu

France

Bezpečnostné dátové listy MSDS/SDS

Karty bezpečnostných údajov popisujú chemické výrobky predávané spoločnosťou Desoutter.

Pre viac informácií si pozrite webovú stránku spoločnosti Desoutter https://www.desouttertools.com/legal/sds.

Copyright

© Copyright 2024, Ets Georges Renault, 38 rue Bobby Sands, 44818 Saint Herblain, France

Všetky práva vyhradené. Akékoľvek neautorizované použitie alebo kopírovanie obsahu alebo jeho časti je zakázané. Týka sa to predovšetkým obchodných značiek, označení modelov, čísiel dielov a výkresov. Používajte iba autorizované diely. Na akékoľvek škody alebo zlyhania spôsobené používaním neautorizovaných dielov sa nevzťahuje záruka ani ručenie za výrobok.

Technické údaje

Napájení

Vstupní napětí (V)	24 / 5 V ⎓

Spotřeba energie

24 V/I max.	2 A
Max. spotřeba (W)	48

Vlastnosti výstupních konektorů

Typ viz *Schéma 2.*	Napětí	Max. proud
USB-A (4)	5 V ⎓	500 mA
POE (prostřednictvím ethernetu) (5) (Splňuje požadavky IEEE 802.3at)	57 V ⎓	420 mA

Podmínky pro skladování a používání

Skladovací teplota	-20 až +70 °C (-4 až +158 °F)
Provozní teplota	0 až 45 °C (32 až 113 °F)
Vlhkost při skladování	0–95 % RV (bez kondenzace)
Provozní vlhkost	0–90 % RV (bez kondenzace)
Nadmořská výška až	2000 m (6562 ft)
Použitelné v prostředí se stupněm znečištění 2	

Prohlášení

Rádiové rušení

Toto je výrobek třídy A. V domácím prostředí může tento produkt způsobovat rádiové rušení.

WEEE

Informace týkající se **odpadu z elektrických a elektronických zařízení** (OEEZ):
Tento produkt a informace o něm splňují požadavky Nařízení/Směrnice OEEZ (2012/19/EU) a s produktem musí být nakládáno v souladu s požadavky této směrnice.

Produkt je označen následujícím symbolem:

Produkty označené symbolem přeškrtnuté popelnice na kolečkách s jednou černou čárou pod ní obsahují součásti, se kterými je nutno nakládat v souladu s nařízením / se směrnicí o odpadních elektrických a elektronických zařízeních (OEEZ). Celý produkt, nebo jeho součásti označené „WEEE“, je možné odeslat ke zpracování do „Zákaznického střediska“.

Informace ohledně článku 33 nařízení REACH

Nařízení Evropského parlamentu a Rady (ES) č. 1907/2006 o registraci, hodnocení, povolování a omezování chemických látek (REACH) kromě dalších záležitostí definuje požadavky vztahující se ke komunikaci v rámci dodavatelského řetězce. Požadavek na informace platí i pro produkty obsahující tzv. látky vzbuzující mimořádné obavy („Seznam kandidátů“). Dne 27. Června 2018 bylo na seznam kandidátů zařazeno olovo (č. CAS 7439-92-1).

V souladu s výše uvedeným vás tímto informujeme, že určité elektrické a mechanické součásti produktu mohou obsahovat olovo. To je v souladu s aktuální legislativou o omezení látek a na základě platných výjimek ve Směrnici o omezení používání některých nebezpečných látek v elektrických a elektronických zařízeních (2011/65/EU) známé i pod zkratkou RoHS. Olovo nebude během běžného používání z produktu unikat ani v něm mutovat a celková koncentrace olova v produktu je výrazně pod platnou prahovou mezí. Zkontrolujte místní požadavky ohledně likvidace olova na konci životnosti produktu.

Oblastní požadavky

⚠ **VÝSTRAHA**

U tohoto výrobku můžete být vystaveni působení chemických látek včetně olova, což je ve státě Kalifornia faktor způsobující rakovinu, poškození plodu nebo jiné reprodukční poškození. Více informací je k dispozici na stránce

https://www.p65warnings.ca.gov/

Bezpečnost

NEVYHAZUJTE – PŘEDEJTE UŽIVATELI

⚠ **VÝSTRAHA Přečtěte si všechny bezpečnostní výstrahy, pokyny, ilustrace a specifikace dodané s tímto elektrickým nástrojem.**

Nedodržení veškerých níže uvedených pokynů může mít za následek úraz elektrickým proudem, požár a/nebo vážný úraz.

Uschovejte všechny texty varování a pokynů i pro budoucí potřebu.

⚠ **VÝSTRAHA Vždy dodržujte všechna zákonná bezpečnostní pravidla týkající se instalace, provozu a údržby produktu.**

Prohlášení o použití

- Pouze pro profesionální použití.
- Tento nástroj a jeho příslušenství je zakázáno jakýmkoliv způsobem upravovat.
- Nepoužívejte tento produkt, pokud je poškozen.
- Pokud na produktu nejsou čitelné štítky s údaji o produktu či výstražné štítky, nebo pokud dojde k jejich oddělení od produktu, bez prodlení je nahraďte novými.
- Tento produkt smí instalovat, používat či provádět jeho servis pouze kvalifikované osoby v průmyslovém montážním prostředí.

Obecné bezpečnostní pokyny

⚠ **VÝSTRAHA Přečtěte si veškerá bezpečnostní varování a všechny pokyny. Nedodržení varování a pokynů může mít za následek vznik úrazu elektrickým proudem, požáru anebo vážného úrazu.**

Uschovejte všechny texty varování a pokynů i pro budoucí potřebu.

Aby se snížilo riziko úrazu, musí si každý, kdo používá, montuje či opravuje nástroj, provádí jeho údržbu, mění na něm příslušenství nebo pracuje v jeho blízkosti, před prováděním jakékoli takové práce přečíst tyto pokyny a porozumět jim.

Při používání elektrických zařízení musí být za účelem omezení rizika vzniku požáru, úrazu elektrickým proudem nebo jiného úrazu vždy dodržována základní bezpečnostní opatření, včetně následujících.

Naším cílem je vyrábět nástroje, které vám pomohou pracovat bezpečně a efektivně. Nejdůležitějším bezpečnostním zařízením pro toto nebo jakékoliv jiné zařízení jste VY. Vaše péče a dobrý úsudek jsou nejlepší ochranou před úrazem. Na tomto místě nelze popsat všechna potenciální nebezpečí, pokusili jsme se však zdůraznit některá nejvýznamnější.

⚠ **VÝSTRAHA Riziko úrazu elektrickým proudem**

Toto zařízení musejí instalovat, nastavovat a používat pouze kvalifikovaní a proškolení pracovníci obsluhy.

ⓘ Další bezpečností pokyny naleznete v následujících dokumentech nebo si je vyžádejte u následujících osob či organizací:
• další dokumenty a informace přibalené k tomuto zařízení;
• váš zaměstnavatel, odborové anebo obchodní sdružení.
• Další informace o ochraně zdraví a bezpečnosti zaměstnanců lze získat na následujících webových stránkách:
• http://www.osha.gov (USA)
• https://osha.europa.eu/ (Evropa)

Určené použití

Tento produkt je určen k poskytování přímého předního přístupu k datům a parametrům. Tento produkt se smí používat pouze se sortimentem AXON DRIVE společnosti Desoutter. Jiné použití není povoleno.

Pouze pro použití v interiéru.

OMEZENÍ POUŽITÍ TÝKAJÍCÍ SE ELEKTROMAGNETICKÉ KOMPATIBILITY (EMC): POUZE PRO PRŮMYSLOVÉ POUŽITÍ.

Pokyny specifické pro produkt

Popis

V celém dokumentu termín **AXON MODULE** odkazuje na model **AXM-SX** nebo jakékoli další budoucí varianty.

Viz *Schéma 2*.

Položka	Popis
1	Tlačítko Domů
2	LED
3	Tlačítko napájení
4	Konektor USB-A
5	Ethernetový konektor
6	Rozhraní AXON DRIVE

	Krátký stisk	Dlouhý stisk
Tlačítko Domů	Domovská stránka / Hlavní nabídka	Identifikační souhrn
Tlačítko napájení	Zobrazení nabídky „Spuštění“	Spuštění / pohotovostní režim systému

ⓘ Použití kteréhokoli tlačítka, které má vypnuté podsvícení, způsobí, že se podsvícení rozsvítí.

ⓘ Tlačítko Domů zobrazuje identifikační data systému (název, IP adresu, Wi-Fi SSID), aby se usnadnil proces připojení k tomuto systému.

ⓘ Dlouhým stisknutím tlačítka napájení na 2–5 sekund se vypne pohon.

U AXON MODULE je k dispozici modrá LED dioda:

	Nesvítí	Svítí	Krátké blikání	Dlouhé blikání
Modrá LED dioda (pod FCT1)	Bezdrátové Nesvítí	Bezdrátové k dispozici	Bezdrátové se spouští	Režim párování

Použité symboly

⎓	Stejnosměrný proud
⏚	Zemnicí svorka
⏚	Svorka ochranného vodiče
|	Zap. (napájení)
○	Vyp. (napájení)
⚠	Pozor, možnost úrazu elektrickým proudem
⚠	Pozor, horký povrch
⚠	Pozor, ve všech případech, kde se nachází tento symbol, je nutno nahlédnout do dokumentace, aby bylo možno odhalit povahu potenciálních NEBEZPEČÍ a přijmou veškerá preventivní opatření.

Montáž AXON MODULE

Viz *Schéma 5*.

1. Přepněte jistič do polohy VYP.
2. Počkejte, dokud všechny kontrolky LED nezhasnou.
3. Pomocí nástroje zatlačte jednu po druhé příchytky krytu (1) umístěné na levé straně.

   ⓘ Nástrojem může být šroubovák nebo podobný plochý nástroj.
4. Sejměte krytku (5) ze systému (2).
5. Podržte AXON MODULE (3) a vložte jej do systému (2).
6. Otočte knoflíkem (4) do uzamčené polohy.

⚠ **VÝSTRAHA**

► Knoflík je instalován na obou stranách AXON MODULE. Oba knoflíky musí být zablokovány. Postup pro správné zapojení najdete v dokumentu pro AXON MODULE – s.č. 6159990870.

⚠ **VÝSTRAHA Krytku konektoru (5) a kryt (1) AXON MODULE uchovávejte na bezpečném místě.**

Budou nutné je použít při odstranění AXON MODULE ze systému AXON DRIVE.

Připojení k ethernetovému portu

Viz *Schéma 4*.

ⓘ Pro ethernetové připojení používejte pouze stíněný kabel.

1. Odstraňte protiprachovou krytku ethernetového konektoru.
2. Zapojte ethernetový kabel (2) do jednoho z ethernetových portů (1) systému a do externího zařízení (počítač, CONNECT atd.).

ⓘ Viz dokument **6159990870**, kde jsou uvedeny pokyny pro správné nastavení externího příslušenství.

⚠ **VÝSTRAHA Po odpojení ethernetového kabelu vždy nasaďte zpět protiprachovou krytku na ethernetový konektor.**

Připojení k portu USB

Viz *Schéma 3*.

ⓘ Pro USB připojení používejte pouze stíněný kabel.

1. Odstraňte protiprachovou krytku USB konektoru.
2. Zapojte USB kabel (2) do jednoho z USB portů (1) systému a do externího zařízení (počítač atd.).

ⓘ Viz dokument **6159990870**, kde jsou uvedeny pokyny pro správné nastavení externího příslušenství.

⚠ **VÝSTRAHA Po odpojení USB kabelu vždy nasaďte zpět protiprachovou krytku na USB konektor.**

Zapnutí systému AXON DRIVE pomocí AXON MODULE

Viz *Schéma 6*.

1. Ujistěte se, že je jistič systému AXON DRIVE v poloze ZAP (1).
2. Pokud je systém AXON DRIVE vypnutý, stiskněte na 2 sekundy tlačítko (2).

   ⓘ LED kontrolky hlášení (2) při zapínání systému AXON DRIVE blikají. Pokud LED kontrolka stavu nepřerušovaně svítí a nesvítí žádná LED kontrolka hlášení (2), systém je připraven k provozu.
3. Pokud je jistič v poloze ZAP (1), lze napájecí tlačítko (2) použít zapnutí a vypnutí modulu.

Vypnutí systému AXON DRIVE pomocí AXON MODULE

Viz *Schéma 6*.

1. Když je systém zapnutý, stiskněte na 5 sekund tlačítko napájení (3), AXON MODULE se vypne.
2. Pokud chcete vypnout systém, vypněte jistič (1).

ⓘ Bližší podrobnosti najdete v dokumentu Pokyny týkající se produktu systému AXON DRIVE**6159990870**.

Demontáž AXON MODULE

Viz *Schéma 5*.

1. Přepněte jistič do polohy VYP. Viz obrázek 1 ve Schématu 6.
2. Počkejte, dokud všechny kontrolky LED nezhasnou.
3. Otočte knoflíkem (4) do polohy odblokování.
4. AXON MODULE (3) uchopte a vyjměte jej ze systému AXON DRIVE (2).
5. Nasaďte krytku (5) na rozhraní systému AXON DRIVE(2).
6. Nasaďte kryt (1) na systém AXON DRIVE (2).

⚠ **VÝSTRAHA Po odstranění AXON MODULE vždy nasaďte krytku konektoru (5) na AXON MODULE a kryt (1) na AXON DRIVE.**

Elektrická bezpečnost

- **Uzemněné zařízení musí být připojeno do zásuvky, která byla řádně namontována a uzemněna v souladu s platnými předpisy. Nikdy neodstraňujte zemnicí kolík ani žádným jiným způsobem neupravujte zástrčku. Nepoužívejte žádné adaptéry zástrčky.** Pokud si nejste jisti, zda je zásuvka správně uzemněna, nechte ji zkontrolovat kvalifikovaným elektrikářem. V případě, že bude zařízení nesprávně elektronicky fungovat nebo dojde k jeho poruše, uzemnění poskytne nízkoodporovou dráhu pro odvedení elektrického napětí pryč od uživatele. Platí pouze pro zařízení třídy I (uzemněné).
- Nedodržení těchto provozních pokynů může zhoršit bezpečnost tohoto zařízení.
- Pro připojení k elektrické síti používejte výhradně kabel dodaný se systémem AXON DRIVE a pro připojení k systému AXON DRIVE používejte výhradně kabel dodaný s nástrojem. Kabely žádným způsobem neupravujte, ani je nepoužívejte k jiným účelům. Používejte výhradně originální náhradní díly.
- Nedodržení pokynů uvedených v tomto návodu může způsobit úraz elektrickým proudem.
- Nesmí být použito ve výbušném prostředí.
- **Vyvarujte se tělesnému kontaktu s uzemněnými povrchy, jako jsou například potrubí, radiátory, sporáky a chladničky.** V případě, že je vaše tělo uzemněné, existuje zvýšené riziko úrazu elektrickým proudem.
- **Nevystavujte zařízení dešti nebo mokrému prostředí.** Vniknutí vody do zařízení zvyšuje riziko úrazu elektrickým proudem. Tento pokyn neplatí pro zařízení klasifikovaná jako vodotěsná nebo chráněná proti stříkající vodě.
- Z důvodu omezení elektrického rušení umístěte zařízení co nejdále od zdrojů elektrického rušení, jako jsou například zařízení na svařování elektrickým obloukem atd.
- Odpojte napájecí kabel od systému AXON DRIVE, aby bylo zajištěno úplné odpojení od přívodu elektřiny.
- Dávejte pozor při manipulaci s napájecím kabelem. Nikdy nepoužívejte napájecí kabel k přenášení zařízení, ani za něj netahejte, abyste odpojili jeho zástrčku ze zásuvky. Napájecí kabel veďte mimo zdroje tepla, ostré hrany a pohyblivé díly. Poškozený napájecí kabel okamžitě vyměňte. Poškozené kabely zvyšují riziko úrazu elektrickým proudem.
- Při současné práci se svařovacím zařízením musí být obrobek během svařování uzemněn samostatně. Toto opatření slouží k prevenci toku zpětného proudu přes zemnicí kabely řídicí jednotky pro případ, že zpětné vedení svařovacího zařízení nebylo na obrobek správně připojeno.

Společnost Desoutter doporučuje, aby bylo uzemnění provedeno vodičem o alespoň takovém průřezu, jaký má použité vedení svařovacího zařízení.

Označení a nálepky

Produkt je opatřen značkami a štítky s důležitými informacemi o osobní bezpečnosti a údržbě produktu. Tyto značky a štítky musí být neustále snadno čitelné. Nové značky a štítky je možné si objednat pomocí seznamu náhradních dílů.

s011050

Pokyny k údržbě

Před jakoukoliv údržbou dodržujte následující pokyny:

1. Vypněte systém.
2. Odpojte napájecí kabel.
3. Odpojte kabel nástroje.
4. Odpojte AXON MODULE ze systému AXON DRIVE

ⓘ Bližší podrobnosti najdete v dokumentu Pokyny týkající se produktu systému AXON DRIVE**6159990870**.

⚠ **VÝSTRAHA Riziko elektrického šoku**

- ► Před zahájením servisních činností odpojte od napájení a počkejte 10 minut. Pokud nepočkáte 10 minut, mohlo by dojít k úrazu elektrickým proudem z nevybitých kondenzátorů.
- ► Před opětovným uvedením zařízení do provozu zkontrolujte, zda nedošlo ke změně jeho hlavních nastavení a zda bezpečnostní zařízení fungují správně.
- ► Používejte výhradně originální náhradní díly.

- Údržbu mohou provádět pouze kvalifikovaní pracovníci.
- Je-li to nutné, očistěte externí panely systému suchým hadříkem.
- Zkontrolujte, zda máte nejnovější verzi softwaru. Pokud ne, software aktualizujte.

ⓘ Bližší podrobnosti najdete v dokumentu Pokyny týkající se produktu systému AXON DRIVE**6159990870**.

Po dokončení údržby proveďte následující:

1. Zkontrolujte, zda jsou všechny díly správně nainstalovány.
2. Zkontrolujte, zda je AXON MODULE v systému AXON DRIVE správně nainstalován.
3. Viz bezpečností informace pro systém AXON DRIVE (s.č. 6159990890).

Užitečné informace

Webová stránka

Informace týkající se našich produktů, příslušenství, náhradních dílů a publikovaných dokumentů naleznete na webových stránkách společnosti Desoutter.

Navštivte: www.desouttertools.com.

Informace o příručkách k instalaci

Podrobný návod k použití, instalační příručka a příručka k upgradu jsou k dispozici na adrese https://www.desouttertools.com/resource-centre.

Informace o náhradních dílech

Nákresy zařízení v rozloženém stavu a seznamy náhradních dílů jsou k dispozici v Odkazu na servis na adrese www.desouttertools.com.

Země původu

France

Materiálové bezpečnostními listy MSDS/SDS

Materiálové bezpečnostními listy popisují chemické produkty, které prodává společnost Desoutter.

Další informace naleznete na webových stránkách společnosti Desoutter: https://www.desouttertools.com/legal/sds.

Copyright

© Copyright 2024, Ets Georges Renault, 38 rue Bobby Sands, 44818 Saint Herblain, France

Všechna práva vyhrazena. Veškeré neschválené použití a kopírování obsahu nebo jeho částí je zakázáno. To platí zejména o obchodních známkách, označeních modelu, číslech součástek a výkresech. Používejte pouze schválené náhradní díly. Na škody nebo nesprávnou funkci, způsobené použitím neschválených náhradních dílů, se nevztahuje ani záruka, ani odpovědnost za produkt.

Műszaki adatok

Energiaforrás

Bemeneti feszültség (V)	24 / 5 V ⎓

Elektromos fogyasztás

24 V / I max.	2 A
Maximális fogyasztás (W)	48

Kimeneti csatlakozók jellemzői

A típust lásd a *2. ábrán*.	Feszültség	Max. áramerősség
USB-A (4)	5 V ⎓	500 mA

A típust lásd a *2. ábrán*.	Feszültség	Max. áramerősség
POE (Etherneten keresztül) (5) (megfelel az IEEE 802.3at szabványnak)	57 V ⎓	420 mA

Tárolási és használati körülmények

Tárolási hőmérséklet	-20 – +70 °C (-4 – +158 °F)
Működési hőmérséklet	0 – 45 °C (32 – 113 °F)
Tárolási páratartalom	0-95 % RH (nem kondenzálódó)
Működési páratartalom	0-90 % RH (nem kondenzálódó)
Magasság legfeljebb	2000 m (6562 láb)
2-es szennyezettségi szintű környezetben használható	

Nyilatkozatok

Rádióinterferencia

Ez egy A osztályú termék. Lakókörnyezetben ez a termék rádiójel interferenciát okozhat.

WEEE irányelv

Elektromos és elektronikus berendezések hulladékaival (WEEE - Waste of Electrical and Electronic Equipment) kapcsolatos információk.
Ez a termék és tájékoztatója megfelel a WEEE irányelvnek/szabályozásoknak (2012/19/EU), és az irányelv/szabályozások előírásainak megfelelően kell kezelni.

A terméket a következő szimbólummal láttuk el:

Az áthúzott szemeteskukát és alatta egy szimpla fekete sávot ábrázoló szimbólummal megjelölt termékek olyan részeket tartalmaznak, amelyeket a WEEE irányelvnek/szabályozásoknak megfelelően kell kezelni. A teljes terméket vagy WEEE hatálya alá tartozó részeit az Ügyfélközpontba küldheti hulladékkezelés céljából.

Információ a REACH-rendelet 33. cikke kapcsán

A vegyi anyagok regisztrálásáról, értékeléséről, engedélyezéséről és korlátozásáról szóló 1907/2006/EK rendelet (REACH) többek között az ellátási láncban történő információközlésre vonatkozó követelményeket ír elő. Az információközlési követelmény többek között a különösen veszélyes anyagokat tartalmazó termékekre irányul (a „Jelöltlista”). 2018. június 27-én az ólom (CAS-szám: 7439-92-1) is felkerült a jelöltlistára.

A fentiekkel összhangban ezúton tájékoztatjuk Önt, hogy a termékben bizonyos elektronikus és mechanikus részegységek ólmot tartalmazhatnak. Ez megfelel az anyagok korlátozására vonatkozó jelenlegi jogszabályoknak, és az RoHS irányelv (2011/65/EU) jogszerű kivételein alapul. Az ólom normál használat folyamán nem szivárog és nem képződik a termékből, és az ólom koncentrációja a teljes termékben jóval a vonatkozó határérték alatt van. Kérjük, hogy a termék élettartamának végén vegye figyelembe az ólom ártalmatlanítására vonatkozó helyi előírásokat.

Regionális követelmények

⚠ **FIGYELEM**

A termék különböző vegyi anyagoknak, például ólomnak való kitettséget okozhat, az ólmot pedig Kalifornia állam hatóságai a rákkeltő, születési rendellenességeket vagy más szaporodási ártalmakat okozó anyagok közé soroltak. További tudnivalókért lásd

https://www.p65warnings.ca.gov/

Biztonság

NE DOBJA EL – ADJA ÁT A FELHASZNÁLÓNAK!

⚠ **FIGYELEM Olvassa el a szerszámgépre vonatkozó összes biztonsági előírást, útmutatót, illusztrációt és műszaki adatokat.**

Az alábbiakban felsorolt utasítások be nem tartása áramütést, tüzet és/vagy súlyos sérülést okozhat.

Mentse el az összes figyelmeztetést és utasítást a későbbi hivatkozáshoz.

⚠ **FIGYELEM Minden körülmények között tartsa be a felszerelésekre, üzemeltetésre és karbantartásra vonatkozó, a törvény szerint érvényben lévő helyi biztonsági szabályokat.**

Használatra vonatkozó nyilatkozat

- Kizárólag professzionális felhasználásra.
- A terméket és tartozékait semmilyen módon nem szabad módosítani.
- Ne használja a terméket, ha sérült.
- Ha a termék adatai vagy az előírt sebességre vonatkozó vagy veszélyre figyelmeztető címkék a terméken nem olvashatók vagy leváltak, a lehető leghamarabb tegyen fel újakat.
- A termék üzembe helyezését, üzemeltetését és szervizelését kizárólag szakképzett személy végezheti ipari környezetben.

Általános biztonsági utasítások

⚠ **FIGYELEM Olvassa el az összes biztonsági figyelmeztetést. A figyelmeztetések és utasítások figyelmen kívül hagyása elektromos áramütést, tűzveszélyt és/vagy súlyos személyi sérülést okozhat.**

Mentse el az összes figyelmeztetést és utasítást a későbbi hivatkozáshoz.

A sérülések kockázatának csökkentése érdekében bárkinek, aki ezt a szerszámot összeszereli, javítja, karbantartja, alkatrészt cserél rajta, vagy a közelében dolgozik, a munka megkezdése előtt el kell olvasnia és meg kell értenie a jelen dokumentumban leírtakat.

Az elektromos berendezések használatakor minden körülmények között be kell tartani az alapvető biztonsági óvintézkedéseket, a tűzveszély, áramütés-veszély vagy személyi sérülések megelőzése érdekében.

Célunk, hogy olyan berendezéseket gyártsunk, melyekkel biztonságosan és hatékonyan lehet dolgozni. Ehhez és bármely szerszámhoz a legfontosabb biztonsági berendezés ÖN. Az Ön óvatossága és ítélőképessége biztosíthatják a legjobb védelmet a sérülések ellen. Minden lehetséges veszélyt nem lehet itt felsorolni, de megpróbáltuk a legfontosabbakat kiemelni.

⚠ **FIGYELEM Áramütés veszélye**

A berendezést csak szakképzett és gyakorlott kezelő telepítheti, állíthatja be és használhatja.

ⓘ További biztonsági információkért:
- lásd a berendezéshez mellékelt további dokumentumokat és tájékoztatókat;
- kérjen tájékoztatást a munkáltatójától, a szakszervezetétől és/vagy a szakmai egyesületétől.
- További szakmai egészségügyi és biztonsági információkat a következő weboldalakon talál:
- http://www.osha.gov (USA)
- https://osha.europa.eu/ (Európa)

Rendeltetésszerű használat

Ennek a terméknek az a célja, hogy közvetlen frontális hozzáférést biztosítson az adatokhoz és paraméterekhez. Ezt a terméket csak a Desoutter AXON DRIVE szerszámcsaládjával szabad használni. Más jellegű használata nem megengedett.

Kizárólag beltéri használatra.

EMC HASZNÁLATI KORLÁTOZÁSOK: KIZÁRÓLAG IPARI HASZNÁLATRA.

Termékspecifikus utasítások

Leírás

A teljes dokumentumban az **AXON MODULE** kifejezés az **AXM-SX modellre** vagy bármely más jövőbeli változatára utal.

Lásd a *2. ábrát*.

Tétel	Megnevezés
1	Kezdőoldal gomb
2	LED
3	Bekapcsológomb
4	USB-A csatlakozóaljzat
5	Ethernet csatlakozóaljzat
6	AXON DRIVE kezelőfelület

	Rövid megnyomás	Hosszú megnyomás
Kezdőoldal gomb	Kezdőoldal / Főmenü	Az azonosítás összefoglalása**
Bekapcsológomb	A „boot”(rendszerindítás) menü megjelenítése	Kapcsolja BE a rendszert/készenléti üzemmód

ⓘ A háttérvilágítás kikapcsolt állapotában bármelyik gombon végrehajtott bármilyen művelet hatására a háttérvilágítás újra bekapcsol.

ⓘ A Kezdőoldal gomb megjeleníti a rendszer azonosító adatait (név, IP-cím, Wi-Fi SSID), hogy megkönnyítse a rendszerhez való kapcsolódási folyamatot.

ⓘ A bekapcsológomb 2-5 másodpercig történő hosszú megnyomása kikapcsolja a hajtást.

A kék LED az AXON MODULE-on érhető el:

	OFF (kikapcsolva)	ON (bekapcsolva)	Rövid Villogás	Hosszú Villogás
Kék LED (FCT1 alatt)	Vezeték nélküli OFF (kikapcsolva)	Vezeték nélküli rendelkezésre áll	Vezeték nélküli indítás	Párképző üzemmód

Használt szimbólumok

⎓	Egyenáram
⏚	Földelőkapocs
⏚	Nullázóvezető
|	Be (tápellátás)
○	Ki (tápellátás)
⚠	Vigyázat, áramütés veszélye
	Vigyázat, forró felület
⚠	Vigyázat! Minden olyan esetben, amikor ez a szimbólum fel van tüntetve, meg kell tekinteni a dokumentációt, hogy megtudjuk, milyen jellegűek a lehetséges VESZÉLYEK, és milyen intézkedéseket kell tenni ezek elkerülése érdekében.

Az AXON MODUL felszerelése

Lásd az *5. ábrát*.

1. Helyezze a megszakítót OFF (kikapcsolt) helyzetbe.
2. Várjon, amíg az összes LED kialszik.
3. Egy szerszámmal tolja be a bal oldalon található fedél (1) kapcsait egymás után.

   ⓘ A szerszám lehet csavarhúzó vagy hasonló lapos szerszám.

4. Távolítsa el a csatlakozósapkát (5) a rendszerből (2).
5. Tartsa az AXON MODULE-t (3), és helyezze be a rendszerbe (2).
6. Forgassa a gombot (4) reteszelt helyzetbe.

⚠ **FIGYELEM**

► A gomb az AXON MODULE mindkét oldalára fel van szerelve. Mindkét gombot reteszelni kell. A helyes beállításra vonatkozó utasításokat lásd a -P/N 6159990870 sz. AXON MODULE dokumentumban.

⚠ **FIGYELEM Tartsa biztonságos helyen az AXON MODULE csatlakozósapkáját (5) és a fedelet (1).**

Ezekre akkor lesz szükség, amikor az AXON MODULE-t eltávolítja az AXON DRIVE hajtásból.

Csatlakozás Ethernet porthoz

Lásd a *4. ábrát*.

ⓘ Csak árnyékolt kábelt használjon az Ethernet csatlakozáshoz.

1. Távolítsa el az Ethernet csatlakozóaljzat porvédő sapkáját.
2. Csatlakoztassa az Ethernet kábelt (2) a vezérlő egyik Ethernet portjához (1) és a külső berendezéshez (számítógép, CSATLAKOZTATÁS stb.).

ⓘ A külső berendezés helyes beállítására vonatkozó utasításokat lásd a **6159990870** sz. dokumentumban.

⚠ **FIGYELEM Az Ethernet kábel kihúzása után mindig helyezze vissza az Ethernet csatlakozóaljzat porvédő sapkáját az Ethernet aljzatra.**

Csatlakozás USB porthoz

Lásd a *3. ábrát*.

ⓘ Csak árnyékolt kábelt használjon az USB csatlakozáshoz.

1. Távolítsa el az USB csatlakozóaljzat porvédő sapkáját.
2. Csatlakoztassa az USB kábelt (2) a rendszer egyik USB portjához (1) és a külső berendezéshez (számítógép stb.).

ⓘ A külső berendezés helyes beállítására vonatkozó utasításokat lásd a **6159990870** sz. dokumentumban.

⚠ **FIGYELEM Az USB kábel kihúzása után mindig helyezze vissza az USB csatlakozóaljzat porvédő sapkáját az USB aljzatra.**

Az AXON DRIVE HAJTÁS bekapcsolása az AXON MODULE segítségével

Lásd a *6. ábrát*.

1. Győződjön meg róla, hogy az AXON DRIVE hajtás megszakítója ON (BE) állásban van (1).
2. Amikor az AXON DRIVE hajtás ki van kapcsolva, nyomja meg a gombot (2) 2 másodpercig.

   ⓘ A bekapcsolási LED-ek (2) villognak az AXON DRIVE hajtás indítása közben. A rendszer készen áll a működésre, amint az állapotjelző LED állandó marad, és az összes bekapcsolási LED (2) kialszik.
3. A bekapcsológomb (2) használható a modul be- és kikapcsolására, ha a megszakító ON (BE) állásban van (1).

Az AXON DRIVE hajtás kikapcsolása az AXON MODULE segítségével

Lásd a *6. ábrát*.

1. Amíg a rendszer be van kapcsolva, nyomja meg a bekapcsológombot (3) 5 másodpercig, és az AXON MODULE kikapcsol.
2. Kapcsolja ki a megszakítót (1) a rendszer kikapcsolásához.

ⓘ További részletekért lásd az AXON DRIVE rendszer **6159990870** sz. termék útmutatóját.

Az AXON MODULE eltávolítása

Lásd az *5. ábrát*.

1. Helyezze a megszakítót OFF (kikapcsolt) helyzetbe. Lásd a 1. képet a 6. ábrán.
2. Várjon, amíg az összes LED kialszik.
3. Forgassa a gombot (4) kioldási helyzetbe.
4. Tartsa az AXON MODULE-t (3), és távolítsa el az AXON DRIVE hajtásból (2).
5. Szerelje fel a sapkát (5) az AXON DRIVE kezelőfelületre (2).
6. Szerelje fel a fedelet (1) az AXON DRIVE hajtásra (2).

⚠ **FIGYELEM Az AXON MODULE eltávolítása után mindig helyezze az AXON MODULE csatlakozó sapkáját (5) és a fedelet (1) az AXON DRIVE hajtásra.**

Elektromos biztonság

- **A földelt berendezéseket olyan aljzathoz kell csatlakoztatni, amely a vonatkozó előírásoknak megfelelően felszerelt és földelt. Ne távolítsa el a földelőtűt, és ne módosítsa a dugaszt semmilyen formában. Ne használjon átalakítókat.** Villanyszerelővel ellenőriztesse a csatlakozódugaszt, ha nem tudja megállapítani, hogy az megfelelő földeléssel rendelkezik-e. A berendezés elektromos rendszerének meghibásodása vagy leállása esetén a földelés egy alacsony ellenállású útvonalat jelent az áram továbbhaladásához, így az nem a felhasználón halad át. Kizárólag I. osztályú (földelt) berendezéssel használható.
- A használati utasítások be nem tartása befolyásolhatja a berendezés biztonságát.
- Kizárólag az AXON DRIVE rendszerhez adott tápkábelt csatlakoztassa a hálózathoz, és csak a szerszámhoz tartozó kábelt csatlakoztassa az AXON DRIVE rendszerhez. Ne módosítsa a kábeleket, és ne használja egyéb célokra. Kizárólag eredeti cserealkatrészeket használjon.

- Ezen utasítások be nem tartása áramütéshez vezethet.
- Nem használható robbanékony környezetben.
- **Kerülje a fizikai érintkezést a földelt felületekkel, például a csövekkel, radiátorokkal, tűzhelyekkel és hűtőszekrényekkel.** Az elektromos áramütés veszélye fokozottan magas, ha az Ön teste földelve van.
- **Ne tegye ki a berendezést esőnek vagy nedvességnek.** Ha a berendezésbe víz jut, megnövekedik az áramütés veszélye. Ez az utasítás nem vonatkozik a vízállónak vagy cseppállónak minősített berendezésekre.
- A lehető legkisebb elektromos interferencia érdekében a berendezést helyezze a lehető legtávolabb az elektromos zajt képező berendezésektől, például hegesztőberendezésektől stb.
- Távolítsa el a tápkábelt az AXON DRIVE hajtásból az elektromos tápellátás teljes leválasztása esetén.
- Óvja a tápkábelt. Ne használja a tápkábelt a berendezés felemeléséhez és a dugasz kihúzására a csatlakozóaljzatból. A tápkábelt tartsa távol a melegtől, olajtól, éles szélektől vagy mozgó alkatrészektől. A sérült tápkábelt haladéktalanul cserélje ki. A sérült tápkábel fokozottan növeli az áramütés veszélyét.
- Hegesztőberendezéssel való egyidejű munkavégzéskor a hegesztés idejére a munkadarabot külön földelni kell. Ezáltal megakadályozható, hogy a visszatérő áram a rendszer földelőkábelein haladjon át, ha a hegesztőberendezés visszatérő vezetékeit nem szerelték fel helyesen a munkadarabra. A Desoutter azt ajánlja, hogy a földelést legalább akkora vezetési keresztmetszettel kell végezni, mint amekkora a használt hegesztőberendezés visszatérő vezetéke.

Jelek és matricák

A gép jelölésekkel és matricákkal van ellátva, melyek fontos információkat tartalmaznak a személyi biztonságra és a termék karbantartására vonatkozóan. A jelölések és matricák mindig jól olvashatók legyenek. Új jelek és matricák a tartalék alkatrészek listájáról rendelhetők.

s011050

Karbantartási útmutató

A karbantartási feladatok megkezdése előtt húzza ki a szerszámgép tápkábelét.

1. Kapcsolja ki a rendszert.
2. Húzza ki a tápkábelt.
3. Húzza ki a szerszám kábelét.
4. Válassza le AXON MODULE-t az AXON DRIVE hajtásról.

ⓘ További részletekért lásd az AXON DRIVE rendszer **6159990870** sz. termék útmutatóját.

⚠ **FIGYELEM Áramütés veszélye**

- ► Válassza le a berendezést az áramellátásról, és várjon 10 percet a szervizelés megkezdése előtt. A 10 perces várakozás elmulasztása esetén a még töltéssel rendelkező kondenzátorok áramütést okozhatnak.
- ► Mielőtt a berendezést újból üzembe helyezné, győződjön meg arról, hogy a fő beállítások nem lettek módosítva, és hogy a biztonsági berendezések megfelelően működnek.
- ► Kizárólag eredeti cserealkatrészeket használjon.

- A karbantartást kizárólag szakképzett személy végezheti.
- Szükség esetén száraz ruhával tisztítsa meg a rendszer külső paneleit.
- Ellenőrizze, hogy a szoftver naprakész-e. Ha nem, frissítse a szoftvert.

ⓘ További részletekért lásd az AXON DRIVE rendszer **6159990870** sz. termék útmutatóját.

A karbantartás befejezése után tegye a következőket:

1. Ellenőrizze, hogy az összes alkatrész megfelelően van-e felszerelve.
2. Ellenőrizze, hogy az AXON MODULE megfelelően van-e felszerelve az AXON DRIVE hajtásra.
3. Lásd az AXON DRIVE hajtás biztonsági információit (P/N 6159990890).

Hasznos információk

Weboldal

A termékekre, a tartozékokra és a cserealkatrészekre, valamint a kiadványainkra vonatkozó információk a(z) Desoutter weboldalán találhatók.

Látogasson el a következő címre: www.desouttertools.com.

Beépítési útmutatóra vonatkozó információ

Részletes használati útmutatás, üzembehelyezési és fejlesztési kézikönyvek: https://www.desouttertools.com/resource-centre.

Információ a pótalkatrészekről

A perspektivikus bontott részábrázolásokat és a pótalkatrészek listáját ezen a linken találja www.desouttertools.com.

Származási ország

France

Biztonsági adatlapok MSDS/SDS

A biztonsági adatlapok a Desoutter által értékesített vegyi anyagok leírását tartalmazzák.

További információért lásd a Desoutter webhelyét: https://www.desouttertools.com/legal/sds.

Copyright

© Copyright 2024, Ets Georges Renault, 38 rue Bobby Sands, 44818 Saint Herblain, France

Minden jog fenntartva. A tartalom vagy annak bármely részének jogosulatlan használata vagy másolása tilos. Ez különösképpen vonatkozik a védjegyekre, a modellek megnevezéseire, az alkatrészszámokra és a rajzokra. Kizárólag engedélyezett alkatrészeket használjon. A nem engedélyezett alkatrészek használatából eredő bármilyen meghibásodásra vagy károsodásra a Jótállás és Termékfelelősség feltételei nem vonatkoznak.

Tehnični podatki

Električno napajanje

Vhodna napetost (V)	24/5 V ⎓

Poraba moči

Najv. 24 V/I	2 A
Najv. poraba moči (W)	48

Značilnosti izhodnih priključkov

Vrsta, glejte *shemo 2*	Napetost	Najv. el. tok
USB-A (4)	5 V ⎓	500 mA
POE (prek etherneta) (5) (V skladu z IEEE 802.3at)	57 V ⎓	420 mA

Pogoji hrambe in uporabe

Temperatura skladiščenja	-20 do +70 °C (-4 do +158 °F)
Delovna temperatura	0 do 45 °C (32 do 113 °F)
Vlažnost med skladiščenjem	0-95 % RH (brez kondenzacije)
Vlažnost med delovanjem	0-90 % RH (brez kondenzacije)
Nadmorska višina do	2.000 m (6.562 čevljev)
Uporabno v okolju 2. stopnje onesnaženosti	

Izjave

Radijske motnje

To je izdelek iz razreda A. Ta izdelek lahko v gospodinjskem okolju povzroči radijske motnje.

OEEO

Informacije o **odpadni električni in elektronski opremi** (WEEE oz. OEEO):
Ta izdelek in njegove informacije ustrezajo zahtevam direktive oz. regulativ WEEE oz. OEEO (2012/19/EU), tako da je treba z njima ravnati skladno s to direktivo oz. regulativami.

Izdelek je označen z naslednjim simbolom:

Izdelki, označeni s simbolom prečrtanega smetnjaka, podčrtanega z enojno črno črto, vsebujejo dele, s katerimi je potrebno rokovati v skladu z direktivo oz. regulativami WEEE (OEEO). Celoten izdelek ali dele WEEE (OEEO) lahko pošljete v obdelavo družbi soft2tec GmbH.

Informacije o 33. členu v sistemu REACH

Evropska uredba (EU) št. 1907/2006 o registraciji, evalvaciji, avtorizaciji in omejevanju kemikalij (REACH) med drugim določa zahteve glede obveščanja znotraj dobavne verige. Zahteve po obveščanju veljajo tudi za izdelke, ki vsebujejo t.i. snovi, ki zbujajo veliko skrb («seznam kandidatov«). 27. 06. 2018 je bil na seznam kandidatov dodan svinec (CAS nr 7439-92-1).

Skladno z zgoraj navedenim vas obveščamo, da lahko določene električne in mehanske komponente izdelka vsebujejo svinec. To je v skladu s trenutno zakonodajo o omejevanju snovi in na osnovi zakonitih izjem v direktivi RoHS (2011/65/EU). Svinec med običajno uporabo ne bo iztekal ali mutiral iz izdelka, koncentracija svinca v celotnem izdelku pa je bistveno nižja od veljavne mejne vrednosti. Prosimo, pri odstranjevanju svinca ob koncu življenjske dobe izdelka upoštevajte lokalne zahteve.

lokalne zahteve

⚠ **OPOZORILO**

Ta izdelek vas lahko izpostavi kanikalijam, vključno s svincem, ki po vedenju države Kalifornije povzroča raka in okvare ob rojstvu oz. druge reproduktivne težave. Za več informacij obiščite

https://www.p65warnings.ca.gov/

Varnost

NE ZAVRZITE – POSREDUJTE UPORABNIKU

⚠ **OPOZORILO Preberite vsa varnostna opozorila, navodila, ilustracije in specifikacije, ki jih prejmete z električnim orodjem.**

Če navodil, ki so navedena spodaj, ne upoštevate, lahko pride do električnega udara, požara in/ali hudih poškodb.

Vsa opozorila in navodila shranite za prihodnjo uporabo.

⚠ **OPOZORILO Vedno je treba upoštevati vsa varnostna pravila za namestitev, uporabo in vzdrževanje, ki so skladna z lokalno zakonodajo.**

Izjava o uporabi

- Samo za profesionalno uporabo.

- Tega izdelka in njegovih dodatkov ni dovoljeno spreminjati na noben način.
- Če je izdelek poškodovan, ga ne uporabljajte.
- Če postanejo oznake s podatki o izdelku ali opozorila na nevarnosti, ki so na izdelku, neberljivi ali odpadejo, jih morate takoj zamenjati.
- Izdelek lahko nameščajo, upravljajo in servisirajo samo osebe, usposobljene za tako delo v industrijskem okolju.

Splošna varnostna navodila

⚠ **OPOZORILO Preberite vsa varnostna opozorila in vsa navodila. Zaradi neupoštevanja opozoril in navodil lahko pride do električnega udara, požara in/ali hudih poškodb.**

Vsa opozorila in navodila shranite za prihodnjo uporabo.

Da bi zmanjšali nevarnost poškodb, mora vsakdo, ki bo uporabljal, nameščal, popravljal ali vzdrževal orodje, menjal dodatno opremo na njem ali delal v bližini tega orodja, prebrati in razumeti ta navodila, preden začne opravljati katero koli od navedenih dejanj.

Med uporabo električne opreme morate vedno upoštevati osnovne varnostne previdnostne ukrepe, ki so med drugim navedeni tudi spodaj, s katerimi zmanjšate tveganje požara, električnega udara in osebnih poškodb.

Naš cilj je proizvodnja opreme, ki vam pomagajo delati varno in učinkovito. Najpomembnejša varnostna naprava za to ali katerokoli drugo opremo ste VI sami. Vaša preudarna skrb in presoja sta najboljše zagotovilo za preprečevanje poškodb. V tem priročniku ni mogoče predvideti vseh možnih nevarnosti, vendar smo poskusili izpostaviti nekaj najpomembnejših.

⚠ **OPOZORILO Tveganje udara elektrike**

To opremo sme nameščati, prilagajati ali uporabljati le kvalificirano in usposobljeno osebje.

ⓘ Za dodatne varnostne informacije si pomagajte z:
- drugimi dokumenti in podatki, ki so priloženi opremi;
- vašim delodajalcem, sindikatom in/ali panožnim združenjem.
- Dodatne varnostne informacije in informacije s področja medicine dela lahko dobite na naslednjih spletnih straneh:
- http://www.osha.gov (ZDA)
- https://osha.europa.eu/ (Evropa)

Namen uporabe

Ta izdelek je predviden za zagotavljanje neposrednega sprednjega dostopa do podatkov in parametrov. Ta izdelek se sme uporabljati izključno z izdelki Desoutter AXON DRIVE. Druga uporaba ni dovoljena.

Samo za uporabo v zaprtih prostorih.

OMEJITEV UPORABE V ZVEZI Z ELEKTROMAGNETNO ZDRUŽLJIVOSTJO: SAMO ZA INDUSTRIJSKO UPORABO.

Navodila, specifična za izdelek

Opis

V tem dokumentu izraz **AXON MODULE** velja za model **AXM-SX** oziroma vse prihodnje različice.

Glejte *shemo 2*.

Element	Opis
1	Gumb za začetni zaslon
2	Indikatorji LED
3	Gumb za vklop/izklop
4	Vhod USB-A
5	Vhod za ethernet
6	Vmesnik AXON DRIVE

	Kratek pritisk	Dolg pritisk
Gumb za začetni zaslon	Domača stran/glavni meni	Povzetek identifikacije**
Gumb za vklop/izklop	Prikaz zagonskega menija	Vklop sistema/stanje pripravljenosti

ⓘ Ko je osvetlitev ozadja izključena, sistem znova vključite z vsakim pritiskom na kateri koli gumb.

ⓘ Gumb za začetni zaslon prikaže identifikacijske podatke sistema (ime, naslov IP, Wi-Fi SSID) za lažjo vzpostavitev povezave s sistemom.

ⓘ Z dolgim pritiskom za 2–5 sekund na gumb za vklop/izklop izklopite pogon.

Modri indikator LED je na voljo na modulu AXON MODULE:

	Izklopljeno	Vkloplje-no	Kratko utripanje	Dolgo utripanje
Modri indikator LED (pod FCT1)	brezžična povezava Izklopljeno	brezžična povezava na voljo	brezžična povezava zaganjanje	Način seznanjanja

Uporabljeni simboli

⎓	Enosmerni tok
⏚	Priključek za ozemljitev
⏚	Varovalni priključek prevodnika
|	Vklop (Napajanje)
○	Izklop (Napajanje)
⚠	Pozor, nevarnost električnega udara
⚠	Pozor, vroča površina

⚠ Pozor, v vseh primerih, kjer se nahaja ta simbol, je potrebno preučiti dokumentacijo, da tako prepoznate naravo potencialni TVEGANJ in ukrepe, ki jih morate izvesti, da se tveganjem izognete.

Namestitev modula AXON MODULE

Glejte *shemo 5*.

1. Odklopnik prestavite v položaj OFF (izklop).
2. Počakajte, da so vsi indikatorji LED izključeni.
3. S pomočjo orodja pritisnite zaponke pokrova (1), ki so na levi strani, eno za drugo.

   ⓘ Orodje je lahko izvijač ali podobno ravno orodje.

4. Odstranite pokrovček (5) s sistema (2).
5. Primite modul AXON MODULE (3) in ga vstavite v sistem (2).
6. Zasučite gumb (4) v zaklenjeni položaj.

⚠ **OPOZORILO**

► Gumb je nameščen na obeh straneh modula AXON MODULE. Zakleniti je treba oba gumba. Za navodila za pravilno namestitev glejte dokument -P/N 6159990870- za modul AXON MODULE.

⚠ **OPOZORILO Pokrovček priključka (5) in pokrov (1) sistema AXON MODULE hranite na varnem mestu.**

Elementa boste potrebovali pri odstranjevanju modula AXON MODULE iz sistema AXON DRIVE

Povezava vhoda za ethernet

Glejte *shemo 4*.

ⓘ Za ethernetno povezavo uporabite samo oklopljen kabel.

1. Odstranite protiprašni pokrovček z vhoda za ethernet.
2. Ethernetni kabel (2) vključite v enega izmed vhodov za ethernet (1) na sistemu in v zunanjo napravo (računalnik, enoto CONNECT itd.).

ⓘ Za navodila za pravilno namestitev zunanje naprave glejte dokument **6159990870**.

⚠ **OPOZORILO Po odklopu mrežnega kabla vedno namestite pokrovček za zaščito pred prahom na mrežno vtičnico.**

Povezava vhoda za USB

Glejte *shemo 3*.

ⓘ Za USB povezavo uporabite samo oklopljen kabel.

1. Odstranite protiprašni pokrovček z vhoda za USB.
2. USB kabel (2) vključite v enega izmed vhodov za USB (1) na sistemu in v zunanjo napravo (računalnik itd.).

ⓘ Za navodila za pravilno namestitev zunanje naprave glejte dokument **6159990870**.

⚠ **OPOZORILO Po odklopu USB kabla vedno namestite pokrovček za zaščito pred prahom na USB vtičnico.**

Vklop pogona AXON DRIVE z modulom AXON MODULE

Glejte *shemo 6*.

1. Prepričajte se, da je odklopnik pogona AXON DRIVE v položaju ON (vklop) (1).
2. Medtem ko je pogon AXON DRIVE izklopljen, za 2 sekundi pritisnite gumb (2).

   ⓘ Indikatorji LED za poročanje stanja (2) med zagonom pogona AXON DRIVE utripajo. Sistem je pripravljen za delovanje, ko se indikator LED stanja ustavi in so vsi indikatorji LED za poročanje stanja (2) izključeni.

3. Gumb za vklop/izklop (2) se lahko uporablja za vklop/izklop modula, če je odklopnik v položaju ON (vklop) (1).

Izklop pogona AXON DRIVE z modulom AXON MODULE

Glejte *shemo 6*.

1. Medtem ko je sistem vklopljen, za 5 sekund pritisnite gumb za vklop/izklop (3), da se modul AXON MODULE izklopi.
2. Za izklop sistema izklopite odklopnik (1).

ⓘ Za več podrobnosti glejte navodila **6159990870** za sistem pogona AXON DRIVE.

Odstranjevanje modula AXON MODULE

Glejte *shemo 5*

1. Odklopnik prestavite v položaj OFF (izklop). Glejte sliko 1 na shemi 6.
2. Počakajte, da so vsi indikatorji LED izključeni.
3. Zasučite gumb (4) v odklenjeni položaj.
4. Primite modul AXON MODULE (3) in ga odstranite iz pogona AXON DRIVE (2).
5. Namestite pokrovček (5) na vmesnik pogona AXON DRIVE (2).
6. Namestite pokrov (1) na pogon AXON DRIVE (2).

⚠ **OPOZORILO Po tem, ko odstranite modul AXON DRIVE, nanj vedno namestite pokrovček priključka AXON MODULE (5) in pokrov (1).**

Električna varnost

- **Ozemljena oprema mora biti priklopljena v vtičnico, ki je bila pred tem nameščena in ozemljena skladno z ustreznimi predpisi. Ozemljitvenega pola nikoli ne odstranite, vtiča pa ne spreminjajte na noben način. Ne uporabljajte adapterjev.** Če imate kakršne koli dvome glede pravilne ozemljitve vtičnice, naj jo pregleda usposobljen električar. Če pride na opremi do elektronskih motenj ali okvare, predstavlja ozemljitev pot z nizkim uporom, ki prevaja elektriko stran od uporabnika. Velja samo za I. razred (ozemljene) opreme.
- Če teh navodil za uporabo ne upoštevate, lahko ogrozite varnost opreme.

- Za priklop na električno omrežje uporabljajte samo kabel, priložen sistemu AXON DRIVE, za priklop orodja na sistem AXON DRIVE pa samo kabel, priložen orodju. Kablov ne spreminjajte ali uporabljajte za druge namene. Uporabljajte samo originalne nadomestne dele.
- Če tega navodila ne upoštevate, lahko povzročite električni udar.
- Izdelka se ne sme uporabljati v eksplozivnih atmosferah.
- **Preprečite fizični stik z ozemljenimi površinami, kot so cevi, radiatorji, pečice in hladilniki.** Če je vaše telo ozemljeno, obstaja povečano tveganje električnega udara.
- **Opreme ne izpostavljajte dežju ali mokrim okoljem.** Voda, ki vstopi v opremo, poveča tveganje električnega udara. To navodilo ne velja za opremo, ki je razvrščena kot vodotesna ali odporna na škropljenje.
- Za čim manj električnih motenj namestite opremo daleč stran od možnih virov električnega šuma, npr. opreme za obločno varjenje itd.
- V primeru popolnega izklopa električnega napajanja izklopite električni kabel iz pogona AXON DRIVE.
- Električnega kabla ne smete uporabljati na silo. Električnega kabla ne uporabljajte za prenašanje opreme ali za izvlek vtiča iz vtičnice. Električnega kabla ne približujte virom toplote, olju, ostrim robovom ali premičnim delom. Poškodovane kable takoj zamenjajte. Poškodovani kabli povečajo tveganje električnega udara.
- Pri sočasnem delu z opremo za varjenje morate obdelovanec med varjenjem ozemljiti ločeno. Na ta način povratnemu toku preprečite prehajanje po ozemljitvenih kablih sistema, če povratni vodi opreme za varjenje niso bili pravilno nameščeni na obdelovanec. Desoutter priporoča izvedbo ozemljitve s prevodniškim področjem, ki je vsaj tako veliko kot povratni vod uporabljene opreme za varjenje.

Znaki in etikete

Izdelek je opremljen z znaki in nalepkami, ki vsebujejo pomembne informacije o osebni varnosti in o vzdrževanju izdelka. Nalepke in znaki morajo biti vedno dobro berljivi. Nove znake in nalepke lahko naročite s pomočjo seznama rezervnih delov.

s011050

Navodila za vzdrževanje

Pred izvedbo vzdrževalnih del naredite naslednje:

1. Izklopite sistem.
2. Izklopite električni kabel.
3. Izklopite kabel orodja.
4. Izklopite modul AXON MODULE iz pogona AXON DRIVE

ⓘ Za več podrobnosti glejte navodila **6159990870** za sistem pogona AXON DRIVE.

⚠ **OPOZORILO Nevarnost električnega udara**

- ► Pred servisom napravo izklopite iz napajanja in počakajte 10 minut, da se ohladi. Če ne počakate 10 minut, lahko pride do električnega udara iz neizpraznjenih kondenzatorjev.
- ► Pred ponovno umestitvijo opreme v delovni proces preverite, da glavne nastavitve opreme niso bile spremenjene in da varnostne naprave delujejo brezhibno.
- ► Uporabljajte samo originalne nadomestne dele.

- Vzdrževanje sme izvajati samo usposobljeno osebje.
- Po potrebi očistite zunanje plošče sistema s pomočjo suhe krpe.
- Preverite, da je programska oprema posodobljena. Če ni, posodobite programsko opremo.

ⓘ Za več podrobnosti glejte navodila **6159990870** za sistem pogona AXON DRIVE.

Po končanem vzdrževanju naredite naslednje:

1. Preverite, da so vsi deli pravilno nameščeni.
2. Preverite, da je modul AXON MODULE pravilno nameščen v pogonu AXON DRIVE
3. Za pogon AXON DRIVE glejte varnostne informacije (P/N 6159990890)

Koristne informacije

Spletno mesto

Informacije o naših izdelkih, dodatni opremi, nadomestnih delih in objavljenih publikacijah lahko najdete na spletni strani Desoutter.

Prosimo, obiščite: www.desouttertools.com.

Podatki o priročnikih za namestitev

Podrobni priročniki za uporabo, namestitev in nadgradnjo so na voljo na https://www.desouttertools.com/resource-centre.

Podatki o nadomestnih delih

Slike z razstavljenim pogledom in seznami nadomestnih delov so na voljo na povezavi do storitev na naslovu www.desouttertools.com.

Država izvora

France

Varnostni listi MSDS/SDS

Varnostni listi opisujejo kemične izdelke, ki jih prodaja Desoutter.

Prosimo, oglejte si spletno stran Desoutter za več informacij https://www.desouttertools.com/legal/sds.

Avtorske pravice

© Avtorske pravice 2024, Ets Georges Renault, 38 rue Bobby Sands, 44818 Saint Herblain, France

Vse pravice pridržane. Vsaka nepooblaščena uporaba ali razmnoževanje vsebine ali delov vsebine je prepovedano. To še posebej velja za blagovne znamke, označbe modelov, številke delov in slike. Uporabite samo pooblaščene dele. Garancija ali jamstvo za izdelek ne krije nobenih poškodb ali nepravilnega delovanja, ki ga povzroči uporaba nepooblaščenih delov.

Date tehnice

Sursă alimentare

Tensiune de intrare (V)	24 / 5 V ⎓

Consum electric

24 V / I max	2 A
Consum maxim (W)	48

Caracteristici ale conectorilor de ieșire

Pentru tip consultați ***schema 2.***	**Tensiune**	**Curent max.**
USB-A (4)	5 V ⎓	500 mA
POE (prin ethernet) (5) (conform cu IEEE 802.3at)	57 V ⎓	420 mA

Condițiile de depozitare și utilizare

Temperatură de depozitare	De la -20 la +70 °C (de la -4 la +158 °F)
Temperatură de funcționare	De la 0 la 45 °C (de la 32 la 113 °F)
Umiditatea la depozitare	0-95 % RH (fără condens)
Umiditatea la funcționare	0-90 % RH (fără condens)
Altitudine până la	2000 m (6562 picioare)
Utilizabil într-un mediu cu gradul de poluare 2	

Declaraţii

Interferenţa radio

Acesta este un produs clasa A. Este posibil ca acest produs să genereze interferenţe radio în mediile casnice.

DEEE

Informații referitoare la **deșeurile de echipamente electrice și electronice** (DEEE):
Acest produs și informațiile sale îndeplinesc cerințele directivei/regulamentelor privind DEEE (2012/19/EU) și trebuie tratate în conformitate cu acestea.

Acest produs este marcat cu următorul simbol:

Produsele marcate cu simbolul unui tomberon pe roți barat și o singură linie neagră dedesubt conțin piese care trebuie gestionate conform cu directiva/regulamentele privind DEEE. Produsul integral sau componentele DEEE pot fi trimise la departamentul pentru relații cu clienții în vederea gestionării.

Informații referitoare la Articolul 33 din REACH

Regulamentul European (UE) Nr. 1907/2006 privind Înregistrarea, Evaluarea, Autorizarea și restricționarea Substanțelor chimice (REACH) definește, printre altele, cerințele privind comunicarea din lanțul de aprovizionare. Cerința privind informarea se aplică și la produsele care conțin așa numitele Substanțe care prezintă motive de îngrijorare deosebită („Listă a substanțelor identificate în vederea unei eventuale includeri în procedura de autorizare”). Pe 27 iunie 2018 plumbul metal (CAS nr 7439-92-1) a fost adăugat la Lista substanțelor identificate în vederea unei eventuale includeri în procedura de autorizare.

Urmare a celor de mai sus, prin prezenta vă informăm că anumite componente electrice și mecanice din acest produs pot conține plumb metal. Aceasta este în conformitate cu legislația curentă privind restricția substanțelor și în baza excepțiilor legitime din Directiva RoHS (2011/65/UE). Plumbul metal nu se va scurge sau va suferi mutații din produs în timpul utilizării normale, concentrația de plumb metal din produsul finit este mult sub limitele prevăzute. Să aveți în vedere cerințele locale privind eliminarea plumbului la încheierea duratei de exploatare a produsului.

Cerințe regionale

⚠ **AVERTISMENT**

Acest produs vă poate expune la substanțe chimice, inclusiv plumb, care este cunoscut Statului California ca fiind cauzator de cancer și de defecte la naștere sau de alte efecte nocive asupra funcției de reproducere. Pentru mai multe informații, accesați

https://www.p65warnings.ca.gov/

Siguranţa

A NU SE ARUNCA - A SE PREDA UTILIZATORULUI

⚠ **AVERTISMENT Citiți toate avertismentele, instrucțiunile, ilustrațiile și specificațiile furnizate împreună cu unealta.**

În cazul nerespectării tuturor instrucțiunilor de mai jos, este posibilă producerea unei electrocutări, unui incendiu și/sau a unei vătămări grave.

Păstrați toate avertismentele și instrucțiunile pentru consultări ulterioare.

⚠ **AVERTISMENT Trebuie respectate permanent toate reglementările de siguranță din legislația locală privind instalarea, utilizarea și întreținerea.**

Declaraţie privind utilizarea

- Exclusiv pentru utilizarea profesională.
- Acest produs și accesoriile sale nu trebuie modificate în niciun fel.
- Nu utilizaţi acest produs dacă este deteriorată.
- În cazul în care datele produsului sau etichetele de avertizare la pericole de pe acesta devin ilizibile sau se detașează, înlocuiți-le imediat.
- Produsul trebuie instalat, utilizat și întreținut exclusiv de către personalul calificat, într-un mediu industrial.

Instrucțiuni generale de siguranță

⚠ **AVERTISMENT Citiți toate avertismentele și instrucțiunile referitoare la siguranță. În cazul nerespectării avertismentelor și instrucțiunilor este posibilă producerea unei electrocutări, incendiu și/sau unei vătămări corporale grave.**

Păstrați toate avertismentele și instrucțiunile pentru consultări ulterioare.

Pentru a reduce riscul de vătămare, toți cei care utilizează, instalează, repară, întrețin, înlocuiesc accesorii sau lucrează lângă unealtă trebuie să citească și să înțeleagă aceste instrucțiuni înainte de a efectua orice operațiune.

La utilizarea echipamentelor electrice, pentru reducerea riscului de producere a unui incendiu, electrocutării și vătămărilor corporale, trebuie întotdeauna adoptate măsurile de precauție elementare, printre care următoarele.

Scopul nostru este producerea unor echipamente care să vă ajute să lucrați în siguranță și eficient. Cel mai important dispozitiv de siguranță pentru utilizarea oricărui echipament sunteți DUMNEAVOASTRĂ. Grija și o judecată bună sunt cele mai bune măsuri de protecție împotriva accidentelor. Nu putem detalia aici toate situațiile periculoase, dar am încercat să evidențiem câteva dintre cele mai importante.

⚠ **AVERTISMENT Pericol de electrocutare**

Acest echipament trebuie instalat, reglat și utilizat exclusiv de către operatori având pregătirea și calificarea necesară.

ⓘ Pentru informații suplimentare referitoare la siguranță consultați:
• Celelalte documente și informații incluse împreună cu echipamentul.
• Firma, sindicatul, sau asociația profesională din care faceți parte.
• Informații suplimentare referitoare la riscurile ocupaționale și la siguranță puteți obține de pe următoarele situri web:
• http://www.osha.gov (SUA)
• https://osha.europa.eu/ (Europa)

Scop preconizat

Acest produs este destinat să ofere un acces frontal direct la date și parametri. Acest produs trebuie utilizat numai împreună cu gama Desoutter AXON DRIVE. Nu este permis niciun alt scop de utilizare.

A se folosi exclusiv la interior.

RESTRICȚIE DE UTILIZARE EMC: EXCLUSIV PENTRU UZ INDUSTRIAL.

Instrucțiuni specifice produsului

Descriere

În întregul document, termenul **AXON MODULE** se referă la modelul **AXM-SX** sau la orice altă variantă viitoare.

Consultați *Schema 2*.

Reper	Descriere
1	Buton Acasă
2	LED
3	Buton Alimentare
4	Priză USB-A
5	Priză Ethernet
6	Interfață AXON DRIVE

	Apăsare scurtă	Apăsare lungă
Buton Acasă	Pagină de start / Meniu principal	Rezumat identificare**
Buton Alimentare	Afișare meniu « boot »	Comutare sistem PORNIT/AȘTEPTARE

ⓘ Orice acțiune pe oricare buton în timp ce iluminarea de fundal este oprită are ca efect să o pornească din nou.

ⓘ Butonul acasă afișează datele de identificare ale sistemului (nume, adresă IP, SSID Wi-Fi) pentru a ușura procesul de conectare la acest sistem.

ⓘ Apăsarea lungă a butonului de alimentare timp de 2-5 secunde, va opri unitatea.

LED-ul albastru este disponibil pe AXON MODULE:

			Scurt	Lung
	OPRIT	**PORNIT**	**Se aprinde intermitent**	**Se aprinde intermitent**
LED albastru (sub FCT1)	Wireless OPRIT	Wireless disponibil	Wireless pornire	Asociere mod

Simboluri utilizate

⎓	Curent direct
⏚	Terminal de împământare (masă)
⏚	Terminal conductor de protecție
|	Pornit (alimentare)
○	Oprit (alimentare)
⚠	Atenție, pericol de electrocutare

Atenție, suprafață fierbinte

Atenție, documentația trebuie consultată în toate situațiile în care este marcat acest simbol, pentru a găsi natura PERICOLELOR potențiale și a eventualelor măsuri pe care trebuie să le luați pentru a le evita.

Montare AXON MODULE

Consultați *schema 5*.

1. Așezați întrerupătorul de circuit în poziția OPRIT.
2. Așteptați până când toate LED-urile sunt stinse.
3. Utilizați un instrument pentru a împinge clemele capacului (1) situate pe partea stângă, una după alta.

   Instrumentul poate fi o șurubelniță sau o unealtă plată similară.
4. Scoateți capacul (5) din sistem (2).
5. Țineți AXON MODULE (3) și introduceți-l în sistem (2).
6. Rotiți butonul (4) pentru a bloca poziția.

AVERTISMENT

► Butonul este instalat pe ambele părți ale AXON MODULE. Ambele butoane trebuie să fie blocate. Consultați documentul AXON MODULE -P/N 6159990870- pentru a obține instrucțiuni pentru configurarea corectă.

AVERTISMENT Păstrați într-un loc sigur capacul conectorului AXON MODULE (5) și capacul (1).

Acestea vor fi necesare atunci când scoateți AXON MODULE din AXON DRIVE

Conectarea la portul Ethernet

Consultați *schema 4*.

Utilizați numai cablu ecranat pentru conexiunea ethernet.

1. Scoateți capacul de praf al prizei ethernet.
2. Conectați cablul ethernet (2) într-unul din porturile ethernet (1) ale sistemului și în echipamentele externe (computer, CONNECT, etc.).

Consultați documentul **6159990870** a obține instrucțiuni pentru configurarea corectă a echipamentelor externe.

AVERTISMENT Întotdeauna înlocuiți capacul de protecție la praf al mufei ethernet de pe mufa ethernet după deconectarea cablului ethernet.

Conectarea la portul USB

Consultați *schema 3*.

Utilizați numai cablu ecranat pentru conexiunea USB.

1. Scoateți capacul de praf al prizei USB.
2. Conectați cablul USB (2) într-unul din porturile USB (1) ale sistemului și în echipamentele externe (computer, etc.).

Consultați documentul **6159990870** a obține instrucțiuni pentru configurarea corectă a echipamentelor externe.

AVERTISMENT Întotdeauna înlocuiți capacul de protecție la praf al mufei USB de pe mufa USB după deconectarea cablului USB.

Pornirea alimentării AXON DRIVE utilizând AXON MODULE

Consultați *schema 6*.

1. Asigurați-vă că întrerupătorul de circuit AXON DRIVE este în poziția PORNIT (1).
2. Când AXON DRIVE este oprit, apăsați butonul (2) timp de 2 secunde.

   LED-urile de raport (2) clipesc în timpul pornirii AXON DRIVE. Sistemul este gata să funcționeze odată ce LED-ul de stare nu mai clipește și toate LED-urile de raport (2) sunt stinse.
3. Butonul de alimentare (2) poate fi utilizat pentru pornirea/oprirea modulului, dacă întrerupătorul de circuit este în poziția PORNIT (1).

Oprirea alimentării AXON DRIVE utilizând AXON MODULE

Consultați *schema 6*.

1. Când sistemul este pornit, apăsaţi butonul de alimentare (3) timp de 5 secunde, AXON MODULE se oprește.
2. Opriți întrerupătorul de circuit (1), pentru a opri sistemul.

Pentru mai multe detalii, consultați Instrucțiunile de produs ale sistemului AXON DRIVE **6159990870**.

Scoaterea AXON MODULE

Consultați *Schema 5*.

1. Așezați întrerupătorul de circuit în poziția OPRIT. Consultați imaginea 1 și imaginea 6.
2. Așteptați până când toate LED-urile sunt stinse.
3. Rotiți butonul (4) pentru a debloca poziția.
4. Țineți AXON MODULE (3) și scoateți-l din AXON DRIVE (2).
5. Instalați capacul (5) la interfața AXON DRIVE (2).
6. Instalați capacul (1) la AXON DRIVE (2).

AVERTISMENT Așezați întotdeauna capacul conectorului AXON MODULE (5) și capacul (1) pe AXON DRIVE după scoaterea AXON MODULE.

Siguranța electricității

- **Echipamentele împământate trebuie cuplate la o priză instalată corespunzător și împământată conform reglementărilor în vigoare. Nu îndepărtați pinul de masă și nu modificați ștecherul în niciun mod. Nu folosiți adaptoare.** Dacă aveți dubii cu privire la împământarea corespunzătoare a prizei adresați-vă unui electrician calificat. Dacă echipamentul suferă disfuncționalități sau defecțiuni de natură electrică, circuitul de împământare asi-

gură o cale de rezistență minimă pentru scurgerea curentului electric pe lângă utilizator. Valabil pentru echipamentele de Clasa I (împământate).

- Nerespectarea acestor instrucțiuni de utilizare poate afecta siguranța echipamentului.
- Pentru conectarea la rețea folosiți exclusiv cablul furnizat împreună cu sistemul AXON DRIVE, iar pentru conectarea la sistemul AXON DRIVE folosiți cablul furnizat împreună cu unealta. Nu modificați cablurile și nu le utilizați în alte scopuri. Utilizați exclusiv piese de schimb originale.
- În cazul nerespectării acestor instrucțiuni este posibilă producerea unei electrocutări.
- A nu se utiliza în atmosfere explozive.
- **Evitați contactul fizic cu suprafețele împământate, precum conducte, calorifere, aragazuri și frigidere.** Riscul de electrocutare sporește în cazul în care corpul este legat la masă.
- **Nu expuneți echipamentul la ploaie sau umezeală.** Pătrunderea apei în echipament sporește riscul de electrocutare. Aceste instrucțiuni nu sunt aplicabile în cazul echipamentelor clasificate ca fiind impermeabile sau rezistente la apă.
- Pentru reducerea interferențelor electrice la minimum, puneți echipamentul cât mai departe de sursele de zgomot electric, de exemplu, echipamente de sudură cu arc electric etc.
- Scoateţi cablul de alimentare de la AXON DRIVE în cazul deconectării complete a alimentării cu energie electrică.
- Nu forțați cablul electric. Nu folosiți niciodată cablul electric pentru transportul echipamentului sau pentru a scoate ștecherul din priză. Țineți cablul la distanță de sursele de căldură, ulei, muchii ascuțite sau piese în mișcare. Înlocuiți imediat cablurile electrice deteriorate. Cablurile deteriorate sporesc riscul de electrocutare.
- Atunci când lucrați simultan cu echipamente de sudură, piesa de prelucrat trebuie împământată separat în timpul procesului de sudură. Aceasta este necesară pentru prevenirea întoarcerii curentului electric prin cablurile de împământare ale sistemului, în cazul în care circuitele de întoarcere pentru echipamentul de sudură nu au fost montate corect pe piesa de prelucrat. Desoutter recomandă ca împământarea să se facă folosind un conductor cu diametrul cel puțin egal cu cel al circuitului de retur al echipamentului de sudură folosit.

Indicatoare și autocolante

Produsul este prevăzut cu marcaje şi autocolante ce conţin informaţii importante despre siguranţa personală şi întreţinerea produsului. Marcajele și autocolantele trebuie să fie uşor lizibile permanent. Marcaje şi autocolante noi pot fi comandate de pe lista de piese de schimb.

s011050

Instrucțiuni privind întreținerea

Anterior oricăror operaţii de revizie, procedați astfel:

1. Opriți alimentarea sistemului
2. Deconectaţi cablul de alimentare
3. Deconectaţi cablul uneltei
4. Deconectați AXON MODULE de la AXON DRIVE

ⓘ Pentru mai multe detalii, consultați Instrucțiunile de produs ale sistemului AXON DRIVE **6159990870**.

⚠ **AVERTISMENT Pericol de electrocutare**

- ► Înainte de a începe operațiunile de service, deconectați de la sursa de alimentare și așteptați 10 minute. Dacă nu așteptați 10 minute, este posibilă producerea unei electrocutări din cauza condensatorilor nedescărcați.
- ► Anterior repunerii echipamentului în funcțiune, verificați dacă setările principale nu au fost modificate și dacă dispozitivele de siguranță funcționează corespunzător.
- ► Utilizați exclusiv piese de schimb originale.

- Reviziile trebuie efectuate exclusiv de personal calificat.
- Dacă este necesar, curățați panourile exterioare ale sistemului folosind o lavetă uscată.
- Verificaţi dacă software-ul este actualizat. Dacă nu, actualizați software-ul.

ⓘ Pentru mai multe detalii, consultați Instrucțiunile de produs ale sistemului AXON DRIVE **6159990870**.

După efectuarea întreținerii, procedați astfel:

1. Verificaţi dacă toate piesele sunt instalate corect
2. Verificaţi dacă AXON MODULE este instalat corect la AXON DRIVE
3. Consultaţi Informaţiile de siguranţă pentru AXON DRIVE (P/N 6159990890)

Informații utile

Site web

Informațiile referitoare la Produsele, Accesoriile, Piesele de schimb și Publicațiile noastre se găsesc pe site-ul web Desoutter.

Vă rugăm să vizitați: www.desouttertools.com.

Informații privind manualele de instalare

Instrucțiunile detaliate de utilizare, instalare și manualele de upgrade sunt disponibile la https://www.desouttertools.com/resource-centre.

Informații privind piesele de schimb

Imagini descompuse și liste de piese de schimb sunt disponibile în Service Link la www.desouttertools.com.

Ţara de origine

France

Fişe tehnice de securitate MSDS/SDS

Fişele tehnice de securitate descriu produsele chimice vândute de Desoutter.

Consultaţi site-ul web Desoutter pentru mai multe informaţii https://www.desouttertools.com/legal/sds.

Drepturi de autor

© Copyright 2024, Ets Georges Renault, 38 rue Bobby Sands, 44818 Saint Herblain, France

Toate drepturile rezervate. Este interzisă utilizarea sau copierea integrală sau parţială a conţinutului. Acest lucru este valabil pentru mărcile comerciale, denumirile modelelor, numerele componentelor şi schiţe. A se utiliza exclusiv piese autorizate. Eventualele deteriorări sau defecţiuni cauzate prin utilizarea de piese neautorizate nu sunt acoperite de garanţie, nici de certificatul de conformitate.

Teknik Veriler

Güç Kaynağı

Giriş Voltajı (V)	24 / 5 V ⎓

Güç Tüketimi

24 V / I maks	2 A
Maks. tüketim (W)	48

Çıkış Konnektörleri Özellikleri

Tip bkz. *Şema 2*	Voltaj	Maksimum Akım
USB-A (4)	5 V ⎓	500 mA
POE (Ethernet üzerinden) (5) (IEEE 802.3at'ye uygundur)	57 V ⎓	420 mA

Saklama ve kullanım koşulları

Saklama sıcaklığı	-20 ~ +70 °C(-4 ~ +158 °F)
Çalışma sıcaklığı	0 ~ 45 °C(32 ~ 113 °F)
Saklama nemi	%0-95 bağıl nem (yoğuşmasız)
Çalıştırma nemi	%0-90 bağıl nem (yoğuşmasız)
Azami rakım	2000 m (6562 feet)
Kirlilik derecesi 2 olan ortamda kullanılabilir	

Beyanlar

Radyo paraziti

Bu A sınıfı bir üründür. Ev içi ortamda bu ürün bir radyo parazitine neden olabilir.

WEEE

Atık Elektrikli ve Elektronik Ekipman (WEEE) ile ilgili bilgiler:
Bu ürün ve bilgileri, WEEE Direktifi/yönetmelikleri (2012/19/EU) gerekliliklerini karşılamaktadır ve direktife uygun şekilde kullanılmalıdır.

Ürün şu sembol ile işaretlenmiştir:

Üzerinde çarpı işareti bulunan tekerlekli çöp kutusu sembolü ve altında tek bir siyah çubuk bulunan ürünler, WEEE Direktifine/yönetmeliklerine uygun olarak müdahale edilmesi gereken parçalar içerir. Tüm ürün veya WEEE parçaları, müdahale için "Müşteri Merkezi"nize gönderilebilir.

REACH Madde 33 ile ilgili bilgiler

Kimyasalların Tescili, Değerlendirilmesi, İzni ve Kısıtlanması (REACH) ile ilgili 1907/2006 sayılı Avrupa Yönetmeliği (AB), tedarik zincirinde iletişim ile ilgili diğer gereklilikleri tanımlamaktadır. Bilgi gereklilikleri ayrıca Çok Yüksek Endişe Verici Maddeler ("Aday Listesi") içeren ürünler için de geçerlidir. 27 Haziran 2018 tarihinde Aday Listesine kurşun metali (CAS No. 7439-92-1) eklenmiştir.

Yukarıdaki bilgilere göre bu, üründeki belirli elektrikli ve mekanik bileşenlerin kurşun metali içerebileceğini bildirmektir. Bu, yürürlükteki madde kısıtlama mevzuatına uygundur ve RoHS Yönergesindeki (2011/65/EU) yasal muafiyetlere dayanmaktadır. Kurşun metali normal kullanım sırasında üründen sızıntı yapmaz veya mutasyona uğramaz ve tüm üründeki kurşun metali konsantrasyonu geçerli eşik sınırının oldukça altındadır. Lütfen ürünün kullanım ömrü sonunda kurşunu bertarafı konusunda ilgili yerel gereklilikleri dikkate alın.

Bölgesel Gereklilikler

⚠ **UYARI**

Bu ürün Kaliforniya eyaleti tarafından kansere ve doğum kusurlarına veya diğer üreme rahatsızlıklarına neden olduğu bilinen kurşun dahil olmak üzere çeşitli kimyasallara maruz kalmanıza neden olabilir. Daha fazla bilgi için https://www.p65warnings.ca.gov/ adresini ziyaret edin

https://www.p65warnings.ca.gov/

Güvenlik

ATMAYIN - KULLANICIYA VERİN

⚠ **UYARI Bu elektrikli alet ile birlikte verilen tüm güvenlik uyarılarını, talimatlarını, resimlerini ve spesifikasyonlarını okuyun.**

Aşağıda belirtilen tüm talimatlara uyulmaması elektrik çarpmasına, yangına ve/veya ciddi yaralanmalara yol açabilir.

Gelecekte başvurmak üzere bütün uyarıları ve talimatları saklayın.

⚠ **UYARI Kurulum, kullanım ve bakıma ilişkin tüm yerel güvenlik kurallarına her zaman uyulmalıdır.**

Kullanım Beyanı

- Sadece profesyonel kullanım içindir.
- Bu ürün ve parçalarının hiçbir şekilde tadil edilmemesi gerekir.
- Bu ürün hasar görmüşse kullanmayın.
- Ürün verileri veya tehlike uyarı işaretleri okunamaz hale gelirse veya sökülürse, zaman kaybetmeden yenileyin.
- Ürün endüstriyel bir ortamda sadece nitelikli personel tarafından kurulmalı, çalıştırılmalı ve servisi yapılmalıdır.

Genel Güvenlik Talimatları

⚠ **UYARI Tüm güvenlik uyarılarını ve tüm talimatları okuyun. Uyarılara ve talimatlara uyulmaması elektrik çarpmasına, yangına ve/veya ciddi yaralanmalara yol açabilir.**

Gelecekte başvurmak üzere bütün uyarıları ve talimatları saklayın.

Yaralanma riskini azaltmak için, bu aleti kullanan, kuran, onaran, bakımını yapan, aksesuarlarını değiştiren veya yakınında çalışan herkes, bu tür bir görevi yerine getirmeden önce bu talimatları okumalı ve anlamalıdır.

Elektrikli ekipman kullanırken, yangın, elektrik çarpması ve kişisel yaralanma riskini azaltmak için aşağıdakiler de dahil olmak üzere temel güvenlik önlemlerine her zaman uyulmalıdır.

Amacımız, güvenli ve verimli bir şekilde çalışmanıza yardımcı olacak ekipmanlar üretmektir. Bu veya herhangi bir ekipman için en önemli güvenlik aygıtı SİZSİNİZ. Sizin dikkatiniz ve sağduyunuz yaralanmalara karşı en iyi korumadır. Tüm olası tehlikeler burada ele alınamaz, ancak önemli olanlardan bazılarını vurgulamaya çalıştık.

⚠ **UYARI Elektrik Çarpması Riski**

Bu ekipmanı sadece uzman ve eğitimli operatörler monte etmeli, ayarlamalı veya kullanmalıdır.

ⓘ Ek güvenlik bilgileri için aşağıdakilere başvurun:
• Bu ekipmanla birlikte verilen diğer belgeler ve bilgiler.
• İşvereniniz, sendika ve/veya meslek birliği.
• Daha fazla iş sağlığı ve güvenliği bilgisi aşağıdaki web sitelerinden edinilebilir:
• http://www.osha.gov (ABD)
• https://osha.europa.eu/ (Avrupa)

Kullanım Amacı

Bu ürünün, verilere ve parametrelere doğrudan ön erişim sağlaması amaçlanmıştır. Bu ürün, yalnızca Desoutter AXON DRIVE serisi ile birlikte kullanılmalıdır. Başka hiçbir şekilde kullanılmasına izin verilmez.

Sadece iç mekanda kullanım.

EMU KULLANIM KISITLAMASI: SADECE ENDÜSTRİYEL KULLANIM İÇİNDİR.

Ürüne Özel Talimatlar

Açıklama

Belgenin tümünde, **AXON MODULE** terimi **AXM-SX model** veya herhangi bir gelecek varyantı ifade etmektedir.

Bkz. *Şema 2*.

Öge	Açıklama
1	Ana Ekran Düğmesi
2	LED
3	Güç Düğmesi
4	USB-A soketi
5	Ethernet soketi
6	AXON DRIVE arabirimi

	Kısa Basma	Uzun Basma
Ana Ekran Düğmesi	Ana sayfa / Ana menü	Tanımlama özeti**
Güç Düğmesi	« Ön yükleme » menüsünü görüntüleyin	Sistemi ON/ STDBY (açık/ bekleme) konumuna getirin.

ⓘ Arka ışık kapalıyken herhangi bir düğmeye basılması ışığın tekrar açılmasına neden olabilir.

ⓘ Ana ekran düğmesi , bu sisteme bağlantı prosesini kolaylaştırmak adına sistem için tanımlama verilerini gösterir (İsim, IP adresi, Wi-Fi, SSID).

ⓘ Güç düğmesine 2 ila 5 saniye arasında uzun basılması sürücüyü kapatacaktır.

Mavi LED AXON MODULE'de mevcut:

	KAPALI	AÇIK	Kısa Yanıp sönme	Uzun Yanıp sönme
Mavi LED (FCT1 kapsamında)	Kablosuz KAPALI	Kablosuz mevcut	Kablosuz başlatma	Eşleştirme mod

Kullanılan semboller

⎓	Doğru Akım
⏚	Topraklama (toprak) terminali

⏚	Koruyucu iletken terminali
|	Açık (Güç)
○	Kapalı (Güç)
⚠	Dikkat, elektrik çarpması tehlikesi
⚠	Dikkat, sıcak yüzey
⚠	Dikkat, bu sembolün görüldüğü her durumda, olası tehlikelerin niteliğini ve bunlardan kaçınmak için yapılması gereken işlemleri öğrenmek için belgelere başvurulmalıdır.

AXON MODULE Montajı

Bkz. *Şema 5*.

1. Devre kesiciyi KAPALI konumuna getirin.
2. Tüm LED'ler kapanana kadar bekleyin.
3. Sol tarafta bulunan kapağın (1) ataçlarını birbiri ardına ittirmek için bir alet kullanın.

   ⓘ Alet, bir tornavida veya benzer düz bir alet olabilir.
4. Kapağı (5), sistemden (2) çıkarın.
5. AXON MODULE 'ü (3) tutun ve sisteme takın (2).
6. Düğmeyi (4) kilitli konumuna getirin.

⚠ **UYARI**

► Düğme, AXON MODULE'ünün her iki tarafında da takılıdır. Her iki düğme de kilitli olmalıdır. Doğru kurulum talimatları için AXON MODULE belgesini -P/N 6159990870- dikkate alın.

⚠ **UYARI AXON MODULE konektör kapağını (5) ve kapağı (1) güvenli bir yerde saklayın.**

AXON MODULE'u AXON DRIVE sisteminden çıkarırken gerekli olacaklardır.

Ethernet Portlarını Bağlama

Bkz. *Şema 4*.

ⓘ Ethernet bağlantısı için yalnızca izolasyonlu kablolar kullanın.

1. Ethernet soketi toz kapağını çıkarın.
2. Ethernet kablosunu (2) sistemin Ethernet portlarından (1) birine ve harici ekipmanlara (bilgisayar, CONNECT vs.) takın.

ⓘ Harici ekipmanların doğru kurulum talimatları için **6159990870** belgesine bakın.

⚠ **UYARI Ethernet kablosunu çıkardıktan sonra ethernet soketi toz kapağını her zaman ethernet soketine takın.**

USB Portuna Bağlanma

Bkz. *Şema 3*.

ⓘ USB bağlantısı için yalnızca izolasyonlu kablolar kullanın.

1. USB soketi toz kapağını çıkarın.
2. USB kablosunu (2) sistemin USB portlarından (1) birine ve harici ekipmanlara (bilgisayar vs.) takın.

ⓘ Harici ekipmanların doğru kurulum talimatları için **6159990870** belgesine bakın.

⚠ **UYARI USB kablosunu çıkardıktan sonra USB soketi toz kapağını her zaman USB soketine takın.**

AXON MODULE'ünü Kullanarak AXON DRIVE'ı Açmak

Bkz. *Şema 6*.

1. AXON DRIVE devre kesicinin On (açık) (1) konumunda olduğundan emin olun.
2. AXON DRIVE kapalıyken, düğmeye (2) 2 saniye kadar basın.

   ⓘ Bildirim LED'leri (2) AXON DRIVE kurulumu sırasında yanıp söner. Sistem, durum LED'i sabit kaldığında ve tüm bildirim LED'leri (2) kapatıldığında çalışmaya başlamaya hazır olur.
3. Güç düğmesi (2), eğer devir kesici ON (açık) (1) konumundaysa modülü açık / kapalı konumuna getirmek için kullanılabilir.

AXON MODULE'ünü Kullanarak AXON DRIVE'ı Kapatmak

Bkz. *Şema 6*.

1. Sistem açıkken, güç düğmesine (3) 5 saniye kadar basın, AXON MODULE kapanır.
2. Sistemi kapatmak için devre kesiciyi (1) kapatın.

ⓘ Daha fazla bilgi için AXON DRIVE Sistem Ürün Talimatlarına **6159990870** bakın.

AXON MODULE'ünü Çıkarmak

Bkz. *Şema 5*

1. Devre kesiciyi OFF (kapalı) konumuna getirin. Bkz. Şema 6 Görsel 1'e.
2. Tüm LED'ler kapanana kadar bekleyin.
3. Düğmeyi (4) kilit açık konumuna getirin.
4. AXON MODULE'ünü (3) tutun ve AXON DRIVE 'dan (2) çıkarın.
5. Kapağı (5) AXON DRIVE arabirimine (2) takın.
6. Kapağı (1) AXON DRIVE'a (2) takın.

⚠ **UYARI AXON MODULE'u çıkardıktan sonra AXON MODULE konektör kapağını (5) ve kapağı (1) daima AXON DRIVE üzerine yerleştirin.**

Elektrik Güvenliği

- **Topraklanmış ekipman doğru monte edilmiş ve ilgili mevzuata göre topraklanmış bir prize takılmalıdır. Asla topraklama pimini çıkartmayın veya fişi**

herhangi bir şekilde değiştirmeyin. Herhangi bir adaptör fişi kullanmayın. Prizin doğru topraklanıp topraklanmadığı konusunda herhangi bir şüpheniz varsa, uzman bir elektrikçiye danışın. Ekipmanda elektronik arıza görülmesi durumunda, topraklama elektriği kullanıcıdan uzaklaştırmak için bir alçak direnç yolu sağlar. Sadece Sınıf I (topraklı) ekipman için geçerlidir.

- Bu kullanım talimatlarına uymamak bu ekipmanın güvenliğini tehlikeye atabilir.
- Şebekeye bağlantı için sadece AXON DRIVE sistemiyle birlikte verilen kabloyu ve AXON DRIVE sistemine bağlantı için sadece aletle birlikte verilen kabloyu kullanın. Kabloları değiştirmeyin veya başka amaçlar için kullanmayın. Sadece orijinal yedek parçalar kullanın.
- Bu talimatların uygulanmaması elektrik çarpmasına neden olabilir.
- Patlayıcı ortamlarda kullanılmamalıdır.
- **Borular, radyatörler, fırınlar ve buzdolapları gibi topraklanmış yüzeylere fiziksel temastan kaçının.** Vücudunuz topraklanırsa elektrik çarpması riski artar.
- **Ekipmanı yağmura veya ıslak koşullara maruz bırakmayın.** Ekipmana su girmesi elektrik çarpması riskini artıracaktır. Bu talimat, su geçirmez olarak sınıflandırılan bir ekipman için geçerli değildir.
- Minimum elektrik paraziti için, ekipmanı ark kaynağı ekipmanı gibi elektrik paraziti kaynağından olabildiğince uzağa yerleştirin.
- Güç kaynağının bağlantısının tamamen kesilmesi durumunda güç kablosunu AXON DRIVE'dan çıkarın.
- Elektrik kablosunu zorlamayın. Elektrik kablosunu asla ekipmanı taşımak veya bir fişi prizden çıkarmak için kullanmayın. Elektrik kablosunu ısıdan, yağdan, keskin kenarlardan veya hareketli parçalardan uzak tutun. Hasarlı kabloları hemen değiştirin. Hasarlı kablolar elektrik çarpması riskini arttırır.
- Aynı anda bir kaynak ekipmanı ile çalışırken, kaynak işlemi sırasında iş parçası ayrı olarak topraklanmalıdır. Bunun amacı, kaynak ekipmanı geri dönüş hatlarının iş parçası üzerine doğru bir şekilde bağlanmamış olması durumunda, geri dönen akımın sistem toprak kablolarından geçişini önlemektir. Desoutter en az kullanılan kaynak ekipmanının geri dönüş hattı kadar büyük olan bir iletken bölge ile topraklamanın yapılmasını önerir.

İşaretler ve Etiketler

Ürün, kişisel emniyete ve ürün bakımına ilişkin önemli bilgiler içeren işaretlerle ve etiketlerle donatılmıştır. İşaretler ve etiketler her zaman kolaylıkla okunabilmelidir. Yeni işaretler ve etiketler yedek parça listesi kullanılarak sipariş edilebilir.

s011050

Bakım Talimatları

Herhangi bir bakım işleminden önce, aşağıdakileri yapın:

1. Sistemi kapatın.
2. Güç kablosunun bağlantısını kesin.
3. Alet kablosunun bağlantısını kesin.
4. AXON MODULE'ünü AXON DRIVE'dan çıkartın.

ⓘ Daha fazla bilgi için AXON DRIVE Sistem Ürün Talimatlarına **6159990870** bakın.

⚠ **UYARI Elektrik çarpması riski**

- ► Güç kaynağıyla bağlantısını kesin ve servis işlemlerine başlamadan önce 10 dakika bekleyin. 10 dakika beklenmemesi, boşalmamış kapasitörlerden elektrik çarpmasına neden olabilir.
- ► Ekipmanı tekrar hizmete sokmadan önce, ana ayarlarının değiştirilmediğini ve güvenlik cihazlarının düzgün çalıştığını kontrol edin.
- ► Sadece orijinal yedek parçalar kullanın.

- Bakım yalnızca kalifiye personel tarafından yapılmalıdır.
- Gerekirse, sistemin dış panellerini kuru bir bez kullanarak temizleyin.
- Yazılımın güncel olup olmadığını kontrol edin. Eğer değilse, yazılımı güncelleyin.

ⓘ Daha fazla bilgi için AXON DRIVE Sistem Ürün Talimatlarına **6159990870** bakın.

Bakım tamamlandıktan sonra, aşağıdakileri yapın:

1. Tüm parçaların doğru takıldığından emin olun.
2. AXON MODULE'ünün AXON DRIVE'a doğru takıldığından emin olun.
3. AXON DRIVE (P/N 6159990890) için Güvenlik Bilgilerine bakın.

Faydalı Bilgiler

Web sitesi

Ürünlerimiz, Aksesuarlarımız, Yedek Parçalarımız ve Yayınlanmış Makalelerimizle ilgili bilgileri Desoutter web sitesinde bulabilirsiniz.

Lütfen ziyaret edin: www.desouttertools.com.

Kurulum kılavuzları hakkındaki bilgiler

Detaylı çalıştırma talimatları, kurulum ve güncelleme kılavuzları https://www.desouttertools.com/resource-centre adresinde bulunabilir.

Yedek parçalar hakkındaki bilgiler

Yakınlaştırılmış görünümler ve yedek parça listeleri için www.desouttertools.com adresindeki Servis Bağlantısına bakın.

Menşei ülke

France

Güvenlik Veri Sayfaları MSDS/SDS

Güvenlik Bilgi Formları Desoutter tarafından satılan kimyasal ürünleri açıklamaktadır.

Daha fazla bilgi için lütfen Desoutter web sitesine https://www.desouttertools.com/legal/sds bakınız.

Telif Hakkı

© Copyright 2024, Ets Georges Renault, 38 rue Bobby Sands, 44818 Saint Herblain, France

Her hakkı saklıdır. İçeriğin veya bir kısmının izinsiz kullanımı veya kopyalanması yasaktır. Bu özellikle ticari markalar, model adları, parça numaraları ve çizimler için geçerlidir. Yalnızca onaylanmış parçaları kullanın. Onaylanmamış parçaların kullanımından kaynaklanan herhangi bir hasar veya arıza Garanti veya Ürün Sorumluluğu kapsamında değildir.

Технически данни

Електрозахранване

Входящо напрежение (V)	24 / 5 V ⎓

Консумация на ел. енергия

24 V / I макс.	2 A
Макс. консумация (W)	48

Характеристики на изходните конектори

За вида направете справка със *Схема №2*.	**Напрежение**	**Макс. ток**
USB-A (4)	5 V ⎓	500 mA
POE (чрез ethernet) (5) (отговаря на изискванията на IEEE 802.3at)	57 V ⎓	420 mA

Условия на съхранение и употреба

Температура на съхранение	-20 до +70 °C(-4 до +158 °F)
Работна температура	0 до 45 °C(32 до 113 °F)
Влажност на съхранение	0-95 % относителна влажност (некондензираща)
Влажност по време на работа	0-90 % относителна влажност (некондензираща)
Надморска височина до	2000 m (6562 feet (фута)
Може да се използва в замърсена среда 2. степен	

Декларации

Радиосмущения

Това е продукт от клас A. В домашна среда този продукт може да причини радиосмущения.

WEEE

Информация относно **Излязло от употреба електрическо и електронно оборудване** (ИУЕЕО):
Настоящият продукт и информацията за него отговарят на изискванията на Директивата/предписанията за ИУЕЕО (2012/19/EU), и с него трябва да се борави в съответствие със същата Директива/предписания.

Продуктът е маркиран със следния символ:

Продукти, маркирани със зачеркната с кръст кофа за отпадъци на колела и единична черна линия под нея, съдържат части, с които трябва да се борави в съответствие с Директивата/предписанията за ИУЕЕО. Целият продукт или ИУЕЕО частите могат да бъдат изпратени до вашия “Център за обслужване на клиенти” за обработка.

Информация във връзка с чл. 33 от REACH (Регламент относно регистрацията, оценката, разрешаването и ограничаването на химикали)

Европейски регламент (ЕС) №1907/2006 относно регистрацията, оценката, разрешаването и ограничаването на химикали (REACH) определя, освен други неща, изискванията, свързани с комуникациите във веригата на доставките. Изискването за информация се отнася също и за продукти, съдържащи т. нар. вещества, пораждащи сериозно безпокойство (“списък на кандидати”). На 27 юни 2018 г. металът олово (CAS № 7439-92-1) беше добавен към списъка на кандидатите.

Във връзка с гореспоменатото бихме искали да ви информираме, че определени електрически и механични компоненти в продукта може да съдържат метала олово. Това е в съответствие с настоящето законодателство за ограничаване на веществата и въз основа на законовите изключения в Директивата за ограничението за употребата на определени опасни вещества в електрическото и електронното оборудване (RoHS) (2011/65/EU). Металът олово няма да изтече от продукта или да се видоизмени в него по време на нормална употреба, и концентрацията на метала олово в цялостния продукт е значително под приложимата прагова стойност. Моля, съобразете се с местните изисквания за изхвърляне на олово при изтичане на годността на продукта.

Регионални изисквания

⚠ **ПРЕДУПРЕЖДЕНИЕ**

Този продукт може да ви изложи на контакт с химикали, включително олово, за което в щата Калифорния е известно, че причинява рак и вродени малформации или други вреди по отношение на възпроизводителната способност. За допълнителна информация посетете

https://www.p65warnings.ca.gov/

Безопасност

НЕ ИЗХВЪРЛЯЙТЕ – ПРЕДАЙТЕ НА ПОТРЕБИТЕЛЯ

⚠ **ПРЕДУПРЕЖДЕНИЕ Прочетете всички предупреждения за безопасност, инструкции, илюстрации и спецификации, предоставени с този електрически инструмент.**

Неспазването на всички инструкции, посочени по-долу, може да доведе до токов удар, пожар и/или сериозни наранявания.

Запазете всички предупреждения и инструкции за бъдеща справка.

⚠ **ПРЕДУПРЕЖДЕНИЕ Трябва да се спазват всички местни законови разпоредби за безопасност относно инсталация, работа и поддръжка.**

Декларация за употреба

- Само за професионална употреба.
- Този продукт и неговите принадлежности не могат да бъдат променяни по какъвто и да е начин.
- Не използвайте този продукт, ако е повреден.
- Ако означенията на данните на продукта или предупрежденията за опасност върху него престанат да бъдат четливи или се откачат, незабавно ги подменете.
- Продуктът трябва да бъде инсталиран, използван и обслужван единствено квалифицирани лица в индустриална среда.

Общи инструкции за безопасност

⚠ **ПРЕДУПРЕЖДЕНИЕ Прочетете всички предупреждения за безопасност и всички инструкции. Неспазването на предупрежденията и инструкциите може да доведе до токов удар, пожар и/или сериозно нараняване.**

Запазете всички предупреждения и инструкции за бъдеща справка.

За да се намали рискът от нараняване, всеки, който използва, инсталира, поправя, поддържа, сменя принадлежности или работи в близост до този уред, трябва да прочете и разбере тези инструкции, преди да изпълни някоя от тези задачи.

Когато се използва електрическо оборудване, трябва винаги да се спазват определени мерки за безопасност, включително следните, за да се намали рискът от пожар, токов удар или телесна повреда.

Нашата цел е да произвеждаме оборудване, което ви помага да работите безопасно и ефективно. Най-важното средство за безопасност за това или за което и да било друго оборудване сте ВИЕ самите. Вашата грижа и добра преценка са най-добрата защита против нараняване. Тук не могат да бъдат разгледани всички възможни рискове, но ние сме се опитали да наблегнем на някои от най-важните.

⚠ **ПРЕДУПРЕЖДЕНИЕ Риск от токов удар**

Само квалифицирани и обучени оператори трябва да инсталират, настройват или използват това устройство.

ⓘ За да получите допълнителна информация за безопасност, се консултирайте с:
• допълнителната документация и информация, предоставена с това оборудване.
• вашия работодател, професионален съюз и/или търговска асоциация.
• допълнителна информация за здравето и безопасността на работното място може да бъде получена на следните уебстраници:
• http://www.osha.gov (САЩ)
• https://osha.europa.eu/ (Европа)

Предназначение

Този продукт е предназначен за предоставяне на директен преден достъп до данни и параметри. Този продукт трябва да се използва само със серията AXON DRIVE на Desoutter. Не се разрешава друга употреба.

Употреба само на закрито.

ОГРАНИЧЕНИЕ ЗА УПОТРЕБА НА ЕВРОПЕЙСКИЯ КОМИТЕТ ПО МОНИТОРИНГ: САМО ЗА ПРОМИШЛЕНА УПОТРЕБА.

Инструкции за този продукт

Описание

В целия документ терминът **AXON MODULE** се отнася за **AXM-SX модел** или всеки друг бъдещ вариант.

Направете справка със *Схема №2*.

Елемент	Описание
1	Бутон Home (Начален бутон)
2	Светодиод
3	Бутон за включване
4	Контакт USB-A
5	Контакт Ethernet
6	Интерфейс AXON DRIVE

	Кратко натискане	Продължително натискане
Бутон Home (Начален бутон)	Начална страница / Главно меню	Обобщение на идентификацията**

	Кратко натискане	Продължително натискане
Бутон за включване	Показване на меню « boot » (зареждане на компютъра)	ВКЛ. на системата/поставяне в режим на готовност (STDBY)

ⓘ Всяко действие върху който и да било бутон при изключена подсветка води до нейното повторно включване.

ⓘ Бутонът Home (началният бутон) показва идентификационни данни за системата (наименование, IP адрес, Wi-Fi SSID) за улесняване на процеса на свързване с тази система.

ⓘ Продължителното натискане на бутона за включване в продължение на 2-5 секунди изключва задвижващото устройство.

AXON MODULE е оборудван със син светодиод:

	ИЗКЛЮЧЕНО	ВКЛЮЧЕНО	Кратко примигване	Продължително примигване
Син светодиод (под FCT1)	Безжично ИЗКЛЮЧЕНО	Безжично в наличност	Безжично стартиране	Сдвояване режим

Използвани символи

⎓	Постоянен ток
⏚	Заземителна клема
⏚	Клема на защитния проводник
|	Вкл. (електрозахранване)
○	Изкл. (електрозахранване)
⚠	Внимание, възможност за токов удар
⚠	Внимание, гореща повърхност
⚠	Внимание, трябва да направите справка с документацията във всички случаи, при които има маркировка с този символ, за да откриете характера на възможните ОПАСНОСТИ и всички действия, които трябва да предприемете, за да ги избегнете.

Монтаж на AXON MODULE

Направете справка със *Схема №5*.

1. Поставете прекъсвача на веригата в ИЗКЛ. позиция.
2. Изчакайте, докато се изключат всички светодиоди.
3. Използвайте инструмент, за да притиснете скобите на капака (1), разположени от лявата страна, една след друга.

   ⓘ Инструментът може да бъде отвертка или подобен плосък инструмент.
4. Отстранете капачето (5) от системата (2).
5. Хванете AXON MODULE (3) и го поставете в системата (2).
6. Завъртете копчето (4), за да заключите позицията.

⚠ **ПРЕДУПРЕЖДЕНИЕ**

► Копчето е инсталирано от двете страни на AXON MODULE. И двете копчета трябва да бъдат заключени. Направете справка с документ -P/N 6159990870- на AXON MODULE за указания за правилни настройки.

⚠ **ПРЕДУПРЕЖДЕНИЕ Съхранявайте на сигурно място капачето на конектора (5) на AXON MODULE и капака (1).**

Те ще бъдат необходими при отстраняване на AXON MODULE от AXON DRIVE

Свързване с Ethernet порт

Направете справка със *Схема №4*.

ⓘ Използвайте само екраниран кабел за ethernet връзка.

1. Отстранете противопраховото капаче на ethernet контакта.
2. Включете ethernet кабела (2) в един от ethernet портовете (1) на системата и във външното оборудване (компютър, CONNECT и др.).

ⓘ Направете справка с документ **6159990870** за указания за правилни настройки на външното оборудване.

⚠ **ПРЕДУПРЕЖДЕНИЕ Винаги подменяйте противопраховото капаче на ethernet контакта върху ethernet контакта, след като разкачите кабела за ethernet.**

Свързване с USB порт

Направете справка със *Схема №3*.

ⓘ Използвайте само екраниран кабел за USB връзка.

1. Отстранете противопраховото капаче на USB контакта.
2. Включете USB кабела (2) в един от USB портовете (1) на системата и във външното оборудване (компютър и др.).

ⓘ Направете справка с документ **6159990870** за указания за правилни настройки на външното оборудване.

⚠ **ПРЕДУПРЕЖДЕНИЕ Винаги подменяйте противопраховото капаче на USB контакта върху USB контакта, след като разкачите USB кабела.**

Включване на AXON DRIVE с помощта на AXON MODULE

Направете справка със *Схема №6*.

1. Уверете се, че прекъсвачът на веригата на AXON DRIVE е във ВКЛ. позиция (1).
2. Докато AXON DRIVE е изключен, натиснете бутона (2) за 2 секунди.

   ⓘ Информационните светодиоди (2) примигват при стартиране на AXON DRIVE. Системата е готова за работа, когато светодиодът за статуса остане неподвижен и всички информационни светодиоди (2) са изключени.
3. Бутонът за включване (2) може да се използва за включване и изключване на модула, ако прекъсвачът на веригата е в позиция ВКЛ. (1).

Изключване на AXON DRIVE с помощта на AXON MODULE

Направете справка със *Схема №6*.

1. Докато системата е включена, натиснете бутона за включване (3) за 5 секунди, AXON MODULE се изключва.
2. Изключете прекъсвача на веригата (1), за да изключите системата.

ⓘ Направете справка с Инструкциите за продукта **6159990870** на AXON DRIVE за допълнителна информация.

Отстраняване на AXON MODULE

Направете справка със *Схема №5*.

1. Поставете прекъсвача на веригата в ИЗКЛ. позиция. Вижте изображение №1 в Схема №6.
2. Изчакайте, докато се изключат всички светодиоди.
3. Завъртете копчето (4), за да отключите позицията.
4. Хванете AXON MODULE (3) и го отстранете от AXON DRIVE (2).
5. Монтирайте капачето (5) към интерфейса на AXON DRIVE (2).
6. Монтирайте капака (1) към AXON DRIVE (2).

⚠ **ПРЕДУПРЕЖДЕНИЕ Винаги поставяйте капачето на конектора (5) на AXON MODULE и капака (1) върху AXON DRIVE след отстраняване на AXON MODULE.**

Електрическа безопасност

- **Заземеното оборудване трябва да бъде включено в контакт, който е правилно монтиран и заземен съгласно съответните разпоредби. Никога не отстранявайте щифта за заземяване и не модифицирайте щепсела по никакъв начин. Не използвайте никакви адаптери.** Консултирайте се с квалифициран електротехник, ако се съмнявате дали контактът е правилно заземен. Ако оборудването претърпи електронна повреда или срив, земята дава път на ниско съпротивление, за да отведе електричеството далеч от потребителя. Приложимо само при оборудване от клас 1 (заземено).
- Неспазването на тези инструкции за работа може на навреди на безопасността на това оборудване.
- Използвайте само кабела, доставен със системата AXON DRIVE, за свързване с електрическата мрежа, и кабела, доставен с инструмента, за свързване със системата AXON DRIVE. Не модифицирайте кабелите и не ги използвайте за други цели. Използвайте само оригинални резервни части.
- Неспазването на тези инструкции може да доведе до токов удар.
- Не трябва да се използва в експлозивна среда.
- **Избягвайте физически контакт със заземени повърхности като тръби, радиатори, фурни и хладилници.** Съществува висок риск от токов удар, ако тялото ви бъде заземено.
- **Не излагайте оборудването на дъжд или влажни атмосферни условия.** Навлизането на вода в оборудването ще повиши риска от токов удар. Тази инструкция не важи за оборудване, класифицирано като херметизирано или непромокаемо.
- За минимални електрически смущения поставете оборудването възможно най-далеч от източници на електрически шум, напр. електродъгово заваръчно оборудване.
- Отстранете захранващия кабел от AXON DRIVE в случай на пълно прекъсване на електрозахранването.
- Не насилвайте захранващия кабел. Никога не използвайте захранващия кабел, за да пренасяте оборудването, или за да издърпате щепсела от контакта. Пазете захранващия кабел от топлина, остри ръбове или подвижни части. Незабавно подменяйте повредените кабели. Повредените кабели повишават риска от токов удар.
- Когато работите едновременно със заваръчно оборудване, обработваният детайл трябва да бъде отделно заземен в процеса на самото заваряване. С това се предотвратява провеждането на обратен ток през заземителните кабели на системата, в случай че обратните линии за заваръчното оборудване не са били монтирани правилно на обработвания детайл. Desoutter препоръчва заземяването да се изпълнява с площ на проводника с минимална големина, равна на обратната линия за използваното заваръчно оборудване.

Знаци и стикери

Продуктът разполага със знаци и стикер, съдържащи важна информация за лична безопасност и поддръжка на продукта. Знаците и стикерите трябва винаги да бъдат лесни за четене. Могат да бъдат поръчани нови знаци и стикери чрез списъка на резервните части.

s011050

Инструкции за поддръжка

Преди всички задачи по поддръжката изпълнете следното:

1. Изключете системата.
2. Разкачете захранващия кабел.
3. Разкачете кабела на инструмента.
4. Разкачете AXON MODULE от AXON DRIVE

ⓘ Направете справка с Инструкциите за продукта **6159990870** на AXON DRIVE за допълнителна информация.

⚠ **ПРЕДУПРЕЖДЕНИЕ Риск от токов удар**

- ► Изключете от електрозахранването и изчакайте 10 минути, преди да започнете сервизни операции. Ако не изчакате 10 минути, неразредените кондензатори може да доведат до токов удар.
- ► Преди да използвате оборудването отново се уверете, че главните настройки не са модифицирани и че защитните устройства работят правилно.
- ► Използвайте само оригинални резервни части.

- Поддръжката трябва да се извършва само от квалифициран персонал.
- Ако е необходимо, почистете външните панели на системата със суха кърпа.
- Проверете дали софтуерът е актуализиран. Ако не е, актуализирайте софтуера.

ⓘ Направете справка с Инструкциите за продукта **6159990870** на AXON DRIVE за допълнителна информация.

След приключване на поддръжката изпълнете следното:

1. Проверете дали всички части са монтирани правилно.
2. Проверете дали AXON MODULE е монтиран правилно към AXON DRIVE.
3. Направете справка с „Информация за безопасност“ на AXON DRIVE (P/N 6159990890).

Полезна информация

Уебсайт

Информация относно нашите продукти, аксесоари, резервни части и публикации можете да намерите на уебстраницата на Desoutter.

Моля, посетете: www.desouttertools.com.

Информация свързана с ръководството за монтаж

Подробни инструкции за работа, ръководства за инсталация и модернизиране можете да намерите на https://www.desouttertools.com/resource-centre.

Информация за резервни части

Схематични чертежи и списък с резервните части са на разположение на Линка за Услуги www.desouttertools.com.

Произход на продукта

France

Информационни листи за безопасност MSDS/SDS

Листовките с информация относно безопасността описват химическите продукти, продавани от Desoutter.

Моля, консултирайте се с уебстраницата на Desoutter за допълнителна информация https://www.desouttertools.com/legal/sds.

Авторско право

© Copyright 2024, Ets Georges Renault, 38 rue Bobby Sands, 44818 Saint Herblain, France

Всички права запазени. Забранява се всяко неразрешено използване или копиране на съдържанието или част от него. Това се отнася в частност за търговски марки, названия на модела, номера на части и чертежи. Използвайте само оригинални резервни части. Повреди или неизправности вследствие на употреба на неоригинални части не се покриват от гаранцията или отговорността за вреди, причинени от продукта.

Tehnički podaci

Napajanje

Ulazni napon (V)	24 / 5 V ⎓

Utrošak snage

24 V / I maks.	2 A
Maks. utrošak snage (W)	48

Karakteristike izlaznih konektora

Pogledajte tip na *shemi 2*	Napon	Maks. struja
USB-A (4)	5 V ⎓	500 mA
POE (putem etherneta) (5) (u skladu s IEEE 802.3at)	57 V ⎓	420 mA

Uvjeti skladištenja i uporabe

Temperatura čuvanja	-20 do +70 °C(-4 do +158 °F)
Radna temperatura	0 do 45 °C(32 do 113 °F)

Vlažnost skladištenja	0 – 95 % RH (bez kondenziranja)
Radna vlažnost	0 – 90 % RH (bez kondenziranja)
Nadmorska visina do	2000 m (6562 stopa)
Za uporabu u okruženju Stupnja zagađenja 2	

Izjave

Radijske smetnje

Ovo je proizvod razreda A. U domaćem okruženju ovaj proizvod može izazvati radijske smetnje.

WEEE

Informacije u vezi s **otpadnom električnom i elektroničkom opremom** (WEEE):
Ovaj proizvod i informacije o njemu u skladu su sa zahtjevima direktive/propisa WEEE (2012/19/EU) i mora se zbrinjavati u skladu s tom direktivom/propisima.

Proizvod je označen sljedećim simbolom:

Proizvodi označeni prekriženim simbolom kante za smeće podcrtane jednom crnom crtom, sadrže dijelove sa kojima se mora rukovati u skladu sa WEEE direktivom/propisima. Cijeli proizvod ili dijelove označene s WEEE možete poslati u „Servisni centar" na odlaganje.

Informacije u vezi sa članom 33 Uredbe REACH

Europska uredba (EU) br. 1907/2006 o Registraciji, evaluaciji, autorizaciji i ograničavanju kemikalija (REACH) između ostalog definira zahtjeve vezane za komunikaciju u lancu opskrbe. Zahtjev za informacijama također se odnosi na proizvode koji sadrže takozvane tvari koje izazivaju veliku zabrinutost ("Popis kandidata"). 27. lipnja 2018. olovo (CAS br. 7439-92-1) je dodato na Popis kandidata.

U skladu s prethodnom napomenom, obavještavamo vas da određene električne i mehaničke komponente proizvoda mogu sadržati olovo. Ovo je u skladu s aktualnim propisima o ograničenju tvari i zasniva se na zakonskim izuzećima iz Direktive RoHS (2011/65/EU). Olovo iz proizvoda neće cureti ili mutirati tijekom normalne uporabe a koncentracija olova u gotovom proizvodu je znatno ispod primjenjive granične vrijednosti. Uzmite u obzir lokalne zahtjeve o zbrinjavanju olova na kraju životnog vijeka proizvoda.

Lokalni uvjeti

⚠ **POZOR**

Ovaj proizvod može vas izložiti kemikalijama, uključujući olovo, a prema državi Kaliforniji, olovo može prouzročiti rak i urođene mane ili druge probleme spolnog sustava. Za više informacija idite na

https://www.p65warnings.ca.gov/

Sigurnost

NE BACAJTE – PREDAJTE KORISNIKU

⚠ **POZOR Pročitajte sva sigurnosna upozorenja, sve upute, ilustracije i specifikacije isporučene uz ovaj električni alat.**

Ako se ne pridržavate svih dolje navedenih uputa, može doći do strujnog udara, požara i/ili teške ozljede.

Spremite sva upozorenja i sve upute za buduću uporabu.

⚠ **POZOR Uvijek se morate pridržavati lokalnih zakonskih sigurnosnih propisa o ugradnji, radu i održavanju.**

Izjava o uporabi

- Samo za profesionalnu uporabu.
- Ovaj proizvod i njegov pribor ne smiju se mijenjati ni na koji način.
- Ne upotrebljavajte ovaj proizvod ako je bio oštećen.
- Ako podaci o proizvodu ili znakovi upozorenja o opasnosti na proizvodu više nisu čitljivi ili otpadnu, odmah ih zamijenite.
- Rukovanje proizvodom, te njegovo ugrađivanje i servisiranje je dozvoljeno samo kvalificiranom osoblju u industrijskom okruženju.

Opće sigurnosne upute

⚠ **POZOR Pročitajte sva sigurnosna upozorenja i sve upute. Ako se ne pridržavate upozorenja i uputa, može doći do strujnog udara, požara i/ili teške ozljede.**

Spremite sva upozorenja i sve upute za buduću uporabu.

Radi smanjenja rizika od ozljeda svi koji upotrebljavaju, instaliraju, servisiraju, održavaju, mijenjaju pribor ili rade u blizini ovog alata moraju pročitati i razumjeti ove upute prije obavljanja svakog zadatka.

Kada upotrebljavate električnu opremu, trebate se pridržavati sigurnosnih mjera opreza, uključujući sljedeće da smanjite rizik od požara, strujnog udara i ozljeda.

Naš je cilj izrađivati opremu kojom se radi sigurno i učinkovito. Najvažniji sigurnosni uređaj za ovu ili neku drugu opremu ste VI. Vaša briga i dobra prosudba najbolja su zaštita od ozljeda. Sve moguće opasnosti ovdje se ne mogu obuhvatiti, ali smo pokušali istaknuti neke koje su bitne.

⚠ **POZOR Rizik od električnog udara**

Samo bi kvalificirani i obučeni rukovatelji smjeli instalirati, prilagođavati ili koristiti ovu opremu.

ⓘ Za dodatne sigurnosne informacije pogledajte u:
• U ostalim dokumentima i informacijama upakiranim s ovom opremom.
• Od svojeg poslodavca, sindikata i/ili trgovinske udruge.
• U drugim informacijama o zdravlju i sigurnosti na radnom mjestu koje možete naći na sljedećim internetskim stranicama:
• http://www.osha.gov (SAD)
• https://osha.europa.eu/ (Europa)

Pravilna uporaba

Ovaj je proizvod namijenjen pružanju izravnog prednjeg pristupa podacima i parametrima. Ovaj se proizvod smije koristiti samo s asortimanom AXON DRIVE tvrtke Desoutter. Nije dopuštena druga uporaba.

Uporaba samo u unutarnjem prostoru.

OGRANIČENJA UPORABE NA TEMELJU ELEKTROMAGNETSKE USKLAĐENOSTI: SAMO ZA INDUSTRIJSKU UPORABU.

Upute specifične za proizvod

Opis

U cijelom dokumentu, termin **AXON MODULE** odnosi se na **AXM-SX model** ili neku drugu buduću varijantu.

Pogledajte *shemu 2*.

Artikl	Opis
1	Tipka Početna
2	LED dioda
3	Tipka za napajanje
4	USB-A utičnica
5	Ethernet utičnica
6	AXON DRIVE sučelje

	Kratko pritisnite	Dugo pritisnite
Tipka Početna	Početna strana / Glavni izbornik	Identifikacijski sažetak**
Tipka za napajanje	Prikaz « boot » izbornika	Uključite sustav ON/STDBY

ⓘ Bilo koja radnja na bilo kojoj tipki dok je pozadinsko osvjetljenje isključeno ima za učinak ponovno uključivanje.

ⓘ Tipka Početna prikazuje identifikacijske podatke sustava (naziv, IP adresa, Wi-Fi SSID) kako bi se olakšao proces povezivanja na sustav.

ⓘ Dugi pritisak tipke za uključivanje od 2 do 5 sekundi, isključuje pogon.

Plava LED dioda dostupna je na AXON MODULE:

	ISKLJUČENO	UKLJUČENO	Kratko Svjetlucanje	Dugo Svjetlucanje
Plava LED dioda (ispod FCT1)	Bežično ISKLJUČENO	Bežično je dostupna	Bežično se pokreće	Uparujući način rada

Korišteni simboli

⎓	Istosmjerna struja
⏚	Stezaljka uzemljenja
⏚	Stezaljka zaštitnog vodiča
|	Uključeno (napajanje)
○	Isključeno (napajanje)
⚠	Oprez, mogućnost strujnog udara
⚠	Oprez, vrela površina
⚠	Oprez, potrebno je razmotriti dokumentaciju u svim slučajevima u kojima je označen ovaj simbol, kako bi se saznala priroda mogućih OPASNOSTI i sve radnje koje je potrebno poduzeti kako bi se one izbjegle.

Montaža AXON MODULE

Pogledajte *shemu 5*.

1. Postavite prekidač strujnog kruga u položaj ISKLJUČENO.
2. Pričekajte dok se sve LED diode ne isključe.
3. Alatom gurnite kvačice poklopca (1) koje se nalaze na lijevoj strani jednu za drugom.

   ⓘ Alat može biti odvijač ili neki sličan ravni alat.

4. Skinite kapicu (5) sa sustava (2).
5. Držite AXON MODULE (3) i umetnite u sustav (2).
6. Okrenite gumb (4) u položaj za zaključavanje.

⚠ **POZOR**

► Gumb je ugrađen s obje strane AXON MODULE. Oba gumba moraju biti zaključana. Pogledajte AXON MODULE dokument -P/N 6159990870- kako biste dobili upute za ispravnu postavku.

⚠ **POZOR Kapicu priključka AXON MODULE-a (5) i poklopac (1) čuvajte na sigurnom mjestu.**

Bit će neophodni prilikom skidanja AXON MODULE sa AXON DRIVE sustava

Spajanje s priključkom za Ethernet

Pogledajte *shemu 4*.

ⓘ Za spajanje s ethernetom koristite samo oklopljeni kabel.

1. Uklonite kapicu za zaštitu od prašine ethernet utičnice.
2. Uključite ethernet kabel (2) u jedan od priključaka za ethernet (1) sustava i u vanjsku opremu (računalo, CONNECT itd.).

ⓘ Pogledajte dokument **6159990870** za dobivanje uputa za ispravno postavljanje vanjske opreme.

⚠ **POZOR Kapicu za zaštitu od prašine ethernet utičnice uvijek vratite na ethernet utičnicu nakon što odspojite ethernet kabel.**

Spajanje sa USB priključkom

Pogledajte *shemu 3*.

ⓘ Koristite samo oklopljeni kabel za USB vezu.

1. Skinite kapicu za prašinu s USB utičnice.
2. Utaknite USB kabel (2) u jedan od USB ulaza (1) sustava i u vanjsku opremu (računalo itd.).

ⓘ Pogledajte dokument **6159990870** za dobivanje uputa za ispravno postavljanje vanjske opreme.

⚠ **POZOR Kapicu za prašinu USB utičnice uvijek vratite na USB utičnicu nakon što odspojite USB kabel.**

Uključivanje AXON DRIVE-a korištenjem AXON MODULE-a

Pogledajte *shemu 6*.

1. Provjerite je li prekidač strujnog kruga AXON DRIVE u položaju UKLJUČENO (1).
2. Dok je AXON DRIVE isključen, pritisnite tipku (2) 2 sekunde.

   ⓘ Dojavne LED diode (2) svjetlucaju tijekom pokretanja AXON DRIVE-a. Sustav je spreman za rad kada statusna LED dioda ostane mirna i sve dojavne LED diode (2) su isključene.
3. Tipka za napajanje (2) može se koristiti za uključivanje/isključivanje modula, ako je prekidač strujnog kruga u položaju UKLJUČENO (1).

Isključivanje AXON DRIVE-a korištenjem AXON MODULE

Pogledajte *shemu 6*.

1. Dok je sustav uključen, pritisnite tipku za napajanje (3) 5 sekundi, AXON MODULE će se isključiti.
2. Isključite prekidač strujnog kruga (1) da biste isključili sustav.

ⓘ Više pojedinosti tražite u AXON DRIVE uputama za sustav proizvoda **6159990870**.

Uklanjanje AXON MODULE-a

Pogledajte *Shemu 5*

1. Postavite prekidač strujnog kruga u položaj ISKLJUČENO. Pogledajte sliku 1 u shemi 6.
2. Pričekajte dok se sve LED diode ne isključe.
3. Okrenite gumb (4) u položaj za otključavanje.
4. Držite AXON MODULE (3) i uklonite ga iz AXON DRIVE-a (2).
5. Montirajte kapicu (5) na AXON DRIVE sučelje (2).
6. Montirajte poklopac (1) na AXON DRIVE (2).

⚠ **POZOR Uvijek postavite kapicu na konektor AXON MODULE (5) i poklopac (1) na AXON DRIVE nakon uklanjanja AXON MODULA.**

Električna sigurnost

- **Uzemljena oprema mora biti uključena u pravilno instaliranu i uzemljenu utičnicu u skladu s odgovarajućim propisima. Nikada ne uklanjajte iglicu za uzemljenje i ne mijenjajte utikač ni na koji način. Ne upotrebljavajte adaptere za utikač.** Provjerite s ovlaštenim električarom ako sumnjate da utičnica nije odgovarajuće uzemljena. Ako bi na opremi došlo do elektroničkog kvara ili prestanka rada, uzemljenje osigurava put niskog otpora da odvede elektricitet od korisnika. Primjenjivo samo na opremu razreda I (uzemljenu).
- Ako se ne pridržavate ovih radnih uputa, možete ugroziti sigurnost ove opreme.
- Upotrijebite samo kabel isporučen sa sustavom AXON DRIVE za spajanje na mrežno napajanje, a kabel isporučen s alatom za spajanje na sustav AXON DRIVE. Ne mijenjajte kabele i ne rabite ih u druge svrhe. Rabite samo originalne zamjenske dijelove.
- Ako se ne pridržavate ovih uputa, može doći do strujnog udara.
- Ne smije se upotrebljavati u eksplozivnoj atmosferi.
- **Izbjegavajte fizički kontakt s uzemljenim površinama kao što su npr. cijevi, radijatori, pećnice i hladnjaci.** Postoji povećani rizik od strujnog udara ako je vaše tijelo uzemljeno.
- **Ne izlažite opremu kiši ili vlazi.** Voda koja prodire u opremu povećava opasnost od strujnog udara. Ova se uputa ne odnosi na opremu klasificiranu kao vodootporna ili otporna na prskanje.
- Za minimalne električne smetnje postavite opremu daleko od mogućih izvora električne buke, npr. opreme za varenje sa svjetlosnim lukom itd.
- U slučaju potpunog prekida dovoda struje odspojite strujni kabel iz AXON DRIVE.
- Ne djelujte silom na strujni kabel. Ne upotrebljavajte strujni kabel za nošenje opreme ili povlačenje utikača iz utičnice. Držite strujni kabel daleko od topline, ulja, oštrih rubova ili pokretnih dijelova. Odmah zamijenite oštećene strujne kabele. Oštećeni strujni kabeli povećavaju rizik od strujnog udara.
- Kada istodobno radite s opremom za zavarivanje, izradak mora biti odvojeno uzemljen dok je zavarivanje u tijeku. Time se treba spriječiti da povratna struja prolazi kroz kabele za uzemljenje sustava, u slučaju da povratni vodovi za opremu za zavarivanje nisu ispravno postavljeni na izradak. Desoutter preporučuje da obavite uzemljivanje tako da područje vodiča bude veliko najmanje koliko i povratni vod za opremu za zavarivanje koja se upotrebljava.

Znakovi i naljepnice

Proizvod ima znakove i naljepnice koje sadrže važne informacije o osobnoj sigurnosti i održavanju proizvoda. Znakovi i naljepnice uvijek moraju biti dobro čitljivi. Možete naručiti nove znakove i naljepnice u skladu s popisom zamjenskih dijelova.

s011050

Upute za održavanje

Prije bilo kakve aktivnosti održavanja, učinite sljedeće:

1. Isključite sustav
2. Odspojite kabel za napajanje
3. Odspojite kabel alata
4. Odspojite AXON MODULE sa AXON DRIVE

ⓘ Više pojedinosti tražite u AXON DRIVE uputama za sustav proizvoda **6159990870**.

⚠ **POZOR Rizik od strujnog udara**

- ► Iskopčajte iz napajanja i pričekajte 10 minuta prije početka servisnih operacija. Ako ne pričekate 10 minuta, može doći do strujnog udara zbog neispražnjenih kondenzatora.
- ► Prije vraćanja opreme u upotrebu, provjerite da njezine glavne postavke nisu promijenjene i rade li sigurnosni uređaji ispravno.
- ► Rabite samo originalne zamjenske dijelove.

- Održavanje treba obavljati samo kvalificirano osoblje.
- Ako je potrebno, očistite vanjske ploče sustava suhom krpom.
- Provjerite je li softver ažuriran. U suprotnom ažurirajte softver.

ⓘ Više pojedinosti tražite u AXON DRIVE uputama za sustav proizvoda **6159990870**.

Nakon što je održavanje obavljeno, učinite sljedeće:

1. Provjerite jesu li svi dijelovi pravilno montirani
2. Provjerite je li AXON MODULE pravilno montirani na AXON DRIVE
3. Pogledajte Sigurnosne informacije za AXON DRIVE (P/N 6159990890)

Korisne informacije

Web stranica

Informacije o proizvodima, priboru, zamjenskim dijelovima i izdanjima možete pronaći na našoj internetskoj stranici Desoutter.

Posjetite web mjesto: www.desouttertools.com.

Informacije priručnicima za instalaciju

Detaljne upute za rad, ugradnju i nadogradnju su dostupne na web mjestu https://www.desouttertools.com/resource-centre.

Informacije o rezervnim dijelovima

Shematski prikazi i popisi rezervnih dijelova nalaze se u odjeljku Service Link (servis) na adresi www.desouttertools.com.

Zemlja podrijetla

France

Sigurnosno-tehnički listovi MSDS/SDS

Sigurnosno-tehnički listovi opisuju kemijske proizvode koje prodaje Desoutter.

Za više informacija o Desoutter posjetite web stranicu https://www.desouttertools.com/legal/sds.

Autorsko pravo

© Autorsko pravo 2024, Ets Georges Renault, 38 rue Bobby Sands, 44818 Saint Herblain, France

Sva su prava pridržana. Zabranjena je svaka neovlaštena uporaba ili kopiranje sadržaja ili njegovog dijela. To se posebno odnosi na zaštitne znakove, oznake modela, brojeve dijelova i crteže. Upotrebljavajte samo odobrene dijelove. Svako oštećenje ili svaki kvar izazvan uporabom neodobrenih dijelova nije obuhvaćen jamstvom ili odgovornošću za proizvod.

Tehnilised andmed

Toide

Sisendpinge (V)	24 / 5 V ⎓

Võimsustarve

24 V / I max	2 A
Max voolutarve (W)	48

Väljundpistikute andmed

Tüüp: vt *skeemi 2.*	Pinge	Max vool
USB-A (4)	5 V ⎓	500 mA
POE (Ethernet) (5) (vastab standardile IEEE 802.3at)	57 V ⎓	420 mA

Hoiu- ja kasutustingimused

Hoiukoha temperatuur	–20 kuni +70 °C (–4 kuni +158 °F)
Töötemperatuur	0 kuni 45 °C (32 kuni 113 °F)
Hoiukoha õhuniiskus	Suhteline õhuniiskus 0–95% (mittekondenseeruv)
Töökeskkonna õhuniiskus	Suhteline õhuniiskus 0–90% (mittekondenseeruv)
Kõrgus merepinnast kuni	2000 m (6562 jalga)
Kasutatav keskkonnas saasteastmega 2	

Deklaratsioon

Raadiosageduslik segamine

See on A-klassi toode. Koduses keskkonnas võib antud toode põhjustada raadiosegamist.

WEEE

Elektri- ja elektroonikaseadmete jäätmeid (WEEE) puudutav teave:
Antud toode ja selle teave vastavad WEEE direktiivi/määruste (2012/19/EU) nõuetele ja seda tuleb käsitseda kooskõlas nimetatud direktiivi/määrustega.

Toode on märgistatud sümboliga:

Tooted, mis on märgistatud ristiga läbi kriipsutatud prügikasti sümboli ja selle all oleva üksiku musta joonega, sisaldavad detaile, mida tuleb käsitseda vastavalt WEEE direktiivile/määrustele. Terve toote või WEEE-osad võib saata käsitsemiseks kohalikku kliendikeskusesse.

Teave seoses REACH-määruse artikliga 33

Euroopa (EÜ) määrus nr 1907/2006, mis käsitleb kemikaalide registreerimist, hindamist, autoriseerimist ja piiramist (REACH), määratleb muuhulgas tarneahela kommunikatsiooniga seotud nõuded. Teabenõue kehtib ka toodetele, mis sisaldavad nn väga ohtlikke aineid („kandidaatainete loetelu“). 27. juunil 2018 lisati kandidaatainete loetellu plii (CAS nr 7439-92-1).

Ülaltoodust tulenevalt anname teile teda, et toote teatud elektrilised ja mehaanilised komponendid võivad sisaldada pliid. See on kooskõlas kehtivate ainete kasutamise piiramise õigusaktidega ja põhineb ohtlike ainete kasutamise piiramise direktiivi (RoHS-määrus, 2011/65/EÜ) õiguslikel eranditel. Plii ei leki ega muteeru tootest tavapärasel kasutamisel ning pliisisaldus kogu tootes on kohaldatavast piirväärtusest tunduvalt väiksem. Toote kasutusea lõppedes arvestage plii kõrvaldamisel kohalikke eeskirju.

Piirkondlikud nõuded

⚠ **HOIATUS**

Selle toote kasutamisel võite kokku puutuda kemikaalide, sh pliiga, mis põhjustab California osariigile teadolevatel andmetel vähki ja sünnidefekte või muud reproduktiivset kahju. Lisateabe saamiseks külastage veebilehte

https://www.p65warnings.ca.gov/

Ohutus

ÄRGE VISAKE ÄRA – ANDKE KASUTAJALE

⚠ **HOIATUS Tutvuge kõigi mootortööriista juurde kuuluvate hoiatuste, juhiste, illustratsioonide ja tehniliste andmetega.**

Allpool toodud juhiste eiramine võib tuua kaasa elektrilöögi, tulekahju ja/või tõsise kehavigastuse.

Hoidke kõik hoiatused ja juhised hilisemaks uuesti läbivaatamiseks alles.

⚠ **HOIATUS Kõikidest paigaldamist, kasutamist ja hooldamist käsitlevatest kohalikest kehtivatest ohutuseeskirjadest tuleb kogu aeg kinni pidada.**

Lubatud kasutamine

- Ainult professionaalseks kasutamiseks.
- Käesolevat toodet ega selle lisaseadmeid ei tohi muuta.
- Ärge kasutage kahjustatud toodet.
- Kui tootel asuvad nimikiiruse või ohuhoiatuse märgid muutuvad loetamatuks või tulevad küljest, asendage need kohe uutega.
- Toodet tohib paigaldada, kasutada ja hooldada ainult kvalifitseeritud isik ja ainult tööstuslikus keskkonnas.

Üldised ohutusjuhised

⚠ **HOIATUS Lugege läbi kõik hoiatused ja kõik juhised. Hoiatuste ja juhiste mittejärgimine võib tuua kaasa elektrilöögi, süttimise ja/või tõsise kehavigastuse.**

Hoidke kõik hoiatused ja juhised hilisemaks uuesti läbivaatamiseks alles.

Kehavigastuste ohu vähendamiseks peavad kõik, kes seda seadet kasutavad, paigaldavad, remondivad, hooldavad, vahetavad selle tarvikuid või töötavad selle läheduses, lugema enne vastava toimingu algust need juhised tähelepanelikult läbi ja veenduma, et on neist aru saanud.

Elektriseadmete kasutamisel tuleb süttimise, elektrilöögi ja kehavigastuse vältimiseks pidada alati kinni põhilistest, sh järgmistest ettevaatusabinõudest.

Meie eesmärk on valmistada seadmeid, mis aitavad teil töötada ohutult ja tõhusalt. Kõige olulisem ohutusvahend selle või mis tahes muu seadme juures olete TEIE ISE. Teie hoolikus ja kaalutletud tegutsemine on kõige parem kaitse kehavigastuste eest. Kõiki võimalikke ohte ei suuda me siin käsitleda, kuid toome esile mõned olulisemad.

⚠ **HOIATUS Elektrilöögi oht**

Seadet tohivad paigaldada, reguleerida ja kasutada ainult vastava kvalifikatsiooni ning väljaõppega operaatorid.

ⓘ Ohutuse kohta lisateabe saamiseks pidage nõu või tutvuge:
• seadmega kaasasolevate muude dokumentide ja teabega;
• oma tööandja, ühingu ja/või ametühinguga;
• lisateavet töötervishoiu ja ohutuse kohta saate veebisaitidelt:
• http://www.osha.gov (USA)
• https://osha.europa.eu/ (Euroopa)

Otstarbekohane kasutamine

See toode on mõeldud pakkuma vahetut esijuurdepääsu andmetele ja parameetritele. Toodet tohib kasutada ainult Desouttеri sarja AXON DRIVE toodetega. Muud kasutusviisid on keelatud.

Kasutamiseks ainult siseruumis.

ELEKTROMAGNETILISE SOBIVUSE KASUTUSPIIRANG: AINULT TÖÖSTUSLIKUKS KASUTAMISEKS.

Tootespetsiifilised juhised

Kirjeldus

Termin **AXON MODULE** viitab kogu selles dokumendis **AXM-SX-i mudelile** või mis tahes tulevasele variandile.

Vt *skeemi 2*.

Tähis	Kirjeldus
1	Avakuva nupp
2	LED
3	Toitenupp
4	USB-A-pesa
5	Etherneti pesa
6	AXON DRIVE'i liides

	Lühike vajutus	Pikk vajutus
Avakuva nupp	Avaleht/põhimenüü	Süsteemiandmete ülevaade**
Toitenupp	Kuvab menüü « boot »	Süsteem ON/STD-BY (sisse/ootele)

ⓘ Kui taustavalgustus on kustunud, lülitatakse see emmakumma nupu mis tahes toiminguga sisse.

ⓘ Avalehe nupp näitab süsteemi andmeid (nimi, IP-aadress, Wi-Fi SSID), et hõlbustada süsteemiga ühenduse loomist.

ⓘ Toitenupu pikk vajutamine (2–5 sekundit) lülitab ajami välja.

Tootel AXON MODULE on sinine LED:

	Väljas	Sees	Lühike vilkumine	Pikk vilkumine
Sinine LED (FCT1 all)	Traadita ühendus Väljas	Traadita ühendus saadaval	Traadita ühendus käivitub	Sidumisrežiim

Kasutatud tähised

⎓	Alalisvool
⏚	Maandusklemm
⏚	Kaitsejuhi klemm
|	Sees (toide)
○	Väljas (toide)
⚠	Ettevaatust! Elektrilöögi oht
⚠	Ettevaatust! Kuum pind
⚠	Ettevaatust! Kõikidel juhtudel, kus see sümbol on märgitud, tuleb tutvuda dokumentatsiooniga, et selgitada välja võimalike OHTUDE olemus ja meetmed, mida tuleb nende vältimiseks ette võtta.

Seadme AXON MODULE paigaldamine

Vt *skeemi 5*.

1. Seadke kaitselüliti asendisse OFF.
2. Oodake, kuni kõik LED-tuled on kustunud.
3. Kasutage tööriista, et vajutada ükshaaval vasakul asuvaid katteklambreid (1).

   ⓘ Selleks sobib kruvikeeraja või muu sarnane lapik tööriist.
4. Eemaldage kork (5) süsteemist (2).
5. Hoidke seadet AXON MODULE (3) ja sisestage süsteemi (2).
6. Keerake nupp (4) lukustatud asendisse.

⚠ **HOIATUS**

► Nupp on seadme AXON MODULE mõlemal küljel. Mõlemad nupud peavad olema lukustatud. Vt õige häälestuse juhiste kohta seadme AXON MODULE dokumenti tootekoodiga 6159990870.

⚠ **HOIATUS Hoidke seadme AXON MODULE liitmiku korki (5) ja katet (1) kindlas kohas.**

Neid läheb vaja, kui eemaldate seadme AXON MODULE süsteemist AXON DRIVE

Etherneti pordiga ühendamine

Vt *skeemi 4*.

ⓘ Kasutage Etherneti ühendamiseks ainult varjestatud kaablit.

1. Eemaldage Etherneti pesa tolmukate.
2. Ühendage Etherneti kaabel (2) süsteemi ühe Etherneti pordi (1) ja välisseadmega (arvuti, CONNECT jne).

ⓘ Vt välisseadme õige häälestuse kohta dokumenti **6159990870**.

⚠ **HOIATUS Kinnitage pärast Etherneti kaabli eemaldamist Etherneti pesale alati vastav tolmukork.**

USB-pordiga ühendamine

Vt *skeemi 3*.

ⓘ Kasutage USB ühendamiseks ainult varjestatud kaablit.

1. Eemaldage USB-pesa tolmukate.
2. Ühendage USB-kaabel (2) süsteemi ühe USB-pordi (1) ja välisseadmega (arvuti jne).

ⓘ Vt välisseadme õige häälestuse kohta dokumenti **6159990870**.

⚠ **HOIATUS Kinnitage pärast USB-kaabli eemaldamist USB-pesale alati vastav tolmukork.**

AXON DRIVE'i sisselülitamine seadmega AXON MODULE

Vt *skeemi 6*.

1. Veenduge, et AXON DRIVE'i kaitselüliti oleks asendis ON (1).
2. Kui AXON DRIVE on välja lülitatud, hoidke nuppu (2) kaks sekundit all.

   ⓘ AXON DRIVE'i käivitumise ajal vilguvad teavituse LED-tuled (2). Süsteem on tööks valmis, kui oleku-LED põleb püsivalt ja kõik teavituse LED-tuled (2) on kustunud.
3. Toitenuppu (2) saab kasutada mooduli sisse/välja lülitamiseks, kui kaitselüliti on asendis ON (1).

AXON DRIVE'i väljalülitamine seadmega AXON MODULE

Vt *skeemi 6*.

1. Kui süsteem on sisse lülitatud, hoidke toitenuppu (3) viis sekundit. AXON MODULE lülitub välja.
2. Lülitage süsteemi väljalülitamiseks kaitselüliti (1) välja.

ⓘ Vt täpsemalt AXON DRIVE'i süsteemi tootejuhistest **6159990870**.

Seadme AXON MODULE eemaldamine

Vt *skeemi 5*.

1. Seadke kaitselüliti asendisse OFF. Vt pilti 1 skeemil 6.
2. Oodake, kuni kõik LED-tuled on kustunud.
3. Keerake nupp (4) lukustuse avamise asendisse.
4. Hoidke seadet AXON MODULE (3) ja eemaldage süsteemist AXON DRIVE (2).
5. Paigaldage kork (5) AXON DRIVE'i liidesele (2).
6. Paigaldage kate (1) AXON DRIVE'ile (2).

⚠ **HOIATUS Kui eemaldate AXON MODULE'i, kinnitage alati AXON MODULE'i liitmiku kork (5) ja kate (1) AXON DRIVE'ile.**

Elektriohutus

- **Maandatud seade peab olema ühendatud pistikupessa, mis on asjakohaste eeskirjade kohaselt õigesti paigaldatud ja maandatud. Mitte mingil juhul ärge eemaldage maanduskontakti ega muutke pistikut mingil moel. Ärge kasutage adapterpistikuid.** Kahtluste korral laske kvalifitseeritud elektrikul kontrollida, kas pistikupesa on korralikult maandatud. Kui seadmes tekib elektroonikarikkeid või seade läheb rikki, tagab maandus väikese takistusega tee, mis viib elektrilaengu kasutajast eemale. Puudutab ainult I klassi (maandatud) seadmeid.
- Nende kasutusjuhiste eiramine võib vähendada selle seadme ohutust.
- Kasutage vooluvõrku ühendamiseks ainult süsteemiga AXON DRIVE kaasas olevat juhet ning süsteemi AXON DRIVE ühendamiseks tööriistaga kaasas olevat juhet. Ärge muutke juhtmeid ega kasutage neid muudel eesmärkidel. Kasutage ainult originaalvaruosi.
- Nende juhiste eiramine võib tuua kaasa elektrilöögi.
- Ei tohi kasutada plahvatusohtlikus keskkonnas.
- **Vältige füüsilist kontakti maandatud pindadega, näiteks torude, radiaatorite, ahjude ja külmikutega.** Kui teie keha on maandatud, on elektrilöögioht suurem.
- **Ärge laske seadmel kokku puutuda vihma ega märgade tingimustega.** Seadmesse tungiv vesi suurendab elektrilöögi ohtu. Antud juhis ei kehti vee- või pritsmekindlana klassifitseeritud seadmetele.
- Väikseima elektrilise segamise tagamiseks asetage seade elektrilise müra allikatest (nt kaarkeevitusseadmed jms) võimalikult kaugele.
- Kui elektrivarustus on täielikult katkenud, eemaldage toitejuhe AXON DRIVE'i küljest.
- Ärge väärkohelge toitejuhet. Ärge kasutage toitejuhet seadmete kandmiseks ega pistiku pesast tõmbamiseks. Hoidke toitejuhet kuumuse, õli, teravate servade ja liikuvate osade eest. Kahjustatud toitejuhe tuleb kohe välja vahetada. Kahjustatud juhtmed suurendavad elektrilöögi ohtu.
- Samaaegselt keevitusseadmega töötades peab toorik olema keevitamise ajal eraldi maandatud. Selle eesmärgiks on hoida ära tagasivoolu liikumine läbi süsteemi maanduskaablite juhul, kui keevitusseadmete tagasivoolujuhtmed pole toorikule õigesti paigaldatud. Desoutteri soovitusel peab maanduse juhtivusala olema vähemalt kasutatava keevitusseadme tagasivoolukaabliga sama ulatusega.

Märgid ja kleebised

Tootele on paigaldatud olulise isikliku ohutusteabega ja toote hooldusteabega märgid ja kleebised. Paigaldatud märgid ja kleebised peavad olema alati loetavad. Uute märkide ja kleebiste tellimiseks kasutage varuosade loendit.

s011050

Hooldusjuhised

Enne mis tahes hooldustöid tehke järgmist.

1. Lülitage süsteem välja
2. Eemaldage toitejuhe
3. Eemaldage tööriistakaabel
4. Eemaldage seade AXON MODULE süsteemist AXON DRIVE

ⓘ Vt täpsemalt AXON DRIVE'i süsteemi tootejuhistest **6159990870**.

⚠ **HOIATUS Elektrilöögi oht**

- ► Lahutage seade enne hooldustöödega alustamist vooluvõrgust ja oodake 10 minutit. Kui te ei oota 10 minutit, võib tühjenemata kondensaatoritest saada elektrilöögi.
- ► Enne kui võtate seadme uuesti kasutusele, kontrollige, ega põhisätteid pole muudetud ja kas ohutusseadised toimivad nõuetekohaselt.
- ► Kasutage ainult originaalvaruosi.

- Hooldustöid tohivad teostada ainult selleks kvalifitseeritud töötajad.
- Vajadusel puhastage süsteemi välispaneelid kuiva lapiga.
- Kontrollige, kas tarkvara on värskendatud. Kui ei, värskendage tarkvara.

ⓘ Vt täpsemalt AXON DRIVE'i süsteemi tootejuhistest **6159990870**.

Pärast hooldustöid tehke järgmist.

1. Kontrollige, kas kõik osad on õigesti paigaldatud
2. Kontrollige, kas AXON MODULE on süsteemiga AXON DRIVE õigesti ühendatud
3. Vt süsteemi AXON DRIVE ohutusteavet (tootekood 6159990890)

Kasulik teave

Veebileht

Teavet meie toodete, tarvikute, varuosade ja avaldatud materjalide kohta leiate kaubamärgi Desoutter veebisaidilt.

Tutvuge lähemalt: www.desouttertools.com.

Teave paigaldamisjuhendite kohta

Üksikasjalikud kasutusjuhised, paigaldus- ja uuendusjuhendid on saadaval aadressil https://www.desouttertools.com/resource-centre.

Teave varuosade kohta

Joonised ja varuosade loendid on saadaval, klõpsates hooldusling il www.desouttertools.com.

Päritolumaa

France

Ohutuskaardid MSDS/SDS

Ohutuskaardid kirjeldavad kaubamärgi Desoutter müüdavaid kemikaale.

Lisateabe saamiseks külastage kaubamärgi Desoutter veebisaiti https://www.desouttertools.com/legal/sds.

Autoriõigus

© Autoriõigus 2024, Ets Georges Renault, 38 rue Bobby Sands, 44818 Saint Herblain, France

Kõik õigused kaitstud. Volitamata kasutamine või sisu või selle osa kopeerimine on keelatud. See puudutab eriti kaubamärke, mudelite nimetusi, detailide numbreid ja jooniseid. Kasutage ainult heakskiidetud osi. Kahjustusi ega häireid, mille põhjuseks on volitamata osade kasutamine, ei kata garantii ega tootevastutus.

Techniniai duomenys

Maitinimas

Įvesties įtampa (V)	24 / 5 V ⎓

Maitinimo sąnaudos

24 V / I maks.	2 A
Maks. suvartojimas (W)	48

Išvesties jungčių charakteristikos

Tipas, žr. *2 schemą*	Įtampa	Maks. srovė
USB-A (4)	5 V ⎓	500 mA
POE (per eternetą) (5) (atitinka IEEE 802.3at)	57 V ⎓	420 mA

Laikymas ir naudojimo sąlygos

Laikymo temperatūra	Nuo -20 iki +70 °C (nuo -4 iki +158 °F)
Darbinė temperatūra	Nuo 0 iki 45 °C (nuo 32 iki 113 °F)
Laikymo drėgmė	nuo 0 iki 95 % RH (nesikondensuojanti drėgmė)
Darbinė drėgmė	nuo 0 iki 90 % RH (nesikondensuojanti drėgmė)
Aukštis iki	2000 m (6562 pėdų)
Naudojamas esant 2 laipsnio aplinkos užterštumui	

Deklaracijos

Radijo trukdžiai

Tai – A klasės gaminys. Buitinėje aplinkoje šis gaminys gali sukelti radijo trukdžius.

EEĮA

Informacija apie **elektrines ir elektronikos įrangos atliekas** (EEĮA):
Šis gaminys ir informacija apie jį atitinka EEĮA direktyvos (2012/19/EU) reikalavimus ir turi būti tvarkomas pagal šios direktyvos nuostatas.

Gaminys yra pažymėtas simboliu:

Gaminiuose, pažymėtuose perbrauktu šiukšliadėžės ženklu su ratukais ir viena juoda juosta apačioje, yra dalių, kurios turi būti tvarkomos laikantis EEĮA atliekų direktyvos nuostatų. Visą gaminį arba EEĮA dalis galima išsiųsti į „Klientų priežiūros centrą“ tvarkyti.

Informacija apie 33 Straipsnį dėl cheminių medžiagų registracijos,įvertinimo, autorizacijos ir apribojimų (REACH)

Europos Parlamento ir Tarybos reglamento (EB) Nr. 1907/2006 dėl cheminių medžiagų registracijos,įvertinimo, autorizacijos ir apribojimų(REACH) tarp kitų dalykų pateikia reikalavimus dėl bendravimo tiekimo grandinėje. Informacijos pateikimo reikalavimas taip pat yra taikomas ir produktams, kuriuose yra taip vadinamos labai didelį susirūpinimą keliančiomis medžiagos ("Kandidatų sąrašas"). 2018 birželio 27d. švino metalas (CAS nr 7439-92-1) buvo įtrauktas į Kandidatų sąrašą.

Pagal šį punktą, jūs turite būti informuojami apie tai, kad tam tikri produkte esantys elektros ir mechaniniai komponentai gali turėti švino metalo. Šią informaciją reikia pateikti laikantis šiuo metu galiojančios medžiagų apribojimo teisės akto, pagrįsto teisėtomis išimtimis, nurodytomis dėl tam tikrų pavojingų medžiagų naudojimo elektros ir elektroninėje įrangoje apribojimo (2011/65/EU) direktyvoje. Švino metalas neturi prasiskverbti arba mutuoti gaminyje, jį naudojant normaliomis aplinkybėmis, o jo koncentracija užbaigtame produkte yra daug žemesnė nei jam taikoma riba. Prašom laikytis vietos reikalavimų atsikratant švinu, esančiu gaminyje, pasibaigus gaminio naudojimo laikui.

Regioniniai reikalavimai

⚠ **ĮSPĖJIMAS**

Šis produktas gali sukelti jums pavojų dėl cheminių medžiagų poveikio, įskaitant šviną – Kalifornijos valstija žino, kad tai gali sukelti vėžį, apsigimimų ir kitą žalą reprodukcinei sistemai. Daugiau informacijos rasite

https://www.p65warnings.ca.gov/

Sauga

NEIŠMESTI – ATIDUOTI VARTOTOJUI

⚠ **ĮSPĖJIMAS Perskaitykite visus su šiuo elektriniu įrankiu pateikiamus įspėjimus, instrukcijas, iliustracijas ir specifikacijas.**

Jei bus nesilaikoma visų toliau pateiktų instrukcijų, gali kilti elektros smūgio, gaisro ir (arba) sunkaus sužeidimo pavojus.

Išsaugokite visus įspėjimus ir nurodymus, kad prireikus vėliau galėtumėte pasiskaityti.

⚠ **ĮSPĖJIMAS Visada būtina laikytis visų galiojančių vietinių sumontavimo, eksploatacijos ir techninės priežiūros saugos taisyklių.**

Naudojimo deklaracija

- Skirta tik profesionaliam naudojimui.
- Draudžiama atlikti bet kokius šio gaminio ir jo priedų pakeitimus.
- Nenaudokite šio gaminio, jei jis apgadintas.
- Jei nebeįžiūrimi arba atplyšo lipdukai su gaminio įspėjamaisiais ženklais, juos iškart pakeiskite.
- Gaminį gali diegti, naudoti ir techniškai prižiūrėti tik kvalifikuotas personalas pramoninio montažo aplinkoje.

Bendrosios saugos instrukcijos

⚠ **ĮSPĖJIMAS Perskaitykite visus saugos įspėjimus ir visus nurodymus. Jei nesilaikysite įspėjimų ir instrukcijų, gali įvykti elektros smūgis, gaisras ir (arba) galimi rimti sužalojimai.**

Išsaugokite visus įspėjimus ir nurodymus, kad prireikus vėliau galėtumėte pasiskaityti.

Kad sumažintumėte susižalojimo pavojų, kiekvienas naudojantis, montuojantis, taisantis, prižiūrintis, keičiantis priedus arba dirbantis šalia prietaiso asmuo turi perskaityti ir suprasti šias instrukcijas prieš atlikdamas kurią nors iš šių užduočių.

Kad būtų sumažinta gaisro, elektros smūgio ir sužalojimo rizika, naudojant elektros įrangą visada būtina laikytis pagrindinių atsargumo priemonių, įskaitant toliau išvardintas.

Mūsų tikslas – gaminti įrangą, kuri padėtų jums dirbti saugiai ir efektyviai. JŪS esate labiausiai atsakingas už šios ar bet kurios kitos įrangos saugų naudojimą. Nuo bet kokių traumų geriausiai apsaugo atsargumas ir sveikas protas. Čia negalime aptarti visų galimų pavojų, bet pabrėžiame keletą svarbiausių.

⚠ **ĮSPĖJIMAS Elektros smūgio pavojus**

Šią įrangą turėtų įdiegti, nustatyti ir naudoti tik kvalifikuoti ir apmokyti operatoriai .

ⓘ Papildomos saugos informacijos ieškokite:
• Kituose dokumentuose ir informacijoje, pateiktoje kartu su šia įranga.
• Pas savo darbdavį, profesinę sąjungą ir (arba) prekybos asociacijoje.
• Daugiau darbų saugos informacijos galite gauti šiuose tinklalapiuose:
• http://www.osha.gov (JAV)
• https://osha.europa.eu/ (Europa)

Numatytoji paskirtis

Šis gaminys skirtas suteikti tiesioginę prieigą prie duomenų ir parametrų. Šis gaminys gali būti naudojamas tik su „Desoutter“ AXON DRIVE asortimentu. Naudojimas kitai paskirčiai draudžiamas.

Naudoti tik patalpoje.

ELEKTROMAGNETINIO SUDERINAMUMO (EMC) NAUDOJIMO APRIBOJIMAI: □TIK PRAMONINIAM NAUDOJIMUI.

Specialios gaminio instrukcijos

Aprašas

Visame dokumente, terminas **AXON MODULE** reiškia **AXM-SX modelį** ar bet kokį kitą ateities variantą.

Žr. *2 schemą*.

Gaminys	Aprašas
1	Pagrindinis mygtukas
2	Šviesos diodas
3	Maitinimo mygtukas
4	USB-A lizdas
5	Eterneto lizdas
6	AXON DRIVE sąsaja

	Trumpas paspaudimas	Ilgas paspaudimas
Pagrindinis mygtukas	Pagrindinis puslapis / pagrindinis meniu	Identifikavimo suvestinė**
Maitinimo mygtukas	Rodyti « perkrovimo » meniu	Sistemos Įjungimas / pristabdymas

ⓘ Bet koks bet kurio mygtuko veiksmas, kai foninis apšvietimas yra išjungtas, turi atgalinio įjungimo efektą.

ⓘ Pagrindinis mygtukas rodo sistemos identifikavimo duomenis (pavadinimą, IP adresą, Wi-Fi SSID), kad būtų lengviau prisijungti prie šios sistemos.

ⓘ Paspaudus ir palaikius maitinimo mygtuką 2–5 sekundes, diskas bus išjungtas.

Mėlynas šviesos diodas yra AXON MODULE:

	IŠJUNGTAS	ĮJUNGTAS	Trumpas Mirksi	Ilgas Mirksi
Mėlynas šviesos diodas (pagal FCT1)	Belaidis IŠJUNGTAS	Belaidis prieinamas	Belaidis pradžios	Poravimo režimas

Naudojami simboliai

⎓	Past. sr.
⏚	Įžeminimo gnybtas
⏚	Apsauginio laidininko gnybtas
|	Įjungta (maitinimas)
○	Išjungta (maitinimas)
⚠	Dėmesio, elektros smūgio pavojus
⚠	Dėmesio, įkaitęs paviršius

⚠ Dėmesio, visais atvejais, kai matomas šis simbolis, būtina susipažinti su dokumentais, kad numatytumėte potencialių PAVOJŲ pobūdį ir žinotumėte veiksmus, kurių reikia imtis norint jų išvengti.

AXON MODULE montavimas

Žr. *5 schemą*.

1. Įjunkite grandinės pertraukiklį į „OFF“ padėtį.
2. Palaukite, kol išsijungs visi šviesos diodai.
3. Įrankiu vieną po kito stumkite dangtelio (1) spaustukus, esančius kairėje pusėje.

   ⓘ Įrankis gali būti atsuktuvas arba panašus plokščias įrankis.
4. Nuimkite dangtelį (5) nuo sistemos (2).
5. Laikykite AXON MODULE (3) ir įdėkite į sistemą (2).
6. Pasukite rankenėlę (4) į fiksavimo padėtį.

⚠ **ĮSPĖJIMAS**

► Rankenėlė yra sumontuota abiejose AXON MODULEpusėse. Abi rankenėles būtina užfiksuoti. Žr. AXON MODULE dokumentą -P/N 6159990870-, kad sužinotumėte teisingos sąrankos instrukcijas.

⚠ **ĮSPĖJIMAS Laikykite saugioje vietoje AXON MODULE jungties dangtelį (5) ir dangtelį (1).**

Jie bus būtini, norint pašalinti AXON MODULE nuo AXON DRIVE

Prisijungimas prie eterneto jungties

Žr. *4 schemą*.

ⓘ Eterneto prijungimui naudokite tik ekranuotą kabelį.

1. Nuimkite eterneto lizdo apsauginį dangtelį nuo dulkių.
2. Įkiškite eterneto kabelį (2) į vieną iš sistemos eterneto prievadų (1) ir į išorinę įrangą (kompiuterį, CONNECT ir kt.).

ⓘ Žr. dokumentą **6159990870** , kad sužinotumėte teisingos sąrankos instrukcijas.

⚠ **ĮSPĖJIMAS Atjungę eterneto kabelį, visada uždėkite eterneto lizdo apsauginį dangtelį nuo dulkių ant eterneto lizdo.**

Prisijungimas prie USB jungties

Žr. *3 schemą*.

ⓘ USB prijungimui naudokite tik ekranuotą kabelį.

1. Nuimkite USB lizdo apsauginį dangtelį nuo dulkių.
2. Įkiškite USB kabelį (2) į vieną iš USB prievadų (1) ir į išorinę įrangą (kompiuterį ar kt.).

ⓘ Žr. dokumentą **6159990870** , kad sužinotumėte teisingos sąrankos instrukcijas.

⚠ **ĮSPĖJIMAS Atjungę USB kabelį, visada uždėkite USB lizdo apsauginį dangtelį nuo dulkių ant USB lizdo.**

AXON DRIVE įjungimas naudojant AXON MODULE

Žr. *6 schemą*.

1. Įsitikinkite, kad AXON DRIVE grandinės pertraukiklis yra „ON“ padėtyje (1).
2. Kai AXON DRIVE yra išjungtas, paspauskite mygtuką (2) ir palaikykite 2 sekundes.

   ⓘ Pranešimo šviesos diodai (2) mirksi AXON DRIVE paleidimo metu. Sistema yra parengta veikti, kai būsenos šviesos diodas nemirksi ir visi pranešimo šviesos diodai (2) yra išjungti.
3. Maitinimo mygtukas (2) gali būti naudojamas moduliui įjungti / išjungti, jei grandinės pertraukiklis yra „ON“ padėtyje (1).

AXON DRIVE išjungimas naudojant AXON MODULE

Žr. *6 schemą*.

1. Jei sistema yra įjungta, paspauskite maitinimo mygtuką (3) ir palaikykite 5 sekundes, AXON MODULE išsijungia.
2. Išjunkite grandinės pertraukiklį (1), kad išjungtumėte sistemą.

ⓘ Norėdami sužinoti daugiau, žr. AXON DRIVE Sistemos gaminio instrukcijas **6159990870** .

AXON MODULE pašalinimas

Žr. *5 schemą*.

1. Įjunkite grandinės pertraukiklį į „OFF“ padėtį. Žr. 1 paveikslą 6 schemoje.
2. Palaukite, kol išsijungs visi šviesos diodai.
3. Pasukite rankenėlę (4) kad atfiksuotumėte.
4. Laikykite AXON MODULE (3) ir ištraukite jį iš AXON DRIVE (2).
5. Uždėkite dangtelį (5) ant AXON DRIVE sąsajos (2).
6. Uždėkite dangtelį (1) ant AXON DRIVE (2).

⚠ **ĮSPĖJIMAS Pašalinę AXON MODULE, visada uždėkite AXON MODULE jungties dangtelį (5) ir dangtelį (1) ant AXON DRIVE.**

Elektros sauga

- **Įžemintą įrangą reikia prijungti prie elektros lizdo, kuris yra tinkamai įrengtas ir įžemintas pagal atitinkamas taisykles. Niekada nenuimkite įžeminimo kaiščio ir niekaip nekeiskite kištuko. Nenaudokite jokių adapterio kištukų.** Jei kyla abejonių dėl tinkamo elektros lizdo įžeminimo, pasirūpinkite, kad tai kvalifikuotas elektrikas patikrintų. Jei naudojant įrangą netinkamai veikia ar sugenda elektronika, įžeminimas užtikrina mažos varžos kelią, kuriuo elektros srovė nuvedama nuo naudotojo. Taikoma tik I klasės (įžemintai) įrangai.
- Nesilaikant šių naudojimo instrukcijų galima pakenkti šios įrangos saugai.
- Prijungimui prie elektros tinklo, naudokite tik su AXON DRIVE sistema pateiktą kabelį, o kabelį, pateiktą su įrankiu, naudokite tik prijungimui prie AXON DRIVE sistemos. Nemodifikuokite laidų ir nenaudokite jų kitiems tikslams. Naudokite tik originalias atsargines dalis.
- Jei nesilaikysite šių instrukcijų, galite patirti elektros smūgį.
- Negalima naudoti sprogiose atmosferose.
- **Stenkitės nesiliesti prie įžemintų paviršių, pavyzdžiui, vamzdžių, radiatorių, viryklių ir šaldytuvų.** Jei kūnas įžemintas, padidėja elektros smūgio pavojus.
- **Saugokite įrangą nuo lietaus ar drėgmės.** Į įrangą patekęs vanduo padidina elektros smūgio pavojų. Ši instrukcija netaikoma įrangai, kuri klasifikuojama kaip nepralaidi vandeniui arba atspari aptaškymui.
- Kad elektros trukdžiai būtų minimalūs, padėkite įrangą kuo toliau nuo elektros įrangos triukšmo šaltinių, pvz., lankinio suvirinimo įrangos ir pan.
- Visiškai nutrūkus elektros tiekimui, ištraukite maitinimo kabelį iš AXON DRIVE .
- Atsargiai elkitės su maitinimo kabeliu. Niekada neneškite įrangos už maitinimo kabelio ir netraukite kištuko iš lizdo laikydami už jo. Laikykite elektros laidą atokiai nuo karščio, alyvos, aštrių briaunų ar judančių dalių. Nedelsdami pakeiskite apgadintus laidus. Dėl apgadintų laidų padidėja elektros smūgio pavojus.
- Jei vienu metu dirbama su suvirinimo įranga, virinant ruošinys turi būti atskirai įžemintas. Tai būtina siekiant užkirsti kelią grįžtamajai srovei per sistemos įžeminimo kabelius, jei suvirinimo įrangos grįžtamosios linijos nebuvo tinkamai sumontuotos ant ruošinio. Desoutter rekomenduoja atlikti įžeminimą taip, kad laidininko sritis būtų mažiausiai tokio pat dydžio, kaip ir naudojamos suvirinimo įrangos grįžtamoji linija.

Ženklai ir lipdukai

Ant gaminio yra ženklų ir lipdukų su svarbia informacija apie asmens saugą ir gaminio priežiūrą. Ženklai ir lipdukai turi būti visada lengvai įskaitomi. Naujų ženklų ir lipdukų galima užsisakyti naudojantis atsarginių dalių sąrašu.

s011050

Techninės priežiūros instrukcijos

Prieš atlikdami bet kokius techninės priežiūros darbus, atlikite šiuos veiksmus:

1. Išjunkite sistemą
2. Atjunkite maitinimo kabelį
3. Atjunkite įrankio kabelį
4. Atjunkite AXON MODULE nuo AXON DRIVE

ⓘ Norėdami sužinoti daugiau, žr. AXON DRIVE Sistemos gaminio instrukcijas **6159990870** .

⚠ **ĮSPĖJIMAS Elektros smūgio pavojus**

- ► Prieš pradėdami techninės priežiūros darbus, atjunkite nuo maitinimo šaltinio ir palaukite 10 minučių. Jei nepalauksite 10 minučių, galite patirti elektros smūgį dėl neišsikrovusių kondensatorių.
- ► Prieš vėl pradėdami naudoti įrangą, patikrinkite, ar jos pagrindiniai nustatymai nebuvo pakeisti ir, ar tinkamai veikia saugos įtaisai.
- ► Naudokite tik originalias atsargines dalis.

- Techninės priežiūros darbus turėtų atlikti tik kvalifikuoti darbuotojai.
- Jei reikia, nuvalykite išorines sistemos plokštes sausa šluoste.
- Patikrinkite, ar programinė įranga yra atnaujinta. Jei ne, atnaujinkite programinę įrangą.

ⓘ Norėdami sužinoti daugiau, žr. AXON DRIVE Sistemos gaminio instrukcijas **6159990870** .

Užbaigę techninio aptarnavimo darbus, atlikite šiuos veiksmus:

1. Patikrinkite, ar visos dalys yra tinkamai sumontuotos
2. Patikrinkite, ar AXON MODULE yra tinkamai sumontuotas AXON DRIVE
3. Žr. AXON DRIVE (P/N 6159990890) Saugos informaciją.

Naudinga informacija

Tinklavietė

Informaciją apie mūsų Gaminius, Priedus, Atsargines dalis ir Paskelbtus klausimus rasite Desoutter puslapyje.

Apsilankykite: www.desouttertools.com.

Informacija apie diegimo vadovus

Išsamias darbo instrukcijas, įdiegimą ir atnaujinimo vadovus galite rasti tinklapyjehttps://www.desouttertools.com/resource-centre.

Informacija apie atsargines dalis

Išplėstinius vaizdus ir atsarginių detalių sąrašus galite rasti aptarnavimo tinklapyje www.desouttertools.com.

Kilmės šalis

France

Saugos duomenų lapai MSDL/SDL

Saugos duomenų lape apibūdinami cheminiai gaminiai, parduodami Desoutter.

Norėdami sužinoti daugiau apsilankykite Desoutter svetainėje https://www.desouttertools.com/legal/sds.

Autorių teisės

© Copyright 2024, Ets Georges Renault, 38 rue Bobby Sands, 44818 Saint Herblain, France

Visos teisės saugomos. Draudžiamas bet koks šio turinio ar jo dalies naudojimas arba kopijavimas neturint tam leidimo. Tai ypač taikoma prekių ženklams, modelių pavadinimams, dalių numeriams ir brėžiniams. Naudokite tik leistinas dalis. Jei gaminys veiks blogai arba suges dėl neleistinų dalių naudojimo, garantija nebus taikoma.

Tehniskie dati

Barošanas avots

Ieejas spriegums (V)	24 / 5 V ⎓

Elektroenerģijas patēriņš

24 V / I maks.	2 A
Maks. patēriņš (W)	48

Izejas savienotāju raksturlielumi

Tipu skat. *2. shēmā*	Spriegums	Maks. strāva
USB-A (4)	5 V ⎓	500 mA
POE (caur Ethernet) (5) (atbilst IEEE 802.3at)	57 V ⎓	420 mA

Uzglabāšanas un lietošanas nosacījumi

Uzglabāšanas temperatūra	No -20 līdz +70 °C (no -4 līdz +158 °F)
Darba temperatūra	No 0 līdz 45 °C (no 32 līdz 113 °F)
Mitruma apstākļi uzglabāšanas laikā	0–95% RM (kondensācija nenotiek)
Mitruma apstākļi darba laikā	0–90 % RM (kondensācija nenotiek)
Augstums v.j.l. līdz	2000 m (6562 pēdas)
Lietojams 2. pakāpes piesārņojuma vidē	

Deklarācijas

Radio traucējumi

Šis ir A klases produkts. Mājsaimniecības vidē šis produkts var izraisīt radio traucējumus.

EEIA

Informācija attiecībā uz **elektrisko un elektronisko iekārtu atkritumiem** (EEIA):
Šis produkts un tā informācija atbilst EEIA Direktīvas/noteikumu prasībām (2012/19/EU), un ar to jārīkojas saskaņā ar šo Direktīvu/noteikumiem.

Produkts ir marķēts ar šādu simbolu:

Produkti, kas marķēti ar pārsvītrotas atkritumu tvertnes simbolu un vienu melnu līniju apakšā norāda, ka ar šī produkta detaļām jāapietas saskaņā ar EEIA Direktīvu/noteikumiem. Viss produkts vai tā EEIA detaļas var tikt nosūtītas jūsu "Klientu apkalpošanas centram", kas to apstrādās.

Informācija par REACH 33. pantu

Eiropas Regula (ES) Nr. 1907/2006, kas attiecas uz ķīmisko vielu reģistrēšanu, vērtēšanu, licencēšanu un ierobežošanu (REACH) cita starpā nosaka arī prasības, kas saistītas ar komunikāciju piegādes ķēdē. Prasība sniegt informāciju attiecas arī uz produktiem, kas satur tā sauktās īpaši bīstamās vielas („kandidātu saraksts"). 2018. gada 27. jūnijā kandidātu sarakstam tika pievienots svina metāls (CAS Nr. 7439-92-1).

Saskaņā ar iepriekš minēto, ar šo informējam jūs, ka noteiktas elektriskās un mehāniskās produkta sastāvdaļas var saturēt svina metālu. Tas ir saskaņā ar spēkā esošajiem tiesību aktiem par vielu ierobežošanu, un to pamatā ir RoHS direktīvā (2011/65/ES) paredzētie likumīgie atbrīvojumi. Parastā lietošanas laikā no ražojuma neizplūst vai nemutējas svina metāls, un svina metāla koncentrācija visā produktā ir ievērojami zemāka par piemērojamo robežvērtību. Lūdzu, ņemiet vērā vietējās prasības attiecībā uz svina iznīcināšanu produkta kalpošanas laika beigās.

Reģionālās prasības

⚠ **BRĪDINĀJUMS**

Šis produkts var jūs pakļaut svina apdraudējumam, kurš Kalifornijas štatā ir zināms kā vēža un iedzimtu defektu izraisītājs, kā arī citu reproduktīvo funkciju kaitējumu avots. Lai saņemtu plašāku informāciju, apmeklējiet

https://www.p65warnings.ca.gov/

Drošība

NEIZMETIET — NODODIET LIETOTĀJAM

⚠ **BRĪDINĀJUMS Izlasiet visus drošības brīdinājumus, norādījumus, ilustrācijas un specifikācijas, kas saņemtas kopā ar šo elektroinstrumentu.**

Neievērojot visus tālāk sniegtos norādījumus, varat izraisīt elektrisko triecienu, ugunsgrēku un/vai smagas traumas.

Saglabājiet visus brīdinājumus un norādījumus turpmākai uzziņai.

⚠ **BRĪDINĀJUMS Pastāvīgi jāievēro visi vietējie drošības noteikumi, kas attiecas uz uzstādīšanu, ekspluatāciju un apkopi.**

Produkta pielietojums

- Tikai profesionālai lietošanai.
- Šo produktu un tā palīgaprīkojumu aizliegts jebkādā veidā pārveidot.
- Neizmantojiet šo produktu, ja tas ir bojāts.
- Ja produkta dati vai bīstamības brīdinājuma zīmes uz produkta vairs nav salasāmas vai atlīmējas, nekavējoties nomainiet tās.
- Šo produktu drīkst uzstādīt, lietot un apkalpot tikai kvalificēta persona rūpnieciskā montāžas vidē.

Vispārīgas drošības instrukcijas

⚠ **BRĪDINĀJUMS Izlasiet visus drošības brīdinājumus un instrukcijas. Neievērojot brīdinājumus un norādījumus, var izraisīt elektrotriecienu, ugunsgrēku un/vai smagas traumas.**

Saglabājiet visus brīdinājumus un norādījumus turpmākai uzziņai.

Lai samazinātu ievainojuma risku, visiem, kas lieto, uzstāda, labo, apkopj, maina piederumus, vai strādā šī instrumenta tuvumā, pirms šo darbu sākšanas jāizlasa un jāizprot šie norādījumi.

Lietojot elektrisko aprīkojumu, obligāti jāievēro pamata drošības norādes, tostarp zemāk norādītās, lai samazinātu ugunsgrēka, elektriskā trieciena un personīgu traumu risku.

Mūsu mērķis ir ražot aprīkojumu, kas palīdz jums droši un efektīvi strādāt. Svarīgākais drošības elements šim vai jebkuram citam aprīkojumam esat JŪS PATS. Jūsu uzmanība un spriestspēja vislabāk spēs aizsargāt jūs no traumām. Šeit nav iespējams aprakstīt visus iespējamos riskus, tomēr esam mēģinājuši izcelt vissvarīgākos.

⚠ **BRĪDINĀJUMS Elektriskā trieciena risks**

Šo aprīkojumu drīkst uzstādīt, pielāgot vai lietot tikai kvalificēti un apmācīti lietotāji.

ⓘ Papildu drošības informāciju skatiet:
• Citus dokumentus un informāciju, kas pievienoti šim aprīkojumam.
• Pie sava darba devēja, arodbiedrības un/vai profesionālās asociācijas.
• Vairāk informācijas par arodveselību un drošību var iegūt šādās tīmekļa vietnēs:
• http://www.osha.gov (ASV)
• https://osha.europa.eu/ (Eiropa)

Paredzētais pielietojums

Šis produkts sniedz tiešu piekļuvi no priekšpuses datiem un parametriem. Šo produktu drīkst lietot tikai ar Desoutter AXON DRIVE modeļiem. Citi lietošanas veidi nav atļauti.

Tikai lietošanai telpās.

ELEKTROMAGNĒTISKĀS SADERĪBAS PIELIETOJUMA IEROBEŽOJUMS: PAREDZĒTS TIKAI RŪPNIECISKAI LIETOŠANAI.

Produktam specifiskas instrukcijas

Apraksts

Visā šajā dokumentā termins **AXON MODULE** apzīmē **AXM-SX modeli** vai jebkādu citu nākotnē iespējamu variantu.

Skat. *2. shēmu*.

Vienums	Apraksts
1	Sākuma poga
2	LED
3	Ieslēgšanas poga
4	USB-A ports
5	Ethernet ports
6	AXON DRIVE saskarne

	Īsa nospiešana	Ilgstoša nospiešana
Sākuma poga	Sākuma lapa / galvenā izvēlne	Identifikācijas kopsavilkums**
Ieslēgšanas poga	Parādīt “sāknēšanas” izvēlni	Ieslēgt sistēmu/ STDBY (gaidstāve)

ⓘ Ja izgaismojums ir izslēgts un tiek veiktas jebkādas darbības ar kādu no pogām, tad izgaismojums atkal ieslēdzas.

ⓘ Sākuma poga ļauj parādīt sistēmas identifikācijas datus (nosaukums, IP adrese, Wi-Fi SSID), lai atvieglotu pieslēgšanos sistēmai.

ⓘ Ilgstoša (2-5 sekundes) ieslēgšanas pogas nospiešana izslēdz piedziņu.

AXON MODULE ir aprīkots ar zilu LED:

	IZSLĒGTS	IESLĒGTS	Īss Mirgo	Ilgs Mirgo
Zilais LED (zem FCT1)	Bezvadu IZSLĒGTS	Bezvadu pieejams	Bezvadu iedarbojas	Savieno pārī režīms

Izmantotie apzīmējumi

⎓	Līdzstrāva
⏚	Zemētājspaile
⏚	Aizsargvada spaile
|	Iesl. (strāvas padeve)
○	Izsl. (strāvas padeve)
⚠	Uzmanību! Elektriskā trieciena iespējamība
⚠	Uzmanību! Karsta virsma

⚠ Uzmanību! Visos gadījumos, kad ir norādīts šis simbols, jāiepazīstas ar dokumentāciju, lai noskaidrotu iespējamos RISKU veidus un darbības, kas jāveic, lai no tiem izvairītos.

AXON MODULE uzstādīšana

Skat. *5. shēmu*.

1. Pārslēdziet automātisko slēdzi izslēgtā pozīcijā.
2. Pagaidiet, līdz visi LED izdziest.
3. Izmantojiet piemērotu rīku, lai vienu pēc otras pastumtu pārsega (1) skavas, kas atrodas kreisajā pusē.

   ⓘ To var izdarīt ar skrūvgriezi vai līdzīgu plakanu darbarīku.
4. Noņemiet vāciņu (5) no sistēmas (2).
5. Satveriet AXON MODULE (3) un ievietojiet to sistēmā (2).
6. Pagrieziet pogu (4), lai nofiksētu pareizo pozīciju.

⚠ **BRĪDINĀJUMS**

► Poga atrodas abās AXON MODULE pusēs. Abām pogām jābūt nofiksētām. Instrukcijas pareizai konfigurācijai ir atrodamas AXON MODULE dokumentā – P/N 6159990870.

⚠ **BRĪDINĀJUMS Noglabājiet AXON MODULE savienotāja vāciņu (5) un pārsegu (1) drošā vietā.**

Šīs detaļas būs nepieciešamas, kad AXON MODULE tiks demontēts no AXON DRIVE

Pievienošana Ethernet portam

Skat. *4. shēmu*.

ⓘ Ethernet pieslēgumam izmantojiet tikai ekranētu kabeli.

1. Noņemiet Ethernet porta putekļu vāciņu.
2. Iespraudiet Ethernet kabeli (2) vienā no sistēmas Ethernet portiem (1) un savienojiet ar ārējo aprīkojumu (datoru, CONNECT utt.).

ⓘ Instrukcijas pareizai ārējā aprīkojuma konfigurēšanai ir atrodamas dokumentā **6159990870**.

⚠ **BRĪDINĀJUMS Pēc Ethernet kabeļa atvienošanas neaizmirstiet uzlikt atpakaļ Ethernet porta putekļu vāciņu.**

Pievienošana USB portam

Skat. *3. shēmu*.

ⓘ USB pieslēgumam izmantojiet tikai ekranētu kabeli.

1. Noņemiet USB porta putekļu vāciņu.
2. Iespraudiet USB kabeli (2) vienā no sistēmas USB portiem (1) un savienojiet ar ārējo aprīkojumu (datoru utt.).

ⓘ Instrukcijas pareizai ārējā aprīkojuma konfigurēšanai ir atrodamas dokumentā **6159990870**.

⚠ **BRĪDINĀJUMS Pēc USB kabeļa atvienošanas neaizmirstiet uzlikt atpakaļ USB porta putekļu vāciņu.**

AXON DRIVE ieslēgšana, izmantojot AXON MODULE

Skat. *6. shēmu*.

1. Pārliecinieties, ka AXON DRIVE automātiskais slēdzis atrodas ieslēgtā pozīcijā (1).
2. Kamēr AXON DRIVE ir izslēgta, turiet pogu (2) nospiestu 2 sekundes.

   ⓘ AXON DRIVE ieslēgšanas laikā ziņošanas LED (2) mirgo. Sistēma ir gatava darbam, kad statusa LED nemirgo un visi ziņošanas LED (2) ir izslēgti.
3. Ieslēgšanas pogu (2) var lietot, lai ieslēgtu/izslēgtu moduli, kamēr automātiskais slēdzis atrodas ieslēgtā pozīcijā (1).

AXON DRIVE izslēgšana, izmantojot AXON MODULE

Skat. *6. shēmu*.

1. Kamēr sistēma ir ieslēgta, 5 sekundes turiet nospiestu ieslēgšanas pogu (3), un AXON MODULE izslēgsies.
2. Lai izslēgtu sistēmu, izslēdziet automātisko slēdzi (1).

ⓘ Sīkāku informāciju skatiet AXON DRIVE sistēmas produkta instrukcijās **6159990870**.

AXON MODULE atvienošana

Skat. *5. shēmu*

1. Pārslēdziet automātisko slēdzi izslēgtā pozīcijā. Skatiet 1. attēlu 6. shēmā.
2. Pagaidiet, līdz visi LED izdziest.
3. Pagrieziet pogu (4), lai atbloķētu pozīciju.
4. Satveriet AXON MODULE (3) un atvienojiet to no AXON DRIVE (2).
5. Uzlieciet vāciņu (5) AXON DRIVE saskarnei (2).
6. Uzstādiet AXON DRIVE (2) pārsegu (1).

⚠ **BRĪDINĀJUMS Pēc AXON MODULE atvienošanas neaizmirstiet uzlikt AXON MODULE savienotāja vāciņu (5) un pārsegu (1) uz AXON DRIVE.**

Elektrodrošība

- **Zemētai iekārtai jābūt pieslēgtai kontaktligzdai, kas ir pareizi uzstādīta un sazemēta saskaņā ar atbilstošajiem noteikumiem. Nekādā gadījumā nedemontējiet zemējuma kontaktu un nemodificējiet kontaktspraudni. Neizmantojiet adapteru kontaktspraudņus.** Sazinieties ar kvalificētu elektriķi, ja šaubāties, vai kontaktligzda ir atbilstoši zemēta. Ja aprīkojumam notiek elektroniska kļūme vai bojājums, zemējums nodrošina zemu pretestības ceļu, pa kuru elektrība tiek novadīta prom no lietotāja. Piemērojams tikai I (zemēts) klases aprīkojumam.
- Neievērojot šos lietošanas norādījumus, šī aprīkojuma drošība var būt apdraudēta.
- Izmantojiet tikai kopā ar AXON DRIVE sistēmu piegādāto vadu, lai pieslēgtos elektrotīklam, un tikai kopā ar instrumentu piegādāto vadu, lai pieslēgtos AXON DRIVE sistēmai. Nemodificējiet vadus un neizmantojiet tos citiem mērķiem. Izmantojiet tikai oriģinālās rezerves daļas.
- Šo instrukciju neievērošana var izraisīt elektrotriecienu.
- Nedrīkst lietot sprādzienbīstamā atmosfērā.
- **Izvairieties no fiziska kontakta ar iezemētām virsmām, piemēram, caurulēm, radiatoriem, krāsnīm vai ledusskapjiem.** Pastāv lielāks elektrotrieciena risks, ja ķermenis ir iezemēts.
- **Nepakļaujiet aprīkojumu lietus vai mitru laikapstākļu ietekmei.** Ūdens iekļūšana aprīkojumā palielinās elektrošoka risku. Šī instrukcija neattiecas uz aprīkojumu, kas klasificēts kā ūdensizturīgs vai noturīgs pret šļakatām.
- Lai mazinātu elektriskos traucējumus, novietojiet iekārtu pēc iespējas tālāk no elektrisko trokšņu avotiem, piemēram, lokmetināšanas iekārtām utt.
- Ja nepieciešama pilnīga atslēgšana no elektrības padeves, atvienojiet strāvas kabeli no AXON DRIVE.
- Ar strāvas kabeli jārīkojas uzmanīgi. Nekad neizmantojiet strāvas kabeli, lai pārnēsātu aprīkojumu, un neraujiet aiz kabeļa, lai izrautu kontaktspraudni no ligzdas. Neturiet barošanas vadu karstuma, eļļas, asu malu vai kustošu daļu tuvumā. Nekavējoties nomainiet bojātos barošanas vadus. Bojātie vadi palielina elektrošoka risku.
- Ja vienlaicīgi strādājat ar metināšanas aparātu, metināšanas laikā apstrādātajam materiālam jābūt iezemētam atsevišķi. Tas nepieciešams, lai neļautu sproststrāvai plūst pa sistēmas zemējuma vadiem, ja metināšanas aparāta plūsmas līnijas nav pareizi piestiprinātas pie apstrādājamā materiāla. Desoutter iesaka zemējumu veidot ar vismaz tik lielu vadošo laukumu, kāds ir izmantojamā metināšanas aparāta sproststrāvas līnijai.

Zīmes un uzlīmes

Produktam ir zīmes un uzlīmes, kas satur svarīgu informāciju par personisko drošību un produkta apkopi. Zīmēm un uzlīmēm vienmēr jābūt viegli salasāmām. Jaunas zīmes un uzlīmes var pasūtīt, izmantojot rezerves daļu sarakstu.

s011050

Apkopes norādījumi

Pirms jebkādu apkopes darbu veikšanas izpildiet šos soļus:

1. Izslēdziet sistēmu
2. Atvienojiet strāvas kabeli
3. Atvienojiet instrumenta kabeli
4. Atvienojiet AXON MODULE no AXON DRIVE

ⓘ Sīkāku informāciju skatiet AXON DRIVE sistēmas produkta instrukcijās **6159990870**.

⚠ **BRĪDINĀJUMS Elektriskā trieciena risks**

- ► Atslēdziet no strāvas padeves un pagaidiet 10 minūtes, pirms uzsākt apkopi. Pretējā gadījumā (sākot darbu ātrāk nekā pēc 10 minūtēm) neizlādētie kondensatori var izraisīt elektrisko triecienu.
- ► Pirms aprīkojuma nodošanas atpakaļ ekspluatācijā pārbaudiet, vai tā galvenie iestatījumi nav mainīti un vai drošības ierīces darbojas pareizi.
- ► Izmantojiet tikai oriģinālās rezerves daļas.

- Apkope jāveic tikai kvalificētam personālam.
- Ja nepieciešams, notīriet sistēmas ārējos paneļus, izmantojot sausu drānu.
- Pārliecinieties, ka ir uzstādīta jaunākā programmatūra. Pretējā gadījumā veiciet programmatūras atjaunināšanu.

ⓘ Sīkāku informāciju skatiet AXON DRIVE sistēmas produkta instrukcijās **6159990870**.

Pēc apkopes darbu pabeigšanas izpildiet šādus soļus:

1. Pārliecinieties, ka visas detaļas ir pareizi uzstādītas
2. Pārliecinieties, ka AXON MODULE ir pareizi savienots ar AXON DRIVE
3. Skatiet drošības informāciju attiecībā uz AXON DRIVE (P/N 6159990890)

Noderīga informācija

Vietne

Informāciju par mūsu produktiem, piederumiem, rezerves daļām un publicētajiem materiāliem var atrast Desoutter tīmekļa vietnē.

Lūdzu, apmeklējiet: www.desouttertools.com.

Informācija par instalācijas rokasgrāmatām

Detalizētas ekspluatācijas instrukcijas, instalācijas un atjaunināšanas rokasgrāmatas ir pieejamas vietnē https://www.desouttertools.com/resource-centre.

Informācija par rezerves daļām

Izvērstie skati un rezerves daļu saraksti ir pieejami vietnes www.desouttertools.com sadaļā „Service Link”.

Izcelsmes valsts

France

Drošības datu lapas MSDS/SDS

Drošības datu lapās aprakstīti Desoutter pārdotie ķīmiskie produkti.

Lai iegūtu plašāku informāciju, lūdzu, apmeklējiet Desoutter tīmekļa vietni https://www.desouttertools.com/legal/sds.

Autortiesības

© Autortiesības 2024, Ets Georges Renault, 38 rue Bobby Sands, 44818 Saint Herblain, France

Visas tiesības paturētas. Satura vai tā daļas neatļauta izmantošana vai kopēšana ir aizliegta. It sevišķi tas attiecas uz preču zīmēm, modeļu nosaukumiem, daļu numuriem un rasējumiem. Izmantojiet tikai atļautas daļas. Garantija vai ražotāja atbildība par produktu neattiecas uz kaitējumiem vai darbības traucējumiem, ko izraisījusi neatļautu daļu lietošana.

技术数据

电源

输入电压 (V)	24 / 5 V ⎓

功耗

24 V / I max	2 A
最大功耗 (W)	48

输出连接器特性

类型参见示意图 2	电压	最大电流
USB-A (4)	5 V ⎓	500 mA
POE（通过以太网）(5） （符合 IEEE 802.3at）	57 V ⎓	420 mA

储藏和使用条件

储藏温度	-20 至 +70 °C（-4 至 +158 °F）
操作温度	0 至 45 °C（32 至 113 °F）
储藏湿度	0-95 % RH（非冷凝）
工作湿度	0-90 % RH（非冷凝）
海拔	2000 米（6562 英尺）以内
可用于 2 级污染环境	

声明

无线电干扰

此为 A 类产品。在家庭环境中，本产品可能造成无线电干扰。

WEEE

涉及**电子电气设备废弃物** (WEEE) 的信息：
本产品及其信息符合 WEEE 指令/法规（2012/19/EU）的相关要求且应按此指令/法规操作处理。

本产品标有以下符号：

标有划线带轮垃圾桶符号、下面有单根黑条的产品表示包含必须按照 WEEE 指令/法规进行处理的部件。可以将整个产品或 WEEE 部件送往“客户服务中心”进行处理。

有关 REACH 第 33 条的信息

欧洲法规 (EU) No. 1907/2006 化学品的注册、评估、授权和限制 (REACH) 定义了与供应链中通信相关的要求。信息要求也适用于含有所谓高度关注物质（“候选列表”）的产品。2018 年 6 月 27 日，铅金属（CAS 编号 7439-92-1） 被纳入候选列表。

根据上述要求，特此通知您产品中的某些电气和机械部件可能含有铅金属。这符合现行的物质限制法规，并基于 RoHS 指令 (2011/65/EU) 中的合法豁免。在正常使用过程中，铅金属不会从产品中泄漏或突变，并且整个产品中的铅金属浓度远低于适用的阈值限制。请考虑当地对产品寿命终止时铅处置的要求。

区域性要求

⚠ 警告

该产品可能会使您暴露于化学物质（包括铅），加利福尼亚州已明确铅可导致癌症和先天缺陷或其他生殖危害。更多信息请访问

https://www.p65warnings.ca.gov/

安全

切勿丢弃 – 请交给使用者

⚠ **警告 阅读随本电动工具提供的所有安全警告、说明、图解和规定。**

不遵守下列全部说明可能导致电击、火灾和/或严重的伤害。

保存所有警告和说明书以备查阅。

⚠ **警告 安装、操作以及维护过程中必须始终遵守当地的安全法规。**

使用声明

- 仅供专业使用。
- 此产品及其附件不得以任何形式进行改造。
- 如果此产品已损坏，则不得使用。
- 如果产品上的产品数据或危险警示牌不再清晰可读或已脱落，请立即更换。
- 该产品必须只能由具有相关资质的人员在工业环境中安装、操作和维护。

一般安全说明

⚠ **警告 阅读所有安全警告和所有说明。不遵守警告和说明可能会导致电击、火灾和/或严重伤害。**

保存所有警告和说明书以备查阅。

为降低受伤风险，在执行任何此类任务之前，每个人在此工具上使用、安装、修理、维护、更换附件或在此工具附近工作时，必须阅读并理解这些说明。

使用电气设备时，应始终遵循以下基本安全预防措施，以降低火灾、触电和人身伤害的风险。

我们的目标是生产可帮助您安全高效工作的设备。这个或任何设备最重要的安全装置是您。您的小心和良好的判断是对伤害的最好保护。本文无法涵盖所有可能的危害，但我们已经努力强调一些重要的危害。

⚠ **警告 电击危险**

只有经过培训的合格操作员才能安装、调节或使用本设备。

ⓘ 有关其他安全信息请查询：
- 本设备随附的其他文件和信息。
- 您的雇主、工会和/或贸易协会。
- 可从以下网站获取更多职业健康和安全信息：
- http://www.osha.gov（美国）
- https://osha.europa.eu/（欧洲）

预期用途

本产品旨在支持对数据和参数的直接前端接入。本产品仅可与 Desoutter AXON DRIVE 范围结合使用。不得用于其他用途。

仅供室内使用。

EMC 使用限制：仅适合于工业应用场合。

产品特定说明

说明

在整篇文档中，术语 **AXON MODULE** 指的是 **AXM-SX 型号**或任何其他未来的变体。

参见*示意图* 2。

项目	说明
1	主页按钮
2	LED
3	电源按钮
4	USB-A 套筒
5	以太网套筒
6	AXON DRIVE 接口

	短按	长按
主页按钮	主页/主菜单	识别信息摘要**
电源按钮	显示“启动”菜单	打开系统/进入待机状态

ⓘ 在背光关闭的情况下，按下任意按钮均可重新打开背光。

ⓘ 主页按钮可显示系统的识别数据（名称、IP 地址、Wi-Fi SSID），以简化连接到该系统的过程。

ⓘ 长按电源按钮 2-5 秒，可关闭驱动器。

AXON MODULE 上设有蓝色 LED 指示灯：

	关	开	短按闪烁	长按闪烁
蓝色 LED（在 FCT1 下）	无线关	无线可用	无线启动	配对模式

使用的符号

⎓	直流电
⏚	接地端子
⏚	保护导体端子
|	开（电源）
○	关（电源）
⚠	小心触电
⚠	小心，表面高温
⚠	小心，在所有带有此符号的情况下，都必须查阅文档，以查明潜在危险的性质以及为避免这些危险必须采取的任何措施。

安装 AXON MODULE

参见*示意图 5*。

1. 将断路器开关拨到断开位置。
2. 等待所有 LED 灯熄灭。
3. 使用工具依次推动左侧封罩 (1) 上的卡夹。

   ⓘ 可以使用螺丝刀或类似的扁平工具。

4. 将罩 (5) 从系统 (2) 上拆下。
5. 握住 AXON MODULE (3) 并将其插入系统 (2) 中。
6. 将旋钮 (4) 转至锁定位置。

⚠ 警告

- ► 旋钮安装在 AXON MODULE.的两侧。两个旋钮都必须处于锁定状态。如需查看有关如何正确设置的说明，请参见 AXON MODULE 文档（部件号 6159990870）。

⚠ **警告 妥善保管 AXON MODULE 连接器帽 (5) 和盖子 (1)。**

从 AXON DRIVE 上拆下 AXON MODULE 时需要用到它们。

连接到以太网端口

参见*示意图 4*。

ⓘ 仅使用屏蔽电缆进行以太网连接。

1. 取下以太网套筒的防尘帽。
2. 将以太网电缆 (2) 插入系统的一个以太网端口 (1) 以及外部设备（计算机、CONNECT 等）。

ⓘ 如需查看有关如何正确设置外部设备的说明，请参见文档 **6159990870**。

⚠ **警告 拔下以太网电缆后，务必将以太网接口防尘帽装回以太网接口上。**

连接到 USB 端口

参见*示意图 3*。

ⓘ 仅使用屏蔽电缆进行 USB 连接。

1. 取下 USB 套筒的防尘帽。
2. 将 USB 电缆 (2) 插入系统的一个 USB 端口 (1) 以及外部设备（计算机等）。

ⓘ 如需查看有关如何正确设置外部设备的说明，请参见文档 **6159990870**。

⚠ **警告 拔下 USB 电缆后，务必将 USB 接口防尘帽装回 USB 接口上。**

使用 AXON MODULE 为 AXON DRIVE 供电

参见*示意图 6*。

1. 确保 AXON DRIVE 断路器开关处于闭合位置 (1)。
2. 在 AXON DRIVE 关闭时，按住按钮 (2) 2 秒钟。

   ⓘ 如果 AXON DRIVE 处于启动状态，则报告 LED 灯 (2) 会闪烁。当状态 LED 灯保持常亮且所有报告 LED 灯 (2) 熄灭时，即表示系统已准备就绪。

3. 如果断路器处于闭合位置 (1)，可以使用电源按钮 (2) 来开启/关闭模块。

使用 AXON MODULE 关闭 AXON DRIVE

参见*示意图 6*。

1. 当系统开启时，按住电源按钮 (3) 5 秒钟，即可关闭 AXON MODULE。
2. 断开断路器 (1)，以关闭系统。

ⓘ 如需了解更多详情，请参见 AXON DRIVE 系统产品说明 **6159990870**。

拆卸 AXON MODULE。

参见*示意图 5*

1. 将断路器开关拨到断开位置。请参见示意图 6 中的图 1。
2. 等待所有 LED 灯熄灭。
3. 将旋钮 (4) 转至解锁位置。
4. 握住 AXON MODULE (3) 并将其从 AXON DRIVE (2) 中拆除。
5. 将罩 (5) 安装到AXON DRIVE 接口 (2) 上。
6. 将封罩 (1) 安装到 AXON DRIVE (2) 上。

⚠ **警告 拆下 AXON MODULE 后，请务必将 AXON MODULE 连接器帽 (5) 和盖子 (1) 装到 AXON DRIVE 上。**

电气安全

- **必须将接地设备插入套筒内，并按照相关规定妥善安装套筒并进行接地处理。请勿移除接地棒或作任何改动。请勿使用转接插头。**若有任何疑问，请咨询具备相关资质的电气技师以确定插座是否正确接地。设备出现电子故障或中断时，地面会形成一个低阻力通道引导电流远离用户。仅适用于 I 类（接地）设备。
- 不遵守操作说明可能影响本设备的安全性。
- 仅使用 AXON DRIVE 系统随附的电源线连接电源，并使用工具随附的电源线连接 AXON DRIVE 系统。请勿改动电源线或将其用作其他用途。仅使用原装替换零件。
- 违反这些说明可能导致触电。
- 不得在具有爆炸性危险的环境中使用。
- **避免与接地表面（例如管道、散热器、炉灶和冰箱）发生身体接触。**身体接地时，触电风险会增加。
- **请勿将设备曝露于雨中或潮湿的环境下。**设备进水将增加电击风险。此说明不适用于防水或防溅型设备。
- 要使电子干扰降至最低，须将设备尽可能远离电弧焊等各种电气噪声源。
- 如果电源完全断开，请将电源线从 AXON DRIVE 上拆下。
- 请勿滥用电源线。不得使用电源线运载设备，也不得使用电源线将插头从套筒拔出。电源线应远离热源、油料、锐边或移动部件。立即更换受损电源线。受损电源线会增加触电风险。
- 当工件与焊接设备同时工作时，必须在焊接进行时单独接地。这是为了防止返回电流通过系统的接地电缆，以防焊接设备的返回线未正确安装在工件上。Desoutter 建议进行接地的导体面积至少与所使用焊接设备的返回线一样大。

标志和贴纸

产品配备的标贴含有个人使用安全和产品维护方面的重要信息。标贴应始终易于阅读。可以使用备件列表订购新标贴。

s011050

维护说明

在执行任何维护任务之前，请执行以下操作：

1. 关闭系统
2. 断开电源线
3. 断开工具电缆
4. 断开 AXON MODULE 与 AXON DRIVE 的连接

ⓘ 如需了解更多详情，请参见 AXON DRIVE 系统产品说明 **6159990870**。

⚠ **警告 电击危险**

- ► 开始维修操作前，应切断电源并等待十分钟。等待不足十分钟可能导致因电容器未完全放电而造成电击。
- ► 将设备重新投入使用之前，请检查其主要设置是否进行过修改，以及安全设备是否能正常工作。
- ► 仅使用原装替换零件。

- 仅由具有相应资质的人员进行维护。
- 如有必要，使用干布来清洁系统的外部面板。
- 检查软件是否已更新到最新版本。如否，请更新软件。

ⓘ 如需了解更多详情，请参见 AXON DRIVE 系统产品说明 **6159990870**。

维护任务结束后，请执行以下操作：

1. 检查所有部件是否已正确安装
2. 检查 AXON MODULE 是否已正确安装到 AXON DRIVE 上
3. 参见 AXON DRIVE（部件号 6159990890）的安全信息

有用的信息

网站

有关我们的产品、配件、备件和已发布事项的信息，请访问 Desoutter 网站。

请访问：www.desouttertools.com.

安装手册信息

有关详细的操作说明、安装和升级手册，请访问：https://www.desouttertools.com/resource-centre。

备件信息

若要在 Service Link 中查看分解图和备件列表，请访问： www.desouttertools.com.

原产地

France

安全数据表 MSDS/SDS

安全数据表描述了 Desoutter 销售的化学产品。

有关更多信息，请访问 Desoutter 网站 https://www.desouttertools.com/legal/sds。

版权所有

© 版权所有 2024, Ets Georges Renault, 38 rue Bobby Sands, 44818 Saint Herblain, France

保留所有权限。禁止对此内容或其部分内容进行任何未经授权的使用或复制。本规定专门适用于商标、型号名称、部件编号和图纸。请仅使用经授权的部件。保修或产品责任不包括任何由于使用未经授权的部件而造成的损坏或故障。

技術データ

電源

入力電圧 (V)	24 / 5 V ⎓

消費電力

24 V / I 最大	2 A
最大消費電力 (W)	48

出力コネクタの特性

タイプについてはスキーマ 2 を参照してください。	電圧	最大電流
USB-A (4)	5 V ⎓	500 mA
PoE (イーサネット経由) (5) (IEEE 802.3at に準拠)	57 V ⎓	420 mA

保管と使用条件

保管温度	-20 ～ +70 ℃(-4 ～ +158 ℉)
作動温度	0 ～ 45 ℃(32 ～ 113 ℉)
保管湿度	0-95 % RH (結露しないこと)
動作湿度	0-90 % RH (結露しないこと)
最高高度	2000 m (6562 ft)
汚染度2の環境で使用可能	

宣言

電波干渉

これはクラスA製品です。家庭環境において、本製品は、電波干渉を引き起こす可能性があります。

WEEE

電気・電子機器廃棄物（WEEE）に関する情報：
本製品およびその情報は、WEEE 指令/規制（2012/19/EU）の要件を満たしており、この指令/規制を遵守して取り扱う必要があります。

本製品には、以下の記号のマークが表示されています。

ゴミ箱に×（バツ）が付いたマークとその下に一本の太い棒がある製品には、WEEE指令/規制に準拠して取り扱う必要のある部品が含まれています。製品全体、またはWEEE部品は、取り扱いのために「お客様センター」に送ることができます。

REACH第33条に関する情報

化学物質の登録、評価、認可および制限に関する欧州（EU）規制第1907/2006号（REACH）は、とりわけサプライチェーンにおけるコミュニケーションに関する要件を定義しています。情報要件は、いわゆる「高懸念物質（SVHC）」（「候補リスト」）を含む製品にも適用されます。2018年6月27日に、鉛金属（CAS番号7439-92-1）が候補リストに追加されました。

本書は、製品の特定の電気的および機械的部品が鉛金属を含む可能性があることを、上記に従ってお知らせすることを目的としています。これは現行の化学物質規制法に準拠しており、RoHS指令（2011/65/EU）の合法的免除に基づいています。通常の使用中に鉛金属が製品から漏れたり、変化することはありません。また、製品全体の中の鉛金属の濃度は、該当する限界値をはるかに下回ります。製品の寿命終了時における鉛の処理に関する地域の要件をご考慮ください。

地域の要件

⚠ **警告**

本製品によって、カリフォルニア州において癌や出生異常、その他生殖能への悪影響を引き起こすことが知られている鉛などの化学物質に晒されることがあります。詳細情報についてはhttps://www.p65warnings.ca.gov/をご覧ください。

https://www.p65warnings.ca.gov/

安全

捨てないでください - ユーザに渡してください

⚠ **警告 このパワーツールに付属するすべての安全警告、指示、図、仕様をお読みください。**

以下に列記したすべての指示に従わない場合、感電、火災および/あるいは重傷に至る危険性があります。

今後の参考のために、すべての警告と注意事項を保管しておいてください。

⚠ **警告 設置、運転、およびメンテナンスに関連する、地域で制定された安全基準は常に順守されなければなりません。**

使用に関するステートメント

- 業務用専用です。
- 本製品とその付属品は絶対に改造しないでください。
- 損傷している場合は本製品を使用しないでください。
- 本製品のツールデータ、危険性の警告サインの読み取りができなくなったり、外れている場合、即座に交換してください。
- 本製品は、工業的環境において有資格の担当者のみが設置、操作、修理するようにしてください。

一般的な安全に関する注意事項

⚠ **警告 すべての安全警告とすべての注意事項をお読みください。警告や注意事項に従わないと、感電、火災や重大なケガの原因になることがあります。**

今後の参考のために、すべての警告と注意事項を保管しておいてください。

ケガの危険性を減らすために、本ツールの使用、取り付け、修理、保守、アクセサリ交換を行う人、あるいは近くで作業する人は、すべて、作業を実施する前に本注意事項を読み理解しなければなりません。

電気機器の使用にあたっては、火災、感電、ケガの危険性を低下させるために、以下に示すような基本的な安全に関する注意事項を必ず守ってください。

安全で効率の良い作業に役立つ機器を提供することがアトラスコプコの目標です。どのような機器でも、最も重要な安全装置は「お客様」ご自身です。注意力と的確な判断力こそが、けがに対する最良の防御となります。発生し得るあらゆる危険性をここで網羅することはできませんが、そのうち重要なものをいくつか取り上げました。

⚠ **警告 感電の危険**

有資格でトレーニングを受けたオペレーターに限って、本機器の設置、調節、使用ができます。

ⓘ 安全に関する追加情報については、以下を照会してください:
- 本機器に同梱のその他の文書および情報。
- お客様の雇用主、組合、事業者団体。
- 詳細な労働安全衛生情報については、次の Web サイトを参照してください:
- http://www.osha.gov (米国)
- https://osha.europa.eu/ (欧州)

使用目的

この製品は、データやパラメータへの直接フロントアクセスを提供することを目的としています。この製品には Desoutter AXON DRIVE シリーズとのみ併用してください。その他の用途での使用は許可されていません。

屋内使用のみ。

EMC 使用制限: 工業利用のみ。

製品の詳細説明書

説明

本文書全体にわたり記載されている**AXON MODULE** は、**AXM-SX モデル**、またはその他の将来のバリアントを指します。

スキーマ 2 を参照してください。

項目	説明
1	[ホーム] ボタン
2	LED
3	[電源] ボタン
4	USB-A ソケット
5	イーサネット ソケット
6	AXON DRIVE インターフェイス

	短押し	長押し
[ホーム] ボタン	ホームページ/メインメニュー	識別情報の概要**
[電源] ボタン	[ブート] メニューを表示する	システムを ON/STDBY にする

ⓘ バックライトがオフになっているときにいずれかのボタンを操作すると、システムは再びオンになります。

ⓘ ホームボタンは、システムの識別データ (名前、IP アドレス、Wi-Fi SSID) を表示して、このシステムへの接続プロセスを容易にします。

ⓘ 電源ボタンを 2～5 秒間長押しすると、ドライブの電源がオフになります。

AXON MODULE の青色 LED は次を表示します:

	オフ	オン	短 点滅	長 点滅
青色 LED (FCT1 下)	無線 オフ	無線 利用可能	無線 開始中	ペアリング モード

使用記号

⎓	直流
⏚	アース (接地) 端子
⏚	保護導体端子
|	オン (電源)
○	オフ (電源)
⚠	注意、感電の可能性があります
⚠	注意、高温面
⚠	注意、この記号が付いているすべてのケースでは、潜在的な「危険源」の性質と危険源を回避するために取る必要のある措置を見つけるために、文書を参照する必要があります。

AXON MODULE の取り付け

スキーマ 5 を参照してください。

1. 回路遮断器を OFF 位置にします。
2. すべての LED がオフになるまで待ちます。
3. ツールを使用して、左側にあるカバー (1) のクリップを順に押します。

   ⓘ ツールはドライバーでも、ドライバー様の先が平たいツールでもかまいません。
4. システム (2) からキャップ (5) を取り外します。
5. AXON MODULE (3) を押さえて、システム (2) に挿入します。
6. つまみ (4) を回して位置をロックします。

⚠ 警告

► つまみは AXON MODULE の両側に取り付けられています。両方のつまみをロックする必要があります。正しいセットアップの手順については、AXON MODULE の説明書 (P/N 6159990870) を参照してください。

⚠ **警告 AXON MODULE コネクタキャップ (5) とカバー (1) を安全な場所に保管してください。**

AXON DRIVE から AXON MODULE を削除するときに必要になります

イーサネットポートへの接続

スキーマ 4 を参照してください。

ⓘ イーサネット接続にはシールドケーブルのみを使用してください。

1. イーサネットソケットのダストキャップを取り外します。
2. イーサネットケーブル (2) をシステムのイーサネットポート (1) の1つと外部機器 (コンピューター、CONNECT など) に差し込みます。

ⓘ 外部機器の正しいセットアップ方法については、文書 **6159990870** を参照してください。

⚠ **警告 イーサネットケーブルを取り外した後は、必ずイーサネットソケットにイーサネットソケット ダストキャップを付け直しください。**

USB ポートへの接続

スキーマ 3 を参照してください。

ⓘ USB 接続にはシールドケーブルのみを使用してください。

1. USB ソケットのダストキャップを取り外します。
2. USB ケーブル (2) を、システムの USB ポート (1) のいずれか、および外部機器 (コンピューターなど) に差し込みます。

ⓘ 外部機器の正しいセットアップ方法については、文書 **6159990870** を参照してください。

⚠ **警告 USB ケーブルを取り外した後は、必ず USB ソケットに USB ソケット ダストキャップを付け直しください。**

AXON MODULE を使用して AXON DRIVE の電源をオンにする

スキーマ 6 を参照してください。

1. AXON DRIVE の回路遮断器がオンの位置 (1) になっていることを確認してください。
2. AXON DRIVE がオフの状態で、ボタン (2) を 2 秒間押します。

   ⓘ AXON DRIVE の始動中、レポート LED (2) が点滅します。ステータス LED の点滅が点灯に変わり、すべてのレポート LED (2) がオフになると、システムは動作可能になります。
3. 回路遮断器がオンの位置 (1) にある場合は、電源ボタン (2) を使用してモジュールのオン/オフを切り替えることができます。

AXON MODULE を使用して AXON DRIVE の電源をオフにする

スキーマ 6 を参照してください。

1. システムの電源が入っている状態で、電源ボタン (3) を 5 秒間押すと、AXON MODULE の電源が切れます。
2. 回路遮断器 (1) をオフにして、システムの電源を切ります。

ⓘ 詳細については、AXON DRIVE システムの製品説明書 **6159990870** を参照してください。

AXON MODULE を取り外します

スキーマ 5 を参照してください。

1. 回路遮断器を OFF 位置にします。スキーマ 6 の画像 1 を参照してください。
2. すべての LED がオフになるまで待ちます。
3. つまみ (4) を回して位置をロック解除にします。
4. AXON MODULE (3) を握って AXON DRIVE (2) から取り外します。
5. AXON DRIVE インターフェイス (2) にキャップ (5) を取り付けます。
6. カバー (1) をAXON DRIVE (2) に取り付けます。

⚠ **警告 AXON MODULE を取り外した後は、必ず AXON MODULE コネクタキャップ (5) とカバー (1) を AXON DRIVE に付けてください。**

電気安全性

- **アースした機器は、適切な規則にしたがって正しく設置、アースしたソケットに差し込まなければなりません。決してアースピンを取り外したり、プラグを改造したりしないでください。アダプタプラグを使わないでください。**コンセントが適切にアースされているか疑わしい場合、資格を有する電気技術者とともに確認してください。機器が電子的に故障、破損した場合、アースがユーザーから電気を逃す低抵抗の経路になります。クラス I (アース付き) 機器にのみ適用可能。
- この操作手順に従わないと、本装置の安全性を損なう恐れがあります。
- 主電源との接続には AXON DRIVE システムに同梱した電源コードのみ使用し、AXON DRIVE システムとの接続にはパワー ツールに同梱した電源コードのみ使用してください。電源コードを改造したり、他の目的で使用したりしないでください。純正の交換パーツのみ使用してください。
- これらの注意事項に従わなければ、感電の原因になることがあります。
- 爆発性雰囲気中では使用しないでください。
- **接地された面 (パイプ、ラジエータ、レンジ、冷蔵庫など) に身体が触れないようにしてください。**使用者の身体が接地されると、感電の危険性が高まります。
- **本機器を雨や湿った条件下にさらさないでください。**機器に水が入ると、感電の危険性が高まります。この注意事項は、防水または飛沫よけ済みとして分類された機器には適用されません。

- 電気的妨害を最小化するために、アーク溶接機器などの電気ノイズの発生源から本機器をできるだけ離して設置してください。
- 電源を完全に遮断する場合は、AXON DRIVE から電源ケーブルを取り外します。
- 電源ケーブルを乱暴に取り扱わないでください。機器を運搬したり、プラグをソケットから引き抜くのに、決して電源ケーブルを使用しないでください。高温、油、鋭利な先端、可動部から電源線を遠ざけてください。損傷した電源線は直ちに交換してください。電源線が損傷すると感電の危険性が高くなります。
- 同時に溶接装置を取り扱う場合、溶接中の部材は別々に分けて接地しなければなりません。これは、万一溶接部材に反流ケーブルが正しく取り付けられていなかった場合、反流がシステムの接地を通って流れることを防ぐためです。Desoutterでは、使用する溶接装置の反流ケーブルと少なくとも同じかそれ以上広範にわたって導体の据付エリア内を接地することをお勧めします。

サインとステッカー

本製品には、個人の安全および製品のメンテナンスに関する重要な情報を記載した表示とステッカーがあります。表示とステッカーは、常に読みやすいものでなければなりません。スペアパーツリストで、新しい表示とステッカーをご注文いただけます。

s011050

メンテナンスに関する注意事項

メンテナンス作業の前に、次を行ってください:

1. システムの電源を切る
2. 電源コードケーブルを取り外す
3. ツールケーブルを取り外す
4. AXON MODULE から AXON DRIVE の接続を外す

ⓘ 詳細については、AXON DRIVE システムの製品説明書 **6159990870** を参照してください。

⚠ **警告 感電の危険**

- ► 電源装置から切断し、10 分間待ってから保守作業を開始してください。10分待たなかった場合、未放電コンデンサから感電する恐れがあります。
- ► 機器を再稼働させる前に、主要な設定が変更されておらず、安全装置が適切に作動することを確認してください。
- ► 純正の交換パーツのみ使用してください。

- メンテナンスは有資格者のみが行う必要があります。
- 必要な場合、乾燥した布を使用してシステムの外部パネルをクリーニングします。
- ソフトウェアが最新であることを確認してください。そうでない場合は、ソフトウェアを更新してください。

ⓘ 詳細については、AXON DRIVE システムの製品説明書 **6159990870** を参照してください。

メンテナンスが完了したら、次を行います:

1. すべての部品正しく取り付けられているか確認してください
2. AXON MODULE が AXON DRIVE に正しく取り付けられていることを確認します
3. AXON DRIVE (P/N 6159990890) の安全に関する注意事項を参照してください

有用な情報

ウェブサイト

当社の製品、付属品、スペアパーツおよび公表事項に関する情報は、DesoutterのWebサイトにてご覧いただけます。

次をご覧ください：www.desouttertools.com.

設定マニュアルに関する詳細

詳細な取扱説明書、インストール、アップグレードのマニュアルは https://www.desouttertools.com/resource-centreから入手できます。

スペアパーツに関する詳細

分解図および予備部品のリストは次のサービスリンク www.desouttertools.com.でご覧ください。

生産国

France

安全データシート MSDS/SDS

安全性データシートは、Desoutterが販売する化学製品について説明しています。

詳細についてはDesoutter のウェブサイト https://www.desouttertools.com/legal/sdsをご覧ください。

著作権

© 著作権 2024, Ets Georges Renault, 38 rue Bobby Sands, 44818 Saint Herblain, France

無断複写・複製・転載を禁ず。本書の内容の一部または全部を無断転載あるいは不正使用することは禁止されています。上記禁止行為は、特に商標、モデルの文書化、部品番号および図面に適用されます。認可済みの部品のみ使用してください。未認可の部品の使用によって引き起こされる一切の損傷または誤動作は、保証責任または製造物責任の対象とはなりません。

기술 자료

전원 공급 장치

입력 전압(V)	24 / 5V ⎓

소비 전력

최대 24 V / I	2 A

최대 소비 전력(W)	48

출력 커넥터 특성

유형 *스키마 2* 참조	전압	최대 전류
USB-A (4)	5 V ⎓	500 mA
POE(이더넷을 통한)(5) (IEEE 802.3at로 컴파일)	57 V ⎓	420 mA

보관 및 사용 조건

보관 온도	-20 - +70 °C (-4 - +158 °F)
작동 온도	0 - 45 °C (32 - 113 °F)
보관 습도	0 ~ 95 % RH (비응축)
작동 습도	0 ~ 90 % RH (비응축)
최대 고도	2000 m (6562 ft)
오손도2 환경에서 사용 가능	

선언

전파 장애

이것은 등급 A 제품입니다. 국내 환경에서 이 제품은 무선 간섭을 초래할 수 있으며.

WEEE

폐전기전자제품 (WEEE)에 관한 정보:
본 제품 및 해당 정보는 WEEE 지침/규정(2012/19/EU)의 요건을 충족하며, 반드시 해당 지침/규정에 따라 처리되어야 합니다.

본 제품에는 다음 기호가 표시되어 있습니다.

바퀴 달린 쓰레기통 기호와 그 아래에 검은색 막대 하나가 표시된 제품에는 WEEE 지침/규정에 따라 처리해야하는 부품이 포함되어 있습니다. 처리를 위해 전체 제품 또는 WEEE 부품은 “고객 센터”로 발송될 수 있습니다.

REACH 33조에 관한 정보

등록, 평가, 허가 및 화학 물질 규제(REACH: Registration, Evaluation, Authorization and restriction of Chemicals)에 관한 유럽 규정 (EU) No. 1907/2006은 공급망에서 커뮤니케이션과 관련된 요구 사항을 정의합니다. 정보 요구 사항은 소위 매우 우려가 되는 물질(이하 “후보목록”)이 포함된 제품에도 적용됩니다. 2018년 6월 27일 납 금속(CAS no 7439-92-1)이 후보 목록에 추가되었습니다.

위의 내용에 의거하여 제품의 특정 전기 및 기계 부품에 납 금속이 포함될 수 있음을 알려드립니다. 이는 현재의 물질 제한 법안에 적법하며 RoHS 지침(2011 / 65 / EU)의 합법적 면제에 근거합니다. 납 금속은 정상적인 사용 중에는 제품에서 누출되거나 변이가 되지 않으며, 완제품에서 납 금속의 농도는 적용 기준 한계보다 훨씬 낮습니다. 제품 폐기시 납의 폐기에 대한 현지 요구 사항을 고려하십시오.

지역 요구 사항

⚠ **경고**

이 제품을 사용하면 캘리포니아 주에서 보고된 암 및 선천적 장애 또는 기타 출산 장애를 유발하는 납을 포함한 화학 물질에 노출될 수 있습니다. 자세한 정보는 https://www.p65warnings.ca.gov/ 웹 사이트를 참조하십시오.

https://www.p65warnings.ca.gov/

안전

버리지 마십시오 – 사용자에게 주십시오

⚠ **경고 이 전동 공구와 함께 제공되는 모든 안전 경고, 지침, 그림 및 사양을 읽으십시오.**

아래 나열된 지침을 모두 따르지 않으면 감전, 화재 및/또는 심각한 상해가 발생할 수 있습니다.

나중에 참조할 수 있도록 모든 경고와 지침을 보관하십시오.

⚠ **경고 설치, 운영 및 유지보수에 대해 지역별로 지정된 안전 규칙은 언제나 지켜야 합니다.**

용도 선언

- 전문 용도로만 사용하십시오.
- 이 제품과 그 부속품을 변형시켜서는 안 됩니다.
- 이 제품이 손상된 경우 사용하지 마십시오.
- 제품 데이터 또는 위험 경고 징후가 보이거나 확실한 경우, 기다리지 말고 즉시 교체하십시오.
- 이 제품은 산업용 조립 환경에서 자격을 갖춘 담당자만 설치, 작동 및 수리할 수 있습니다.

일반 안전 지침

⚠ **경고 안전 경고와 모든 지침을 빠짐없이 읽어 주세요. 경고와 지침을 따르지 않을 경우 감전, 화재 또는 심각한 부상의 위험이 있습니다.**

나중에 참조할 수 있도록 모든 경고와 지침을 보관하세요.

상해 위험을 줄이기 위해 부속품을 사용, 설치, 수리, 유지보수 또는 교체하는 사람이나 본 공구 주변에서 작업하는 사람은 해당 작업을 수행하기에 앞서 반드시 본 지침을 읽고 이해해야 합니다.

전자 장비를 사용할 때는 화재, 감전 및 신체 상해의 위험을 줄이기 위해 다음을 포함한 기본 안전 주의 사항을 준수해야 합니다.

당사의 목표는 안전하고 효율적으로 작업할 수 있는 장비를 생산하는 것입니다. 이 장비를 포함하여 모든 장비에 대한 가장 중요한 안전 장치는 귀하입니다. 귀하의 사려와 좋은 판단이 상해에 대한 최상의 보호입니다. 가능한 위험들을 여기서 모두 다룰 수는 없으나, 가장 중요한 것 몇 가지를 강조하려고 했습니다.

⚠ **경고 전기 충격의 위험**

오직 자격을 갖춘 훈련받은 작업자만이 이 장비를 설치, 조정 또는 사용해야합니다.

ⓘ 추가의 안전 정보는 다음을 참조하십시오.
이 장비와 함께 포장된 기타 문서 및 정보.
노동조합 및/또는 동업 조합.
그 밖의 노동 위생 및 안전 정보는 아래 웹 사이트에서 확인하실 수 있습니다.
- http://www.osha.gov (미국)
- https://osha.europa.eu/ (유럽)

용도

이 제품은 데이터 및 매개변수에 대한 직접적인 전면 액세스를 제공하는 용도로 사용됩니다. 이 제품은 반드시 Desoutter AXON DRIVE 제품군과 함께 사용해야 합니다. 다른 제품에 사용하는 것은 허용되지 않습니다.

실내에서만 사용해야 합니다.

사용 시 EMC 제한: 산업용으로만 사용하십시오.

제품별 설명

설명

전체 문서에서 **AXON MODULE**이라는 용어는 **AXM-SX 모델** 또는 향후의 다른 변이형을 가리킵니다.

스키마 2 참조

항목	설명
1	홈 버튼
2	LED
3	전원 버튼
4	USB-A 소켓
5	이더넷 소켓
6	AXON DRIVE 인터페이스

	짧게 누르기	길게 누르기
홈 버튼	홈 페이지 / 주 메뉴	식별 요약**
전원 버튼	디스플레이 « 부트 » 메뉴	시스템 ON/ STDBY 켜기

ⓘ 백라이트가 켜져 있는 동안 이들 중 어느 버튼을 조작하더라도 백라이트가 다시 켜지게 됩니다.

ⓘ 홈 버튼은 시스템(이름, IP 주소, Wi-Fi SSID)에 대한 식별 데이터를 표시하여 이 시스템에 대한 연결을 용이하게 합니다.

ⓘ 전원 버튼을 2-5초 동안 길게 누르면 드라이브가 꺼집니다.

파란색 LED는 AXON MODULE에서 사용할 수 있습니다.

	꺼짐	켜짐	짧은 깜박임	긴 깜박임
파란색 LED (FCT1 하단)	무선 꺼짐	무선 사용 가능	무선 시작	페어링 모드

사용되는 기호

⎓	직류
⏚	접지 단자
⏚	보호용 도체 단자
|	켜짐 (전원)
○	꺼짐 (전원)
⚠	주의: 감전될 수 있습니다.
⚠	주의: 뜨거운 표면
⚠	주의: 이 기호가 표시된 모든 사례에 대해 문서를 참조해야만 잠재적 위험 요소의 특성과 이를 방지하기 위해 취해야 할 조치를 파악할 수 있습니다.

AXON MODULE 장착

스키마 5 참조

1. 회로 차단기를 OFF 위치로 둡니다.
2. 모든 LED가 꺼질 때까지 기다립니다.
3. 공구를 사용하여 왼쪽에 있는 커버(1)의 클립을 하나씩 밉니다.

   ⓘ 공구는 드라이버 또는 비슷한 납작한 공구일 수 있습니다.
4. 시스템(2)에서 캡(5)을 제거합니다.
5. AXON MODULE(3)을 잡고 시스템(2)에 삽입합니다.
6. 노브(4)를 잠금 위치로 돌립니다.

⚠ **경고**

- ▶ 노브는 AXON MODULE 양쪽에 장착되어 있습니다. 양쪽 노브를 모두 잠가야 합니다. AXON MODULE 문서(P/N 6159990870)를 참고하여 올바른 설치에 대한 설명을 확인합니다.

⚠ **경고 AXON 모듈 커넥터 캡(5)과 커버(1)를 안전한 곳에 보관해 주세요.**

이러한 캡과 커버는 AXON DRIVE에서 AXON MODULE을 분리할 때 필요합니다.

이더넷 포트에 연결하기

스키마 4 참조

ⓘ 이더넷 연결에는 차폐 케이블만 사용합니다.

1. 이더넷 소켓 먼지 캡을 탈거합니다.
2. 이더넷 케이블(2)을 시스템의 이더넷 포트(1) 중 하나 및 외부 장비(컴퓨터, CONNECT 등)에 연결합니다.

ⓘ 문서 **6159990870**을 참고하여 외부 장비의 올바른 설치에 대한 설명을 확인합니다.

⚠ **경고 이더넷 케이블을 분리한 후에는 항상 이더넷 소켓의 먼지 캡을 다시 장착해 주세요.**

USB 포트에 연결하기

스키마 3 참조

ⓘ USB 연결에는 차폐 케이블만 사용합니다.

1. USB 소켓 먼지 캡을 탈거합니다.
2. USB 케이블(2)을 시스템의 USB 포트(1) 중 하나 및 외부 장비(컴퓨터 등)에 연결합니다.

ⓘ 문서 **6159990870**을 참고하여 외부 장비의 올바른 설치에 대한 설명을 확인합니다.

⚠ **경고 USB 케이블을 분리한 후에는 항상 USB 소켓의 USB 소켓 먼지 캡을 다시 장착해 주세요.**

AXON MODULE을 사용한 AXON DRIVE 켜기

스키마 6 참조

1. AXON DRIVE 회로 차단기가 ON 위치(1)에 있는지 확인합니다.
2. AXON DRIVE가 꺼져 있는 상태에서 버튼(2)을 2초 동안 누릅니다.

   ⓘ AXON DRIVE 기동 시 보고 LED(2)가 깜빡입니다. 상태 LED가 계속 켜져 있고 모든 보고 LED(2)가 꺼져 있으면 시스템이 작동 준비가 된 것입니다.
3. 회로 차단기가 ON 위치(1)에 있으면 모듈을 켜고/끄는 데 전원 버튼(2)을 사용할 수 있습니다.

AXON MODULE을 사용한 AXON DRIVE 끄기

스키마 6 참조

1. 시스템이 켜져 있는 상태에서 전원 버튼(3)을 5초 동안 눌러 AXON MODULE을 끕니다.
2. 회로 차단기(1)를 꺼서 시스템을 끕니다.

ⓘ 자세한 내용은 AXON DRIVE 시스템 제품 지침 **6159990870**을 참조하십시오.

AXON 모듈 탈거하기

스키마 5 참조

1. 회로 차단기를 해당 OFF 위치로 둡니다. 스키마 6의 이미지 1을 참조합니다.
2. 모든 LED가 꺼질 때까지 기다립니다.
3. 노브(4)를 잠금 해제 위치로 돌립니다.
4. AXON MODULE(3)을 잡고 AXON DRIVE(2)에서 탈거합니다.
5. 캡(5)을 AXON DRIVE 인터페이스(2)에 장착합니다.
6. 커버(1)를 AXON DRIVE(2)에 장착합니다.

⚠ **경고 AXON MODULE을 제거한 후에는 항상 AXON MODULE 커넥터 캡(5)과 덮개(1)를 AXON DRIVE에 장착해 주세요.**

전기 안전

- **접지된 장비는 해당 규정에 따라 올바르게 설치 및 접지된 소켓에 연결해야 합니다. 어떤 식으로든 접지 핀을 제거하거나 플러그를 변형하지 마십시오. 어댑터 플러그를 사용하지 마세요.** 콘센트가 올바르게 접지되었는지 의심되는 경우 자격 있는 전기 기사에게 확인하셔야 합니다. 장비가 전자적으로 오작동 또는 파손될 가능성이 있는 경우 접지가 저저항 경로를 제공하여 사용자로부터 전기가 멀리 흐르게 하세요. 클래스 I 장비(접지된 장비)에만 적용 가능.
- 이러한 작동 지침을 준수하지 않으면 장비의 안전을 유지할 수 없습니다.
- 주전원에 연결할 때는 반드시 AXON DRIVE 시스템과 함께 제공된 전선을 사용하고 AXON DRIVE 시스템에 연결할 때는 반드시 공구와 함께 제공된 전선을 사용합니다. 전선을 변형하거나 전선을 다른 용도로 사용하지 마십시오. 순정 교체 부품만 사용하십시오.
- 본 지침을 따르지 않을 경우 감전의 위험이 있습니다.
- 폭발성 대기에서 사용해서는 안 됩니다.
- **파이프, 라디에이터, 오븐, 냉각 장치와 같은 접지면에 신체가 닿지 않도록 주의해 주세요.** 신체가 접지될 경우 감전 위험이 증가합니다.
- **장비가 빗물 또는 습한 환경에 노출되지 않도록 조치해 주세요.** 장비가 젖을 경우 감전 위험이 증가합니다. 이 지침은 방수 또는 물 튀김 보호로 분류된 장비에는 적용되지 않습니다.
- 전기 간섭을 최소화하려면 장비를 전기적 노이즈를 발생시키는 장비(예: 아크 용접 장비)에서 최대한 멀리 배치해 주세요.
- 전기 공급을 완전히 차단하는 경우 AXON DRIVE에서 전원 케이블을 탈거하십시오.
- 전원 케이블을 함부로 다루지 마십시오. 절대로 전원 케이블을 사용하여 장비를 운반하거나 소켓에서 플러그를 빼지 마세요. 열, 오일, 날카로운 모서리 또는 가동 부품 근처에 전선을 두십시오. 손상된 전선은 즉시 교체하십시오. 전선이 손상되면 감전 위험이 증가합니다.
- 용접 장비와 동시에 사용하는 경우 용접이 진행되는 동안 작업물을 별도로 접지해야 합니다. 이는 용접 장비의 리턴 라인이 작업물에 올바르게 장착되어 있지 않은 경우 귀선전류가 시스템 접지 케이블을 통과하지 못하게 합니다. Desoutter는 사용 중인 용접 장비 리턴 라인만큼 큰 도체 영역으로 접지할 것을 권장합니다.

표시 및 스티커

이 제품에는 개인 안전과 제품 유지보수에 관한 중요한 정보가 포함된 표지 및 스티커가 부착되어 있습니다. 표지 및 스티커는 언제나 읽기 쉬워야 합니다. 새로운 표지 및 스티커는 예비 부품 목록을 이용하여 주문할 수 있습니다.

s011050

유지보수 지침

어떠한 정비 작업을 수행하기 전에 다음을 수행하십시오.

1. 시스템 전원을 끕니다
2. 전원 코드 케이블을 분리합니다
3. 공구 케이블을 분리합니다
4. AXON MODULE을 AXON DRIVE에서 분리합니다

ⓘ 자세한 내용은 AXON DRIVE 시스템 제품 지침 **6159990870**을 참조하십시오.

⚠ **경고 전기 충격 위험**

- ▶ 작동을 시작하기 전에 전원 공급 장치에서 플러그를 분리하고 10분 정도 기다리십시오. 10분 동안 기다리지 않으면 방전되지 않은 콘덴서에서 전기 충격이 발생할 수 있습니다.
- ▶ 장비를 다시 사용하기 전에 주 설정이 수정되지 않았는지, 안전 장치가 정확하게 작동하는지 점검합니다.
- ▶ 순정 교체 부품만 사용하십시오.

- 정비 작업은 유자격자만 수행해야 합니다.
- 필요한 경우 마른천을 사용하여 시스템의 외부 패널을 청소하십시오.
- 소프트웨어가 최신 버전인지 확인하십시오. 그렇지 않은 경우 소프트웨어를 업데이트합니다.

ⓘ 자세한 내용은 AXON DRIVE 시스템 제품 지침 **6159990870**을 참조하십시오.

유지보수가 완료되면 다음을 수행합니다.

1. 모든 부품이 올바르게 설치되는지 확인합니다
2. AXON MODULE이 AXON DRIVE에 올바르게 설치되었는지 확인합니다
3. AXON DRIVE(P/N 6159990890)에 대한 안전 정보를 참고하십시오

유용한 정보

웹사이트

제품, 부속품, 예비 부품 및 게시된 사안에 관한 정보는 Desoutter 웹 사이트에서 찾을 수 있습니다.

다음 자료 및 웹 사이트를 참조해 주세요. www.desouttertools.com.

설치 메뉴얼에 대한 정보

상세한 운영 지침, 설치 및 업그레이드 메뉴얼은 https://www.desouttertools.com/resource-centre에서 확인할 수 있습니다.

예비 부품에 대한 정보

분해도 및 예비 부품 목록은 서비스 링크 www.desouttertools.com에 나와 있습니다.

원산지 국가

France

안전 보건 자료 MSDS/SDS

Desoutter가 판매하는 화학 제품에 대한 설명은 안전 데이터 시트에 나와 있습니다.

자세한 정보는 Desoutter 웹사이트 https://www.desouttertools.com/legal/sds를 방문해주십시오.

저작권

© Copyright 2024, Ets Georges Renault, 38 rue Bobby Sands, 44818 Saint Herblain, France

모든 권리 보유. 본 문서의 내용 또는 내용의 일부에 대한 비 승인된 모든 사용 또는 복사 행위는 엄격히 금지됩니다. 이는 특히, 상표, 모델 명칭, 부품 번호 및 도면에 적용됩니다. 승인된 부품만 사용하십시오. 비 인가된 부품을 사용함으로 인해 발생하는 모든 손상 또는 고장은 보증 또는 생산물 책임 범위에 포함되지 않습니다.

Original instructions
Traduction de la notice originale
Übersetzung der Originalbetriebsanleitung
Traducción de las instrucciones originales
Tradução das instruções originais
Traduzione delle istruzioni originali
Vertaling van oorspronkelijke instructies
Oversættelse af originalvejledning
Oversettelse av originalinstruksjoner.
Käännös alkuperäisistä ohjeista
Μετάφραση πρωτότυπων οδηγιών
Översättning av ursprungliga instruktioner
Перевод оригиналов инструкций
Tłumaczenie oryginalnej instrukcji
Preklad originálnych pokynov
Překlad původních pokynů
Eredeti utasítások fordítása
Prevod izvirnih navodil
Traducerea instrucţiunilor originale
Orijinal talimatların çevirisi
Превод на оригиналните инструкции
Prijevod originalnih uputa
Originaaljuhiste tõlge
Originalių instrukcijų vertimas
Oriģinālo instrukciju tulkojums
原始说明的翻译
使用説明書初出翻訳
원본 설명서의 번역문

Founded in 1914 and headquartered in France, Desoutter Industrial Tools is a global leader in electric and pneumatic assembly tools serving a wide range of assembly and manufacturing operations, including Aerospace, Automotive, Light and Heavy Vehicles, Off-Road, General Industry.

Desoutter offers a comprehensive range of Solutions -tools, service and projects- to meet the specific demands of local and global customers in over 170 countries.

The company designs, develops and delivers innovative quality industrial tool solutions, including Air and Electric Screwdrivers, Advanced Assembly Tools, Advanced Drilling Units, Air Motors and Torque Measurement Systems.

Find more on www.desouttertools.com

More Than Productivity

Ets Georges Renault
38 rue Bobby Sands
44818 Saint Herblain - FR
Phone:+33 (0)240 802 000
www.desouttertools.com

22
PAP
종이
紙
FR