Printed Matter No. 6159990890
Issue No. 02
Date 12/2024

AXON DRIVE Range

Safety Information

Valid from Serial No. 24A0000149B01 to 25A9999949B04

Model	Part number
AXD	6159327800

Download the latest version of this document at
www.desouttertools.com/?s=6159990890

	⚠ WARNING
	To reduce risk of injury, everyone using, installing, repairing, maintaining, changing accessories on, or working near this tool MUST read and understand these instructions before performing any such task. **DO NOT DISCARD - GIVE TO USER**

Schema 1

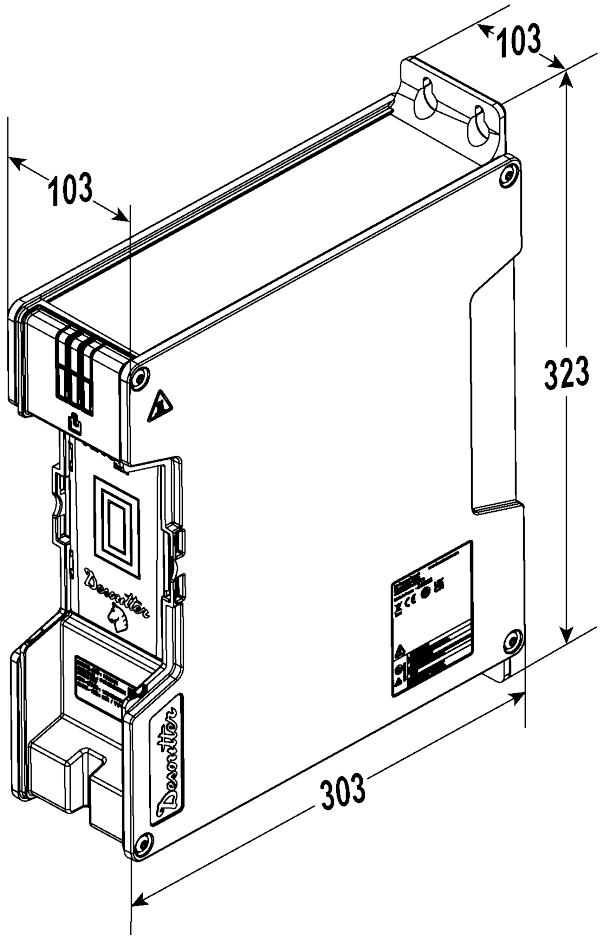

Table 1

Model	AXD
Length (mm)	303
Length (inch)	11.93
Width (mm)	103.2
Width (inch)	4.06
Height (mm)	323
Height (inch)	12.72
Frequency (Hz)	50/60
Weight (kg)	6
Weight (lb)	13.2

Schema 2

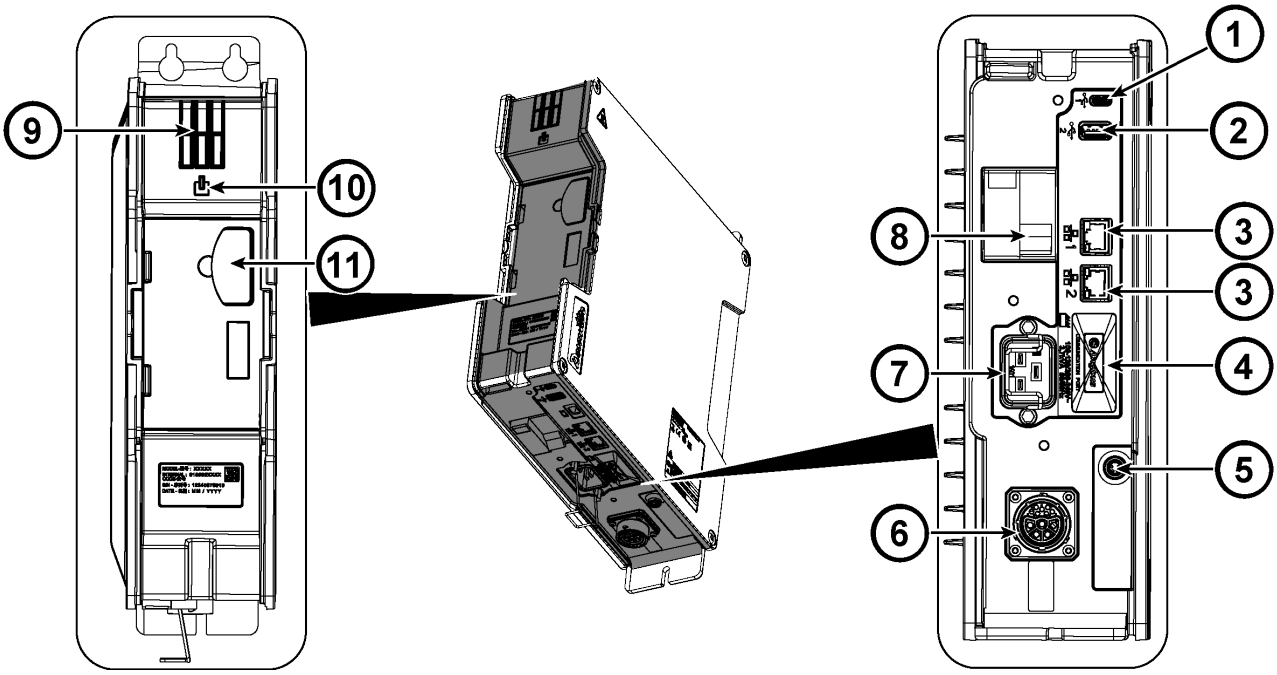

Schema 3

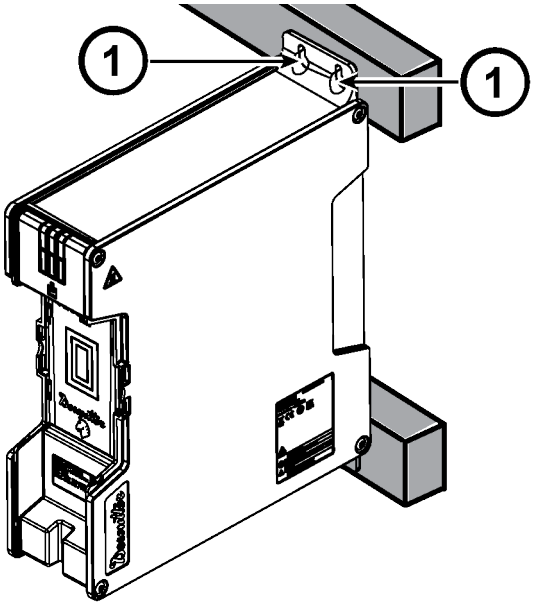

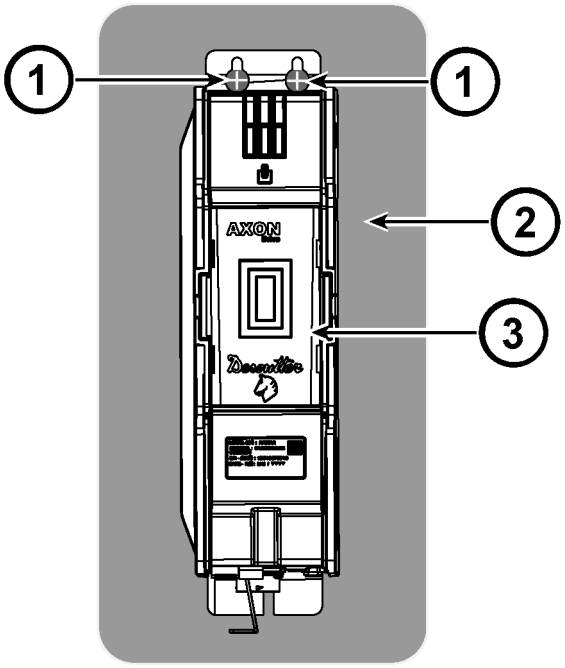

Schema 4

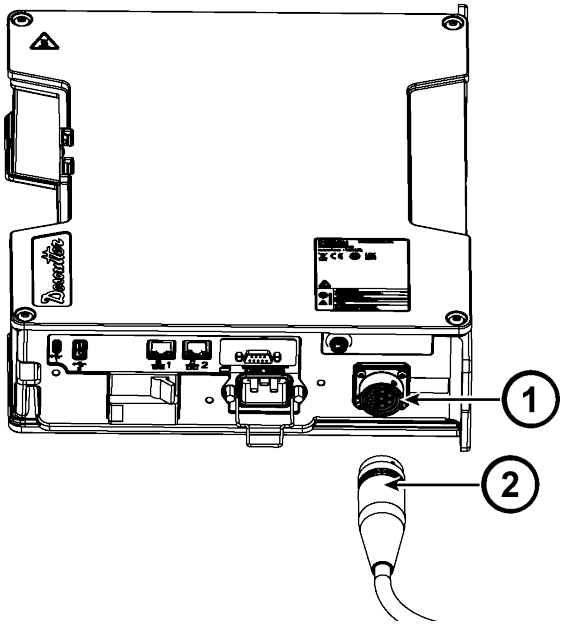

Schema 5

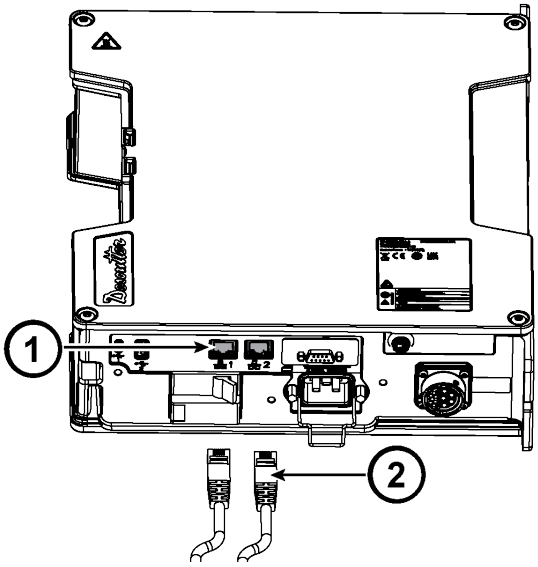

Schema 6

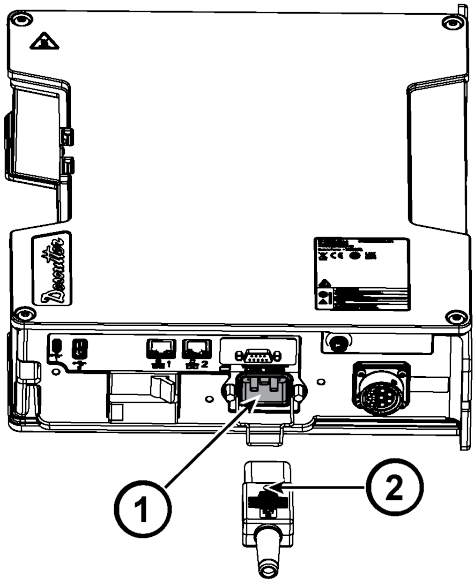

Schema 7

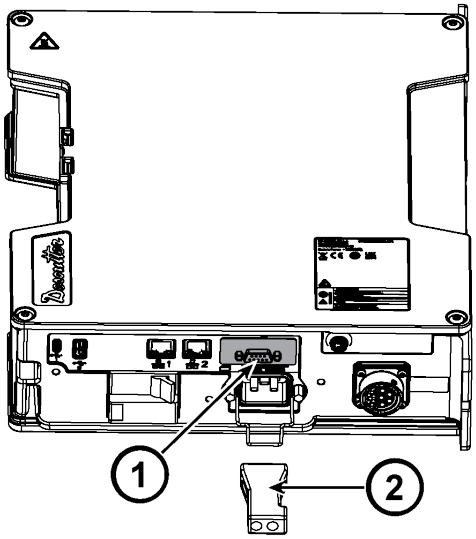

Schema 8

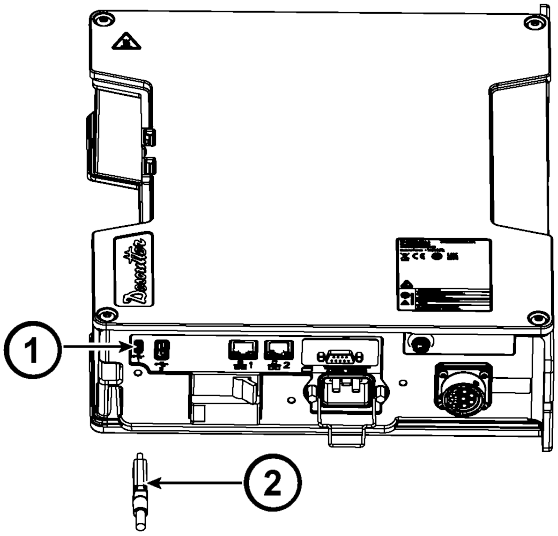

Schema 9

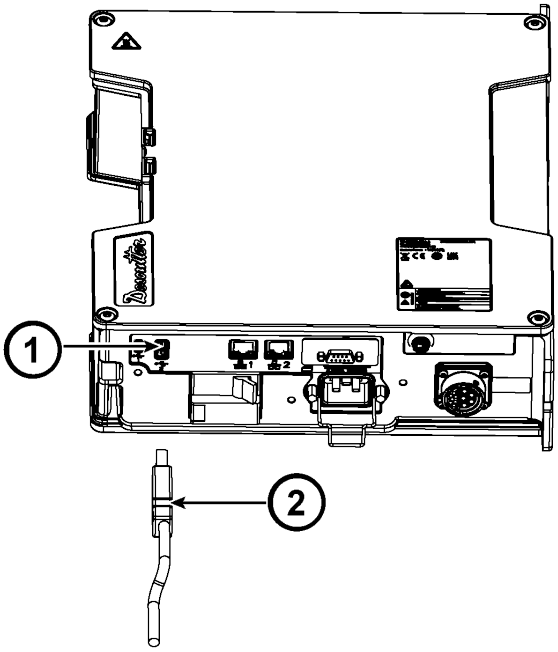

Schema 10

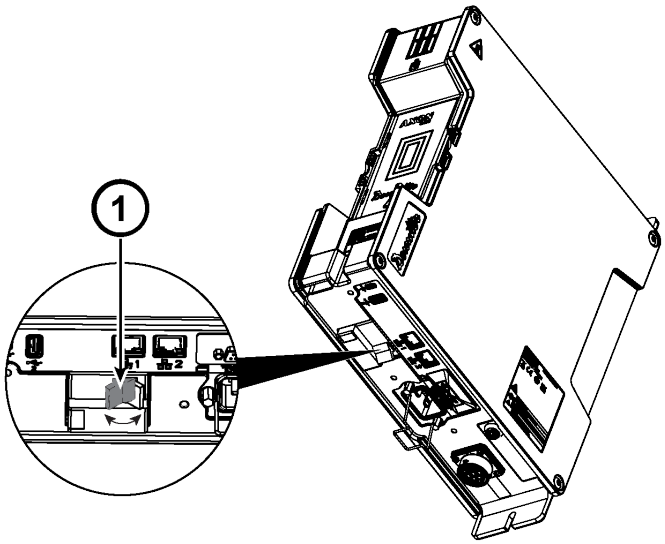

Schema 11

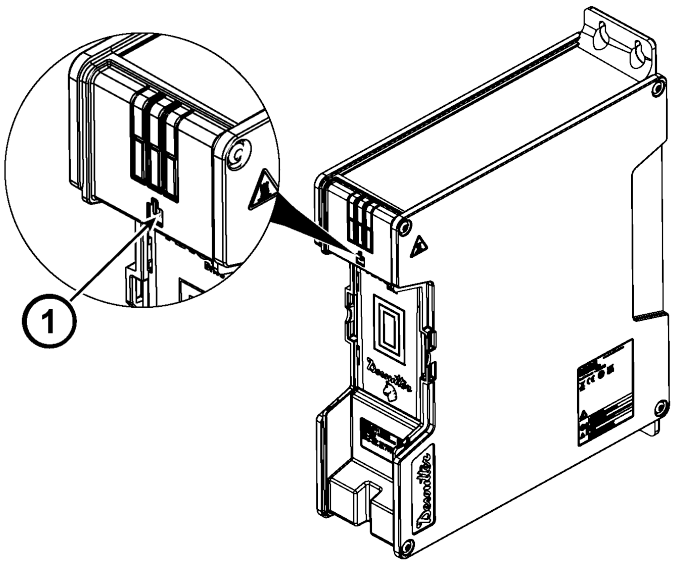

Schema 12

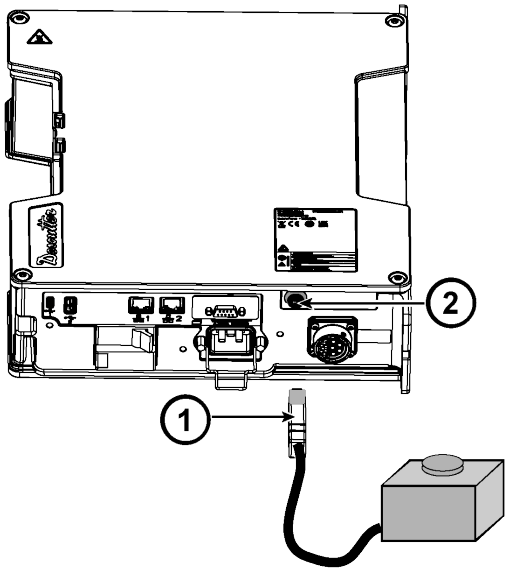

Schema 13

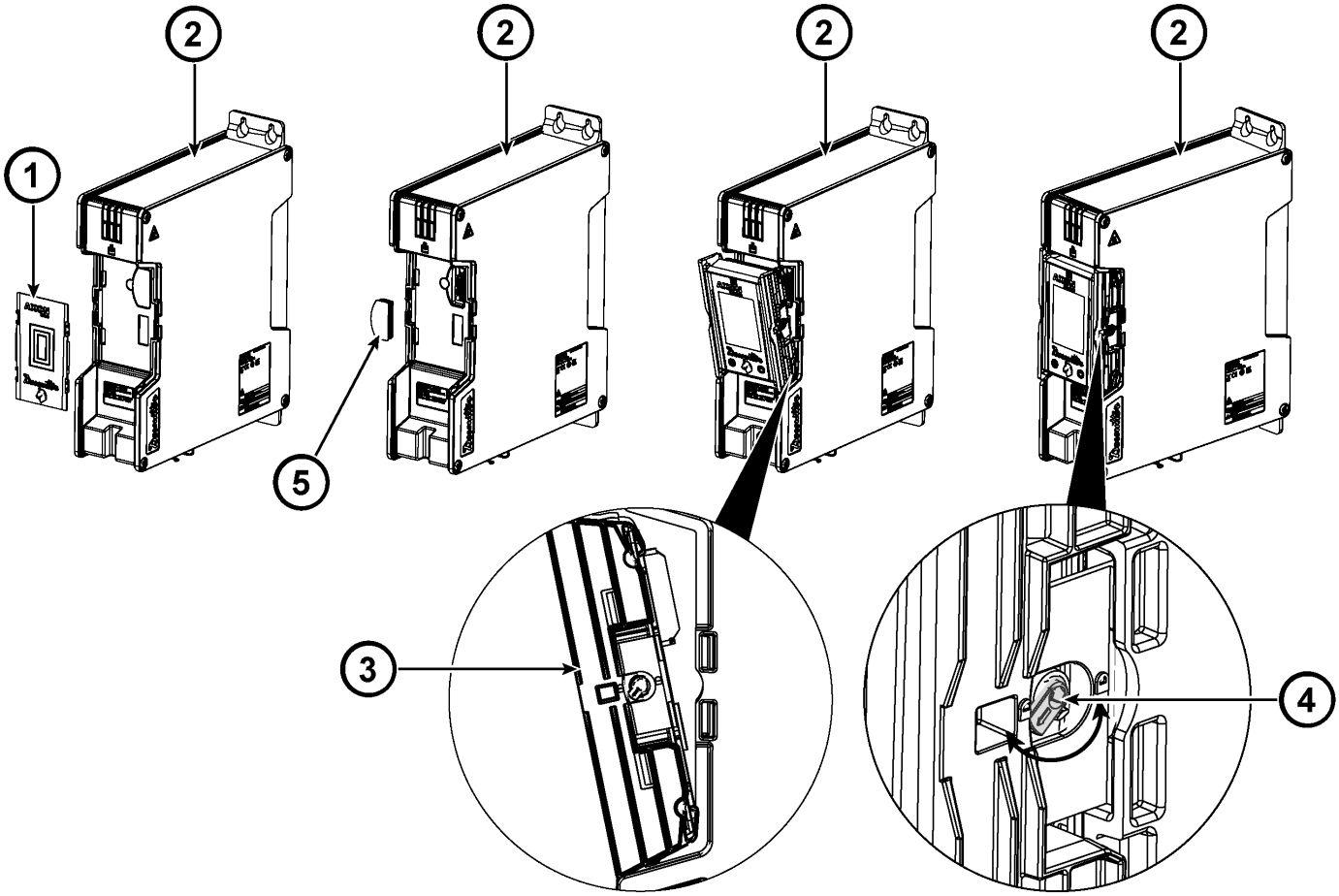

Schema 14

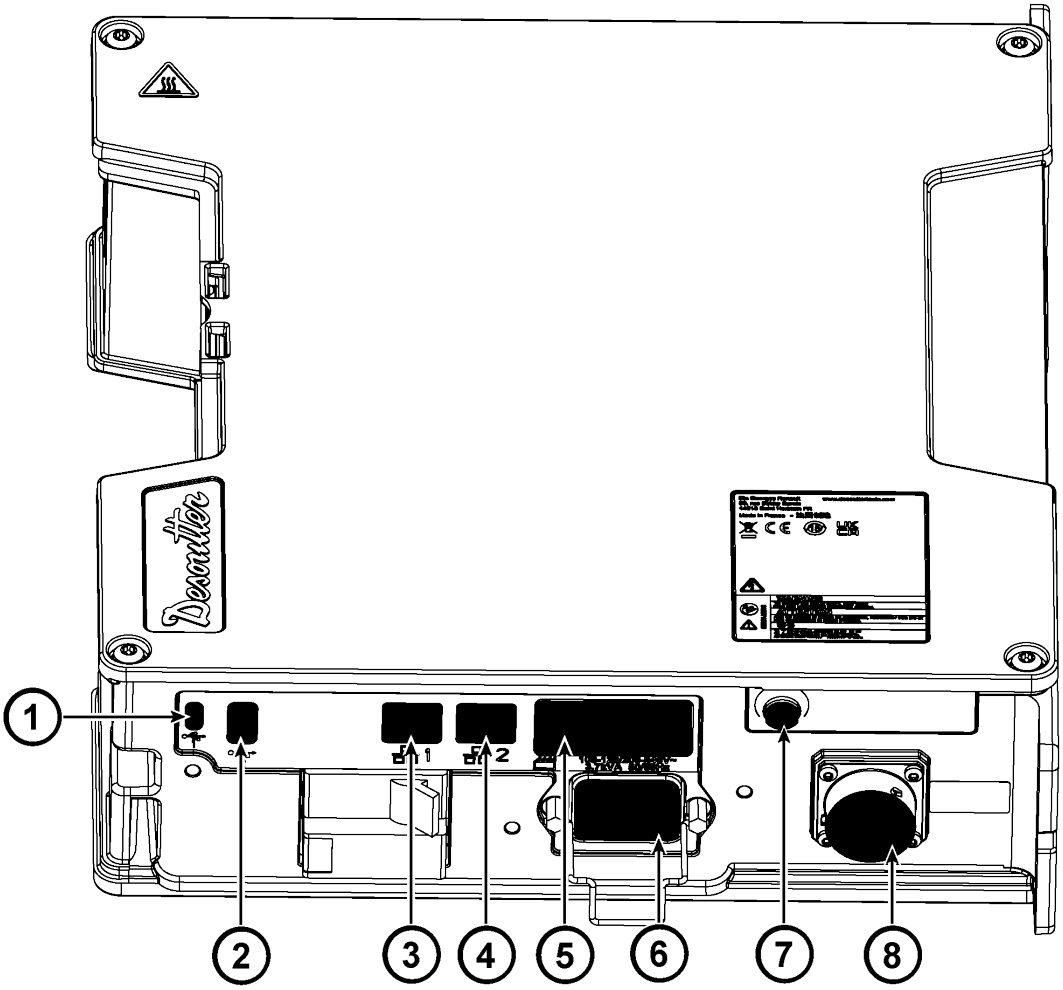

Table of Contents

EN Safety Information 9
FR Informations concernant la sécurité 14
DE Sicherheitshinweise 20
ES Información sobre seguridad 25
PT Informação de Segurança 30
IT Informazioni sulla sicurezza 36
NL Veiligheidsinformatie 41
DA Sikkerhedsoplysninger 46
NO Sikkerhetsinformasjon 51
FI Turvallisuustiedot 56
EL Πληροφορίες για την ασφάλεια 61
SV Säkerhetsinformation 66
RU Информация по технике безопасности 71
PL Informacje dotyczące bezpieczeństwa 77
SK Bezpečnostné informácie 82
CS Bezpečnostní informace 87
HU Biztonsággal kapcsolatos tudnivalók 92
SL Varnostne informacije 97
RO Informaţii privind siguranţa 102
TR Güvenlik bilgileri 108
BG Информация за безопасност 112
HR Sigurnosne informacije 118
ET Ohutus informatsioon 123
LT Saugos informacija 128
LV Drošības informācija 133
ZH 安全信息 138
JA 安全情報 142
KO 안전 정보 147

Technical Data

Power Supply

Overvoltage equipment category II

Input Voltage (V)	100-120(*)/ 220-240 (Single phase)
Frequency (Hz)	50/60

⚠ **CAUTION**

(*) EB10 motors are not compatible with 110V power supply. For EB10 motors, convert the voltage to 230V.

ⓘ Power supply fluctuations must not exceed +/- 10% of the nominal voltage

Power Consumption

Maximum Power Consumption (kVA)	3.7
240 V / I max	16 A

Output Connectors Characteristics

Type Refer *schema 2*	Voltage	Max. Current
USB-A (2)	5 V ⎓	500 mA
USB-C (1)	5 V ⎓	500 mA
M8 Connector (5)	24 V ⎓	150 mA

Storage and use conditions

Storage temperature	-20 to +70 °C (-4 to +158 °F)
Operating temperature	0 to 45 °C (32 to 113 °F)
Storage humidity	0-95 % RH (non-condensing)
Operating humidity	0-90 % RH (non-condensing)
Altitude up to	2000 m (6562 feet)
Usable in Pollution degree 2 environment	

Required Accessories

Power Cable (to be ordered separately)

Area	Length M	Length Ft.	Part Number
Europe	2.5	8.20	6159170690
UK	2.5	8.20	6159170700
China	2.5	8.20	6159170610

Optional Fieldbus Module

Fieldbus Module (to be ordered separately)

Modules	Part Number
Profibus module	6159275950
ProfiNet module (1 port)	6159275960
ProfiNet module M40 (2 ports)	6159275970
ProfiNet IRT M40 module (2 ports)	6159275070
DeviceNet module	6159275599
CC-Link module	6159275598
EtherNet IP module M30	6159275940
Modbus TCP module	6159276150
EtherNet IP module M40	6159279380

Declarations

FCC compliance Class A

This device complies with Part 15 of the FCC Rules. Any changes or modifications not expressly approved by the manufacturer could void the user's authority to operate this device.

Operation is subject to the following two conditions:(1) this device may not cause harmful interference, and (2) this device must accept any interference received, including interference that may cause undesired operation.

FCC Responsible party:

Name: Stuart Trott
Position: General Manager
Address: Chicago Pneumatic Tool Company
LLC 1815 Clubhouse Road Rock Hill
SC 29730
USA
Mobile: +1 800 624 4735
Email: Stuart.Trott@cp.com

ⓘ NOTE: This equipment has been tested and found to comply with the limits for a Class A digital device, pursuant to Part 15 of the FCC Rules. These limits are designed to provide reasonable protection against harmful interference when the equipment is operated in a commercial environment. This equipment generates, uses, and can radiate radio frequency energy and, if not installed and used in accordance with the instruction manual, may cause harmful interference to radio communications. Operation of this equipment in a residential area is likely to cause harmful interference in which case the user will be required to correct the interference at his own expense. Any changes or modifications to this equipment not expressly approved by Desoutter may cause, harmful interference and void the FCC authorization to operate this equipment.

The device is only in compliance if no changes or modifications is made to the device. The device is in compliance with the requirement for RF exposure in the US with 20 cm separation distance between the user and the device. The antenna is fixed to the device and no change in antenna or fixation of the antenna is acceptable and such modification is considered to violate the Compliance Statement.

IC compliance Class A

CAN ICES-3(A)/NMB-3(A)

(English) This device complies with Innovation, Science and Economic Development Canada's licence-exempt RSSs. Operation is subject to the following two conditions:
1) This device may not cause interference; and
2) This device must accept any interference, including interference that may cause undesired operation of the device.

(French) Le présent appareil est conforme aux CNR d'Innovation, Sciences et Développement économique Canada applicables aux appareils radio exempts de licence. L'exploitation est autorisée aux deux conditions suivantes:
1) l'appareil ne doit pas produire de brouillage;
2) l'appareil doit accepter tout brouillage radioélectrique subi, même si le brouillage est susceptible d'en compromettre le fonctionnement

(English) This equipment complies with RSS102's radiation exposure limits set forth for an uncontrolled environment under the following conditions:
1) This equipment should be installed and operated such that a minimum separation distance of 20cm is maintained between the radiator (antenna) and user's/nearby person's body at all times.
2) This transmitter must not be co-located or operating in conjunction with any other antenna or transmitter.

(French) Cet équipement est conforme aux limites d'expositions de la CNR102 applicables pour un environnement non contrôlé aux conditions suivantes:
1) Cet équipement devra être installé et fonctionner de telle manière qu'une distance minimale de séparation de 20 cm soit maintenue entre la partie rayonnante (l'antenne) et l'utilisateur / les personnes à proximité à tout moment.
2) Cet émetteur ne doit pas être co-localisé ou opérer en conjonction avec toute autre antenne ou émetteur.

Radio interference

This is a class A product. In a domestic environment this product may cause radio interference.

WEEE

Information concerning **Waste of Electrical and Electronic Equipment** (WEEE):
This product and its information, meets the requirements of the WEEE directive/regulations (2012/19/EU), and must be handled in compliance with the directive/regulations.

The product is marked with the following symbol:

Products marked with a crossed-out wheeled bin symbol and a single black bar underneath, contain parts that must be handled in compliance with the WEEE directive/regulations. The entire product, or the WEEE parts, can be sent to your "Customer Center" for handling.

Information Regarding Article 33 in REACH

The European Regulation (EU) No. 1907/2006 on Registration, Evaluation, Authorization and restriction of Chemicals (REACH) defines among other things requirements related to communication in the supply chain. The information requirement applies also to products containing so called Substances of Very High Concern (the "Candidate List"). On 27 June 2018 lead metal (CAS nr 7439-92-1) was added to the Candidate List.

In accordance with the above this is to inform you that certain electrical and mechanical components in the product may contain lead metal. This is in compliance with current substance restriction legislation and based on legit exemptions in the RoHS Directive (2011/65/EU). Lead metal will not leak or mutate from the product during normal use and the concentration of lead metal in the complete product is well below the applicable threshold limit. Please consider local requirements on the disposal of lead at product end of life.

Regional Requirements

⚠ **WARNING**

This product can expose you to chemicals including lead, which is known to the State of California to cause cancer and birth defects or other reproductive harm. For more information go to

https://www.p65warnings.ca.gov/

Safety

DO NOT DISCARD - GIVE TO USER

⚠ **WARNING Read all safety warnings, instructions, illustrations and specifications provided with this power tool.**

Failure to follow all instructions listed below may result in electric shock, fire, and/or serious injury.

Save all warnings and instructions for future reference.

⚠ **WARNING All locally legislated safety rules regarding installation, operation and maintenance shall be respected at all times.**

Statement of Use

- For professional use only.
- This product and its accessories must not be modified in any way.
- Do not use this product if it has been damaged.
- If the product data or hazard warning signs on the product cease to be legible or become detached, replace without delay.
- The product must only be installed, operated and serviced by qualified personnel in an industrial environment.

General Safety Instructions

⚠ **WARNING Read all safety warnings and all instructions. Failure to follow the warnings and instructions may result in electric shock, fire and/or serious injury.**

Save all warnings and instructions for future reference.

To reduce risk of injury, everyone using, installing, repairing, maintaining, changing accessories on, or working near this tool must read and understand these instructions before performing any such task.

When using electric equipment, basic safety precautions, including the following, should always be followed to reduce the risk of fire, electric shock and personal injury.

Our goal is to produce equipment that help you work safely and efficiently. The most important safety device for this or any equipment is YOU. Your care and good judgement are the best protection against injury. All possible hazards cannot be covered here, but we have tried to highlight some of the important ones.

WARNING Risk Of Electric Shock

Only qualified and trained operators should install, adjust or use this equipment.

For additional safety information consult:
- Other documents and information packed with this equipment.
- Your employer, union and / or trade association.
- Further occupational health and safety information can be obtained from the following web sites:
- http://www.osha.gov (USA)
- https://osha.europa.eu/ (Europe)

Intended Use

This product is intended to be used to drive, monitor, and control the Desoutter range of tools. No other use permitted.

Indoor use only.

EMC RESTRICTION OF USE: FOR INDUSTRIAL USE ONLY.

Product Specific Instructions

Description

In the whole document, the term **AXON DRIVE** refers to **AXD model** or any other future variant.

Refer *Schema 2*.

Item	Description
1 (*)	USB-C socket
2 (*)	USB-A socket
3 (*)	Ethernet sockets
4 (*)	Fieldbus port
5 (*)	M8 connector
6	Tool connector
7	Power socket
8	Circuit breaker
9	Report LED
10	Power LED
11 (*)	AXON MODULE interface

(*) shunt connector / dust cap not shown.

Symbols used

⎓	Direct Current
⏚	Earth (ground) terminal
⏚	Protective conductor terminal
|	On (Power)
○	Off (Power)
⚠	Caution, possibility of electric shock
⚠	Caution, hot surface
⚠	Caution, documentation must be consulted in all cases where this symbol is marked, in order to find out the nature of the potential HAZARDS and any actions which have to be taken to avoid them.

Installation

Mounting AXON DRIVE

Refer to *schema 3*

WARNING Do not cover the product

The product must not be confined nor covered.

CAUTION Risk of equipment falling

Hold the AXON DRIVE firmly during installation.

WARNING The AXON DRIVE must be installed in such a way that the power cord must be easily disconnected in emergency if necessary.

The AXON DRIVE should be mounted vertically for optimum performance. This allows for the best air flow and heat transfer.

1. Place the AXON DRIVE in such a way that GFI blue interrupter and test button can be:
   - Visually controlled (ON/OFF status).
   - Easily accessed (Power ON/OFF and test).
2. Install the AXON DRIVE (3) with bolts (1) on mounting rack or wall (2).

- Use M6 allen bolts along with flat washers.
- Apply 9 Nm torque to tighten the bolts.

Refer to the AXON DRIVE System Product Instructions **6159990870** to get details on the mounting procedure and the list of suitable accessories.

NOTICE Make sure all the protective covers and dust caps are installed on the AXON DRIVE system if not in use.

Refer to *schema 14*.

Setting Up

Connecting to AC Input Power Supply

ⓘ Use only one of the power cords given in chapter Required accessories.

Refer to *schema 6*.

Plug the power cord (2) to power socket (1) and to the mains.

Connecting the Tool Cable

ⓘ Refer to tool user manual to select suitable tool cable and verify compatibility with AXON DRIVE.

Refer *schema 4*.

1. Remove the tool connector dust cap.
2. Plug the tool cable (2) to tool connector (1) and to the tool.

⚠ **WARNING Always install the tool connector dust cap on the tool connector after disconnecting the tool cable.**

Connecting to Ethernet Port

Refer *schema 5*.

ⓘ Use only shielded cable for ethernet connection.

1. Remove the ethernet socket dust cap.
2. Plug the ethernet cable (2) into one of the Ethernet port (1) of the controller and into external equipment (computer, CONNECT etc.).

ⓘ Refer to document **6159990870** to get instructions for correct setup of external equipment.

⚠ **WARNING Always replace the ethernet socket dust cap on the ethernet socket after disconnecting the ethernet cable.**

Connecting to USB A and USB C Port

Refer *schema 8* and *schema 9*.

ⓘ Use only shielded cable for USB connection.

1. Remove the USB socket dust cap.
2. Plug the USB cable (2) into one of the USB ports (1) of the AXON DRIVE and into external equipment (computer...).

ⓘ Refer to document **6159990870** to get instructions for correct setup of external equipment.

⚠ **WARNING Always replace the USB socket dust cap on the USB socket after disconnecting the USB cable.**

Connecting AXON MODULE

Refer *schema 13*.

1. Place the circuit breaker in the OFF position. Refer *schema 10*.
2. Wait until all LEDs are turned off.
3. Use a tool to push the clips of the cover (1) located on the left side one after the another.

   ⓘ The tool can be a screwdriver or a similar flat tool.
4. Remove the connector cap (5) from the AXON DRIVE system (2).
5. Hold the AXON MODULE (3) and insert into the AXON DRIVE system (2).
6. Turn the knob (4) to lock position.

⚠ **WARNING Keep in a safe place the AXON MODULE connector cap (5) and the cover (1).**

They will be necessary when removing the AXON MODULE from the AXON DRIVE

ⓘ Refer to the AXON MODULE document to get instructions for correct setup.

Connecting Fieldbus Module

Refer *schema 7*.

1. Place the circuit breaker in the OFF position. Refer *schema 10*.
2. Wait until all LED are turned off.
3. Remove the cover from the AXON DRIVE.
4. Install the Fieldbus module (2) into the connector (1).

⚠ **WARNING Always place the Fieldbus port dust cap on the Fieldbus port after removing the Fieldbus module from the AXON DRIVE.**

Checking that Fieldbus cover is in place.

⚠ **WARNING When the Fieldbus module is not into its location (1) the cover must remain in place.**

Connecting to M8 Connector

ⓘ When the QuickStop input is LOW, the AXON DRIVE power stage is disabled, the motor cannot rotate whatever system firmware running mode. When the QuickStop input is HIGH, the AXON DRIVE power stage is enabled, the motor may be rotated by the AXON DRIVE system firmware.

Operating the QuickStop signal at the same time as the start cycle signal (whatever the way to drive it) allows a redundant system to be set up, preventing the motor from starting unexpectedly and guaranteeing the desired motor stop.

1. Remove the shunt connector from the AXON DRIVE system.
2. Plug the external cable (1) into the AXON DRIVE system and into the external device (2).

⚠ **WARNING When no connection is required to external device, the shunt connector must remain in place**

ⓘ Refer to document **6159990870** to get instructions for correct wiring with external equipment.

Operation

Powering On AXON DRIVE

Refer *schema 10*.

Place the circuit breaker in the ON position (1).

ⓘ Report LEDs (2) are blinking during the powering on of the AXON DRIVE. The AXON DRIVE is ready to operate once the status LED (3) remains still and all report LEDs (2) are turned off.

Powering Off AXON DRIVE

Refer *schema 10*.

Place the circuit breaker in the OFF position (1).

ⓘ Remove the power cable (2) from the AXON DRIVE (1) in case of complete disconnection of electrical supply. Refer to *schema 6*.

Removing the AXON MODULE

Refer *schema 13*.

1. Place the circuit breaker in the OFF position. Refer *schema 10*.
2. Wait until all LEDs are turned off.
3. Turn the knob (4) to unlock position.
4. Hold the AXON MODULE (3) and remove it from the AXON DRIVE (2).
5. Install the cap (5) to the AXON DRIVE interface (2).
6. Install the cover (1) to the AXON DRIVE (2).

⚠ **WARNING Always place the AXON MODULE connector cap (5) and the cover (1) on the AXON DRIVE after removing the AXON MODULE.**

ⓘ Refer to the AXON DRIVE System Product Instructions **6159990870** for more details on setup.

Service and Maintenance

Maintenance Instructions

Prior to any maintenance task, do as follows:

1. Power off the AXON DRIVE system
2. Disconnect the power cord cable
3. Disconnect the tool cable

ⓘ Refer to AXON DRIVE System Product Instructions 6159990870 for more details.

⚠ **WARNING Risk of electric shock**

- ► Disconnect from power supply and wait 10 minutes before commencing service operations. Failure to wait 10 minutes may results in electric shock from undischarged capacitors.
- ► Prior to putting the equipment back into service, check that its main settings have not been modified and that the safety devices work properly.
- ► Use only genuine replacement parts.

- Maintenance should be performed by qualified personnel only.
- If needed, clean the external panels of the system by using a dry cloth.
- Check that the circuit breaker is functioning properly.
- Check that the software is up to date, if not update the software.

ⓘ Refer to AXON DRIVE System Product Instructions 6159990870 for more details.

After the maintenance is done, do as follows:

1. Check that all the parts are correctly installed
2. Check that the power cable is correctly installed
3. Check that the tool cable is correctly installed
4. Power on the AXON DRIVE.

Electrical Safety

- **Earthed equipment must be plugged into a socket that has been properly installed and earthed according to appropriate regulations. Never remove the earth pin or modify the plug in any way. Do not use any adapter plugs.** Check with a qualified electrician if you are in any doubt as to whether the outlet is properly earthed. Should the equipment suffer electronic malfunction or breakdown, the earth provides a low resistance path to carry electricity away from the user. Applicable only to Class I (earthed) equipment.
- Failure to comply with these operating instructions may impair the safety of this equipment.
- Only use the cord supplied with the AXON DRIVE system to connect to the mains, and the cord supplied with the tool to connect to the AXON DRIVE system. Do not modify the cords or use them for other purposes. Use only genuine replacement parts.
- Failure to follow these instructions may result in electric shock.
- Must not be used in explosive atmospheres.
- **Avoid physical contact with grounded surfaces such as pipes, radiators, ovens and refrigerators.** There is an increased risk of electric shock if your body is grounded.
- **Do not expose the equipment to rain or wet conditions.** Water entering the equipment will increase the risk of electric shock. This instruction does not apply to equipment classified as watertight or splash proof.
- For minimum electrical interference, locate the equipment as far as possible from sources of electrical noise, e.g. arc welding equipment etc.
- Remove the power cable from the AXON DRIVE in case of complete disconnection of electrical supply.
- Do not abuse the power cable. Never use the power cable to carry the equipment or to pull the plug from a socket. Keep the power lead away from heat, oil, sharp edges or moving parts. Replace damaged leads immediately. Damaged leads increase the risk of electric shock.
- When working simultaneously with welding equipment, the work piece must be earthed separately while welding is in progress. This is to prevent the return current passing through the system earth cables, in case the return lines for the welding equipment have not been mounted correctly on the work piece. Desoutter recommends that earthing be carried out with a conductor area at least as large as the return line for the welding equipment being used.

ⓘ The AXON DRIVE system is equipped with a differential circuit breaker to protect the operator from electric shock.

Once a month, push the GFI pushbutton (1) to check that the detection of leakage current is functioning properly. Swich on the GFI interruptor (2) to restart the AXON DRIVE system.

Signs and Stickers

The product is fitted with signs and stickers containing important information about personal safety and product maintenance. The signs and stickers shall always be easy to read. New signs and stickers can be ordered by using the spare parts list.

s011050

Useful Information

Website

Information concerning our Products, Accessories, Spare Parts and Published Matters can be found on the Desoutter website.

Please visit: www.desouttertools.com.

Information about installation manuals

Detailed operating instructions, installation and upgrade manuals are available at https://www.desouttertools.com/resource-centre.

Information about spare parts

Exploded views and spare parts lists are available in Service Link at www.desouttertools.com.

Country of origin

France

Safety Data Sheets MSDS/SDS

The Safety Data Sheets describe the chemical products sold by Desoutter.

Please consult the Desoutter website for more information https://www.desouttertools.com/legal/sds.

Copyright

© Copyright 2024, Ets Georges Renault, 38 rue Bobby Sands, 44818 Saint Herblain, France

All rights reserved. Any unauthorized use or copying of the contents or part thereof is prohibited. This applies in particular to trademarks, model denominations, part numbers, and drawings. Use only authorized parts. Any damage or malfunction caused by the use of unauthorized parts is not covered by Warranty or Product Liability.

Caractéristiques techniques

Alimentation électrique

Surtension des appareils de catégorie II

Tension d'entrée (V)	100-120(*)/ 220-240 (Monophasé)
Fréquence (Hz)	50/60

⚠ **ATTENTION**

(*) Les moteurs EB10 ne sont pas compatibles avec une alimentation de 110 V. Pour les moteurs EB10, convertir la tension en 230 V.

ⓘ Les fluctuations de l'alimentation électrique ne doivent pas dépasser +/- 10 % de la tension nominale

Consommation électrique

Consommation électrique maximale (kVA)	3,7
240 V/I maxi.	16 A

Caractéristiques des connecteurs de sortie

Type, consulter *schéma n° 2*.	Tension	Intensité maxi.
USB-A (2)	5 V ⎓	500 mA
USB-C (1)	5 V ⎓	500 mA
Raccord M8 (5)	24 V ⎓	150 mA

Conditions de stockage et d'utilisation

Température de stockage	-20 à +70 °C (-4 à +158 °F)
Température d'utilisation	0 à 45 °C (32 à 113 °F)
Humidité de stockage	HR de 0-95 % (sans condensation)
Humidité de fonctionnement	HR de 0-90 % (sans condensation)
Altitude maximale	2 000 m (6 562 pieds)
Utilisable dans un environnement de pollution de degré 2	

Accessoires nécessaires

Câble d'alimentation (à commander séparément)

Zone	Longueur M	Longueur ft	Référence
Europe	2,5	8,20	6159170690
Royaume-Uni	2,5	8,20	6159170700
Chine	2,5	8,20	6159170610

Fieldbus Module de terrain facultatif

Fieldbus Module (à commander séparément)

Modules	Référence
ModuleProfibus	6159275950
Module ProfiNet (1 port)	6159275960
Module ProfiNet M40 (2 ports)	6159275970
Module ProfiNet IRT M40 (2 ports)	6159275070
Module DeviceNet	6159275599
Module CC-Link	6159275598
Module Ethernet IP M30	6159275940
Module Modbus TCP	6159276150
Module Ethernet IP M40	6159279380

Déclarations

Conformité IC Classe A

CAN ICES-3(A)/NMB-3(A)

(English) This device complies with Innovation, Science and Economic Development Canada's licence-exempt RSSs. Operation is subject to the following two conditions:
1) This device may not cause interference; and
2) This device must accept any interference, including interference that may cause undesired operation of the device.

(French) Le présent appareil est conforme aux CNR d'Innovation, Sciences et Développement économique Canada applicables aux appareils radio exempts de licence. L'exploitation est autorisée aux deux conditions suivantes:
1) l'appareil ne doit pas produire de brouillage;
2) l'appareil doit accepter tout brouillage radioélectrique subi, même si le brouillage est susceptible d'en compromettre le fonctionnement

(English) This equipment complies with RSS102's radiation exposure limits set forth for an uncontrolled environment under the following conditions:
1) This equipment should be installed and operated such that a minimum separation distance of 20cm is maintained between the radiator (antenna) and user's/nearby person's body at all times.
2) This transmitter must not be co-located or operating in conjunction with any other antenna or transmitter.

(French) Cet équipement est conforme aux limites d'expositions de la CNR102 applicables pour un environnement non contrôlé aux conditions suivantes:
1) Cet équipement devra être installé et fonctionner de telle manière qu'une distance minimale de séparation de 20 cm soit maintenue entre la partie rayonnante (l'antenne) et l'utilisateur / les personnes à proximité à tout moment.
2) Cet émetteur ne doit pas être co-localisé ou opérer en conjonction avec toute autre antenne ou émetteur.

Perturbations radioélectriques

Il s'agit d'un produit de classe A. Dans un environnement domestique, ce produit peut provoquer des perturbations radioélectriques.

DEEE

Information sur **les déchets d'équipements électriques et électroniques** (DEEE) :
Ce produit et les informations le concernant sont conformes à la directive/règlement DEEE (2012/19/EU). Ils doivent donc être traités conformément à la directive/règlement.

Le produit porte le symbole suivant :

Les produits marqués d'un symbole de poubelle barrée et d'une seule barre noire en dessous, contiennent des pièces qui doivent être manipulées conformément à la directive/règlement DEEE. Le produit entier ou les composants DEEE peuvent être envoyés à notre « Centre clientèle » pour traitement.

Informations concernant l'article 33 de REACH

Le règlement européen (UE) n° 1907/2006 sur l'enregistrement, l'évaluation et l'autorisation des substances chimiques, ainsi que les restrictions applicables à ces substances (REACH) définit entre autres les exigences relatives à la communication dans la chaîne d'approvisionnement. L'obligation d'information s'applique également aux produits contenant des substances dites extrêmement préoccupantes (la « Liste des substances candidates »). Le 27 juin 2018, le plomb (n° CAS 7439-92-1) a été ajouté à la Liste des substances candidates.

Conformément à ce qui précède, ceci est pour vous informer que certains composants électriques et mécaniques du produit peuvent contenir du plomb. Ceci est conforme à la législation en vigueur en matière de restriction des substances et se fonde sur les exemptions légales prévues par la directive RoHS (2011/65/UE). Le plomb ne fuira pas ou ne mutera pas du produit lors d'une utilisation normale et la concentration de plomb dans le produit complet est bien en dessous du seuil limite applicable. Veuillez tenir compte des exigences locales concernant l'élimination du plomb en fin de vie du produit.

Spécificités régionales

⚠ **AVERTISSEMENT**

Ce produit peut vous exposer à des produits chimiques comme le plomb qui est reconnu par l'État de Californie comme cancérigène et causant des malformations congénitales ou autres anomalies de la reproduction. Pour de plus amples informations

https://www.p65warnings.ca.gov/

Sécurité

NE PAS JETER - REMETTRE À L'UTILISATEUR

⚠ **AVERTISSEMENT Lire l'ensemble des mises en garde et consignes de sécurité ainsi que les illustrations et les caractéristiques techniques fournies avec cet outil électrique.**

Le non-respect de toutes les instructions répertoriées ci-dessous peut entraîner un choc électrique, un incendie et/ou un grave accident corporel.

Conserver l'ensemble des mises en garde et consignes pour pouvoir les consulter ultérieurement.

⚠ **AVERTISSEMENT Toutes les réglementations locales de sécurité en matière d'installation, d'utilisation et de réparation doivent toujours être respectées.**

Utilisation prévue

- Pour utilisation professionnelle uniquement.
- Ce produit et ses accessoires ne doivent être modifiés en aucune manière.
- Ne pas utiliser ce produit s'il a subi des dégâts.
- Si les vignettes apposées sur le produit pour indiquer les données du produit ou des mises en garde ne sont plus lisibles ou se décollent, les remplacer sans attendre.
- Le produit ne doit être installé que par un personnel qualifié, dans un environnement industriel.

Consignes générales de sécurité

⚠ **AVERTISSEMENT Lire l'ensemble des mises en garde et consignes de sécurité. Le non-respect des mises en garde et des consignes peut entraîner un choc électrique, un incendie ou des blessures graves.**

Conserver l'ensemble des mises en garde et consignes pour pouvoir les consulter ultérieurement.

Pour réduire le risque d'accidents corporels, quiconque utilise, installe, répare ou entretient cet outil, en change les accessoires ou travaille à proximité doit au préalable avoir lu et compris ces consignes.

Lors de l'utilisation de matériels électriques, il convient de toujours respecter les précautions fondamentales de sécurité, notamment celles données ci-après, afin de réduire le risque d'incendie, de choc électrique et d'accidents corporels.

Notre objectif est de fabriquer des matériels qui vous permettent de travailler en toute sécurité et efficacement. Quel que soit le matériel, le dispositif de sécurité le plus important, c'est VOUS ! Votre attention et votre perspicacité sont la meilleure protection contre les blessures. Il est impossible d'énumérer tous les dangers potentiels, mais nous avons essayé de rappeler les plus importants.

⚠ **AVERTISSEMENT Risque d'électrocution**

Seuls des opérateurs qualifiés et formés sont autorisés à installer, régler ou utiliser cet équipement.

ⓘ Pour plus d'informations concernant la sécurité, consulter :
- Les documents et notices d'informations fournis avec ce matériel.
- Votre employeur, votre syndicat ou votre association professionnelle.
- D'autres informations concernant l'hygiène et la sécurité au travail sont disponibles sur les sites suivants :
- http://www.osha.gov (États-Unis)
- https://osha.europa.eu/ (Europe)

Utilisation prévue

Ce produit est destiné à être utilisé pour entraîner, surveiller et commander des outils de la gamme de Dessouter. Aucune autre utilisation n'est autorisée.

Utilisation en intérieur uniquement.

RESTRICTION D'UTILISATION RELATIVE À LA COMPATIBILITÉ ÉLECTROMAGNÉTIQUE : POUR UTILISATION INDUSTRIELLE UNIQUEMENT.

Instructions spécifiques au produit

Description

Dans l'ensemble du document, le terme **AXON DRIVE** désigne le **modèle AXD** ou toute autre variante future.

Se référer au *schéma n° 2*.

Élément	Description
1 (*)	Prise USB-C
2 (*)	Prise USB-A
3 (*)	Prises Ethernet
4 (*)	Port Fieldbus
5 (*)	Connecteur M8
6	Connecteur outil
7	Prise d'alimentation
8	Disjoncteur
9	LED de signalement
10	LED marche/arrêt
11 (*)	Interface du AXON MODULE

(*) connecteur de dérivation/capuchon anti-poussière non illustré.

Symboles utilisés

⎓	Courant continu
⏚	Borne de terre (masse)
⏚	Borne de conducteur de protection
|	Marche (Alimentation)
○	Arrêt (Alimentation)

⚠	Mise en garde, risque d'électrocution
⚠	Mise en garde, surface chaude
⚠	Mise en garde, la documentation doit être consultée dans tous les cas où ce symbole est marqué, afin de connaître la nature des DANGERS potentiels et les mesures à prendre pour les éviter.

Installation

Montage de AXON DRIVE

Se référer au *schéma n° 3*.

⚠ **AVERTISSEMENT Ne pas couvrir le produit**

Le système ne doit pas être confiné ni couvert.

⚠ **ATTENTION Risque de chute de l'équipement**

Maintenir l'AXON DRIVE fermement pendant l'installation.

⚠ **AVERTISSEMENT AXON DRIVEAL doit être installé de manière à ce que le cordon d'alimentation puisse être facilement déconnecté en cas d'urgence si nécessaire.**

ⓘ L'AXON DRIVE doit être monté verticalement pour une performance optimale. Ceci permet d'obtenir le meilleur débit d'air et transfert thermique.

1. Placer l'AXON DRIVE de manière à ce que l'interrupteur bleu GFI et le bouton de test puissent être :
   - Contrôlés visuellement (état de Marche/Arrêt).
   - Facile d'accès (Marche/Arrêt et test).
2. Installer l'AXON DRIVE (3) avec les boulons (1) sur le support de montage ou le mur (2).

ⓘ
- Utiliser des boulons Allen M6 avec des rondelles plates.
- Appliquer un couple de 9 Nm pour serrer les vis.

ⓘ Se reporter aux instructions du produit système AXON DRIVE **6159990870** pour obtenir des détails sur la procédure de montage et la liste des accessoires appropriés.

AVIS S'assurer que tous les couvercles de protection et les capuchons anti-poussière sont installés sur le système AXON DRIVElorsque celui-ci n'est pas utilisé.

Se référer au *schéma n° 14*.

Configurer

Raccorder à l'alimentation électrique d'entrée CA

ⓘ Utiliser un seul des cordons d'alimentation indiqués au chapitre Accessoires requis.

Se référer au *schéma n° 6*.

Brancher le câble d'alimentation (2) à la prise de courant (1) et au secteur.

Branchement du câble de l'outil

ⓘ Se reporter au manuel d'utilisation de l'outil pour sélectionner le câble d'outil approprié et vérifier la compatibilité avec AXON DRIVEAL.

Consulter *Schéma n° 4*.

1. Retirer le capuchon anti-poussière du connecteur de l'outil.
2. Brancher le câble de l'outil (2) au connecteur de l'outil (1) et à l'outil.

⚠ **AVERTISSEMENT Toujours installer le capuchon anti-poussière du connecteur de'outil sur le connecteur de l'outil après avoir débranché le câble de l'outil.**

Connexion au port Ethernet

Consulter *Schéma n° 5*.

ⓘ Utiliser uniquement un câble blindé pour la connexion Ethernet.

1. Retirer le capuchon anti-poussière de la prise Ethernet.
2. Brancher le câble Ethernet (2) dans l'un des ports Ethernet (1) du contrôleur et sur un équipement externe (ordinateur, raccord, etc.).

ⓘ Se reporter au document **6159990870** pour obtenir des instructions sur la configuration correcte de l'équipement externe.

⚠ **AVERTISSEMENT Toujours remettre le capuchon anti-poussière de la prise Ethernet en place après avoir débranché le câble Ethernet.**

Connexion aux ports USB A et USB C

Se référer aux *schéma n°° 2* et *schéma n° 9*.

ⓘ Utiliser uniquement un câble blindé pour la connexion USB.

1. Retirer le capuchon anti-poussière de la prise USB.
2. Brancher le câble USB (2) dans l'un des ports USB (1) de l'AXON DRIVE et sur un équipement externe (ordinateur...).

ⓘ Se reporter au document **6159990870** pour obtenir des instructions sur la configuration correcte de l'équipement externe.

⚠ **AVERTISSEMENT Toujours remettre le capuchon anti-poussière de la prise USB en place après avoir débranché le câble USB.**

Connexion du AXON MODULE

Consulter *Schéma n° 13*.

1. Placer le disjoncteur dans la position OFF (Arrêt). Consulter *Schéma n° 10*.
2. Attendre que toutes les LED soient éteintes.
3. Utiliser un outil pour pousser les clips du couvercle (1) situés sur le côté gauche les uns après les autres.

   ⓘ L'outil peut être un tournevis ou un outil plat similaire.

4. Déposer le capuchon du connecteur (5) du système AXON DRIVE (2).
5. Tenir l'AXON MODULE (3) et l'insérer dans le système AXON DRIVE (2).
6. Tourner le bouton (4) en position de verrouillage.

⚠ **AVERTISSEMENT Conserver le couvercle du connecteur du AXON MODULE(5) et le couvercle (1) en lieu sûr.**

Ils seront nécessaires lors du retrait de l'AXON MODULE de l'AXON DRIVE

ⓘ Se reporter au document AXON MODULE pour obtenir des instructions sur la configuration correcte.

Connexion du Fieldbus Module

Consulter *Schéma n° 7*.

1. Placer le disjoncteur dans la position OFF (Arrêt). Consulter *Schéma n° 10*.
2. Attendre que toutes les LED soient éteintes.
3. Déposer le couvercle de l'AXON DRIVE.
4. Installer le Fieldbus module (2) dans le connecteur (1).

⚠ **AVERTISSEMENT Toujours placer le capuchon anti-poussière du port de Fieldbus sur le port de Fieldbus après avoir retiré le Fieldbus module de AXON DRIVE.**

Vérifier que le couvercle du Fieldbus est en place.

⚠ **AVERTISSEMENT Lorsque le Fieldbus module n'est pas à sa place (1), le couvercle doit rester en place.**

Connexion au connecteur M8

ⓘ Lorsque l'entrée QuickStop est LOW (FAIBLE), l'étage de puissance de l'AXON DRIVE est désactivé, le moteur ne peut pas tourner quel que soit le mode de fonctionnement du micrologiciel du système. Lorsque l'entrée QuickStop est HIGH (ÉLEVÉE), l'étage de puissance de l'AXON DRIVE est activé, il est possible de faire tourner le moteur avec le micrologiciel du système AXON DRIVE.

L'utilisation du signal QuickStop en même temps que le signal de cycle de démarrage (quelle que soit la façon de le piloter) permet de configurer un système redondant, empêchant le démarrage inopiné du moteur et garantissant l'arrêt souhaité du moteur.

1. Retirer le connecteur de dérivation du système AXON DRIVE.
2. Brancher le câble externe (1) sur le système AXON DRIVE et sur l'appareil externe (2).

⚠ **AVERTISSEMENT Lorsqu'aucune connexion n'est nécessaire à l'appareil externe, le connecteur de dérivation doit rester en place.**

ⓘ Se reporter au document **6159990870** pour obtenir des instructions sur le câblage correct de l'équipement externe.

Fonctionnement

Mise sous tension de AXON DRIVE :

Consulter *Schéma n° 10*.

Placer le disjoncteur dans la position ON (Marche) (1).

ⓘ Les voyants de signalement (2) clignotent pendant la mise sous tension de l'AXON DRIVE. L'AXON DRIVE est prêt à fonctionner une fois que la LED d'état (3) reste allumée et que toutes les LED de signalement (2) sont éteintes.

Mise hors tension de AXON DRIVE :

Consulter *Schéma n° 10*.

Placer le disjoncteur dans la position OFF (Arrêt) (1).

ⓘ Retirer le câble d'alimentation (2) de l'AXON DRIVE (1) en cas de déconnexion complète de l'alimentation électrique. Se référer au *schéma n° 6*.

Retrait du AXON MODULE

Consulter *Schéma n° 13*.

1. Placer le disjoncteur dans la position OFF (Arrêt). Consulter *Schéma n° 10*.
2. Attendre que toutes les LED soient éteintes.
3. Tourner le bouton (4) en position de déverrouillage.
4. Tenir l'AXON MODULE (3) et le retirer de l'AXON DRIVE (2).
5. Installer le capuchon (5) sur l'interface AXON DRIVE (2).
6. Installer le couvercle (1) de l'AXON DRIVE (2).

⚠ **AVERTISSEMENT Toujours placer le capuchon du connecteur du AXON MODULE(5) et le couvercle (1) sur AXON DRIVE après avoir retiré le AXON MODULE .**

ⓘ Se reporter aux instructions du produit système AXON DRIVE **6159990870** pour plus de détails sur la configuration.

Entretien et maintenance

Instructions de maintenance

Avant toute tâche de maintenance, procéder comme suit :

1. Allumer le système AXON DRIVE.
2. Débrancher le câble d'alimentation.
3. Débrancher le câble de l'outil.

ⓘ Se reporter aux instructions du produit système AXON DRIVE 6159990870 pour plus de détails.

⚠ **AVERTISSEMENT Risque de choc électrique**

- ► Déconnecter de l'alimentation électrique et attendre 10 minutes avant de commencer les opérations de maintenance. Si vous n'attendez pas 10 minutes, vous risquez d'être électrocuté par des condensateurs non déchargés.
- ► Avant de remettre l'équipement en service, vérifiez que ses réglages principaux n'ont pas été modifiés et que les dispositifs de sécurité fonctionnent correctement.
- ► Utiliser uniquement des pièces de rechange d'origine.

- La maintenance doit être confiée uniquement à un personnel qualifié.
- Si nécessaire, nettoyer les panneaux extérieurs de l'équipement à l'aide d'un chiffon sec.
- Vérifier que le disjoncteur est connecté correctement.
- Vérifier que le logiciel est à jour, sinon le mettre à jour.

ⓘ Se reporter aux instructions du produit système AXON DRIVE 6159990870 pour plus de détails.

Une fois l'entretien effectué, procéder comme suit :

1. Vérifier que toutes les pièces sont installées correctement.
2. Vérifier que le câble d'alimentation est installé correctement.
3. Vérifier que le câble de l'outil est installé correctement.
4. Allumer l'AXON DRIVE.

Sécurité électrique

- **Les matériels mis à la terre doivent être connectés à une prise qui a été correctement installée et mise à la terre conformément aux réglementations en vigueur. Ne jamais retirer la broche de terre ou modifier la fiche de quelque façon que ce soit. Ne pas utiliser d'adaptateurs.** En cas de doute, s'adresser à un électricien qualifié pour savoir si la prise est correctement mise à la terre. En cas d'anomalie électronique ou de panne du matériel, la terre fournit un chemin de moindre résistance pour éloigner l'électricité de l'utilisateur. Applicable uniquement aux matériels de la Classe I (protégés par une mise à la terre).
- Le non-respect de la présente notice d'utilisation peut nuire à la sécurité de ce matériel.
- Utiliser uniquement le cordon fourni avec l'AXON DRIVE pour le raccorder au secteur et le cordon fourni avec l'outil pour le raccorder au système AXON DRIVE. Ne pas modifier les cordons ni les utiliser à d'autres fins. Utiliser uniquement des pièces de rechange d'origine.
- Le non-respect de ces consignes pourrait entraîner un choc électrique.
- Ne jamais utiliser ce produit dans une atmosphère explosible.
- **Éviter tout contact physique avec des objets mis à la terre tels que les tuyauteries, radiateurs, cuisinières et réfrigérateurs.** Les risques d'électrocution augmentent lorsque le corps est en contact avec la terre.
- **Ne pas exposer le matériel à la pluie ou à l'humidité.** En entrant dans le matériel, l'eau accroîtra le risque de choc électrique. Cette remarque ne concerne pas les matériels classés étanches à l'eau ou aux éclaboussures.
- Pour avoir un minimum d'interférences électriques, placer le matériel aussi loin que possible des sources de bruits électriques, matériels de soudure à l'arc par exemple.
- Retirer le câble d'alimentation de l'AXON DRIVE en cas de déconnexion complète de l'alimentation électrique.
- Ne pas forcer sur le câble d'alimentation. Ne jamais utiliser le câble d'alimentation pour transporter le matériel ou pour débrancher la fiche de la prise en tirant dessus. Tenir le câble d'alimentation à l'écart de toute source de chaleur, des huiles, des bords tranchants ou des pièces mobiles. Remplacer immédiatement les câbles d'alimentation endommagés. Les câbles endommagés augmentent le risque de choc électrique.
- Si l'on travaille simultanément avec un équipement de soudage, la pièce à souder doit être mise à la terre séparément tant que la soudure est en cours. Ceci vise à prévenir le retour de courant par les câbles de terre du système au cas où les lignes de retour de l'équipement de soudage n'auraient pas été correctement fixées sur la pièce à souder. Desoutter recommande d'effectuer la mise à la terre avec une section de conducteur au moins aussi grande que la ligne de retour de l'équipement de soudage utilisé.

ⓘ Le système AXON DRIVE est équipé d'un disjoncteur différentiel pour protéger l'opérateur de toute électrocution.

Une fois par mois, appuyer sur le bouton-poussoir GFI afin de vérifier que la détection du courant de fuite fonctionne correctement. Allumer l'interrupteur GFI (2) pour redémarrer le système AXON DRIVE.

Panneaux et autocollants

Des vignettes et autocollants contenant des informations importantes pour la sécurité des personnes et l'entretien du matériel sont apposés sur le produit. Les vignettes et autocollants doivent toujours être faciles à lire. On pourra commander de nouvelles vignettes et de nouveaux autocollants à l'aide de la nomenclature des pièces de rechange.

s011050

Informations utiles

Site web

Des informations à propos de nos Produits, Accessoires, Pièces de rechange et Documentation sont disponibles sur le site Web de Desoutter.

Veuillez consulter : www.desouttertools.com.

Informations sur les manuels d'installation

Des informations détaillées sur la notice d'utilisation, d'installation et sur la mise à jour sont disponibles sur https://www.desouttertools.com/resource-centre.

Informations sur les pièces de rechange

Les vues éclatées et les nomenclatures de pièces détachées sont disponibles en Service Link sur www.desouttertools.com.

Pays d'origine

France

Fiches de données de sécurité FDS

Les Fiches de données de sécurité décrivent les produits chimiques vendus par Desoutter.

Veuillez consulter le site Web Desoutter pour plus d'informations https://www.desouttertools.com/legal/sds.

Copyright

© Copyright 2024, Ets Georges Renault, 38 rue Bobby Sands, 44818 Saint Herblain, France

Tous droits réservés. Toute utilisation non autorisée ou copie de tout ou partie du présent document est interdite. Ceci s'applique plus particulièrement aux marques de commerce, dénominations de modèles, références et schémas. Utiliser exclusivement les pièces autorisées. Tout dommage ou dysfonctionnement causé par l'utilisation d'une pièce non autorisée ne sera pas couvert par la garantie du fabricant ou la responsabilité du fait des produits.

Technische Daten

Stromversorgung

Gerät Überspannungskategorie II

Eingangsspannung (V)	100-120**(*)** / 220-240 (Einzelphase)
Frequenz (Hz)	50/60

⚠ **VORSICHT**

(*) EB10-Motoren sind nicht mit 110-V-Stromquellen kompatibel. Wandeln Sie die Spannung für EB10-Motoren zu 230 V um.

ⓘ Netzschwankungen dürfen +/- 10 % der Nennspannung nicht übersteigen

Leistungsaufnahme

Maximaler Stromverbrauch (kVA)	3,7
240 V / I max	16 A

Eigenschaften Ausgabeverbinder

Typ siehe *Schema 2*	Spannung	Max. Strom
USB-A (2)	5 V ⎓	500 mA
USB-C (1)	5 V ⎓	500 mA
M8-Anschluss (5)	24 V ⎓	150 mA

Lagerungs- und Einsatzbedingungen

Lagertemperatur	-20 to +70 °C (-4 to +158 °F)
Betriebstemperatur	0 to 45 °C (32 to 113 °F)
Feuchtigkeitsgehalt in Lagerumgebung	0 - 95 % r.F. (nicht kondensierend)
Feuchtigkeitsgehalt in Betriebsumgebung	0 - 90 % r.F. (nicht kondensierend)
Höhe bis zu	2000 m (6562 feet)
Verwendbar in einer Umgebung mit Verschmutzungsgrad 2	

Erforderliche Zubehörteile

Stromkabel (muss separat bestellt werden)

Bereich	Länge M	Länge Fuß	Teilenummer
Europa	2,5	8,20	6159170690
UK	2,5	8,20	6159170700
China	2,5	8,20	6159170610

Optionales Feldbus-Modul

Feldbus-Modul (muss separat bestellt werden)

Module	Teilenummer
Profibus-Modul	6159275950
ProfiNet-Modul (1 Port)	6159275960
ProfiNet-Modul M40 (2 Ports)	6159275970
ProfiNet IRT M40-Modul (2 Ports)	6159275070
DeviceNet-Modul	6159275599
CC-Link-Modul	6159275598
EtherNet IP-Modul M30	6159275940
Modbus TCP-Modul	6159276150
EtherNet IP-Modul M40	6159279380

Erklärungen

Funkstörung

Dies ist ein Produkt der Klasse A. In Wohnumgebungen kann dieses Produkt unter Umständen Funkstörungen verursachen.

WEEE

Hinweise zu **Elektro- und Elektronik-Altgeräten** (EEAG): Das vorliegende Produkt und die entsprechenden Informationen erfüllen die Anforderungen der EEAG-Richtlinie/-Verordnungen (2012/19/EU) und müssen gemäß dieser Richtlinie/diesen Verordnungen gehandhabt werden.

Das Produkt ist mit folgendem Symbol gekennzeichnet:

Mit einem durchgestrichenen Mülltonnen-Symbol mit einem einzelnen schwarzen Balken darunter gekennzeichnete Produkte enthalten Teile, die entsprechend der EEAG-Richtlinie/-Verordnungen entsorgt werden müssen. Das gesamte Produkt oder die EEAG-Teile können zur Entsorgung an Ihre Kundendienstzentrale eingeschickt werden.

Informationen zu Artikel 33 in REACH

Die Verordnung (EG) Nr. 1907/2006 des Europäischen Parlaments und des Rates zur Registrierung, Bewertung, Zulassung und Beschränkung chemischer Stoffe (REACH) definiert unter anderem Anforderungen an die Kommunikation innerhalb der Lieferkette. Die Informationspflicht gilt auch für Produkte, die sogenannte besonders besorgniserregende Stoffe enthalten (die „Kandidatenliste“). Am 27. Juni 2018 wurde Blei (CAS Nr. 7439-92-1) in die Kandidatenliste aufgenommen.

Gemäß den oben genannten Verordnungen und Hinweise informieren wir Sie hiermit darüber, dass bestimmte elektrische und mechanische Komponenten des Produkts Blei enthalten können. Dies steht im Einklang mit den geltenden Rechtsvorschriften für Stoffbeschränkungen und basiert auf legalen Ausnahmen in der RoHS-Richtlinie (2011/65/EU). Bei normalem Gebrauch treten aus dem Produkt kein Blei oder Bleiderivate aus und die Bleikonzentration liegt weit unterhalb des geltenden Grenzwerts. Beachten Sie am Ende der Produktlebensdauer die vor Ort geltenden Bestimmungen zur Entsorgung von Blei.

Regionale Anforderungen

⚠ **WARNUNG**

Dieses Produkt kann Sie Chemikalien, einschließlich Blei, aussetzen, was nach Kenntnis des Bundesstaats Kalifornien zu Krebserkrankungen und Geburtsfehlern oder sonstigen Schäden am Fortpflanzungssystem führen kann. Weitere Informationen finden Sie unter

https://www.p65warnings.ca.gov/

Sicherheit

NICHT WEGWERFEN - AN BENUTZER WEITERLEITEN

⚠ **WARNUNG Lesen Sie alle mit diesem Elektrowerkzeug bereitgestellten Sicherheitshinweise, Anweisungen, Abbildungen und Spezifikationen.**

Eine Nichtbeachtung der Anweisungen kann zu Stromschlägen, Bränden und/oder ernsthaften Verletzungen führen.

Bewahren Sie alle Warnhinweise und Anweisungen zur künftigen Verwendung auf.

⚠ **WARNUNG Alle örtlichen Vorschriften, die Installation, Bedienung und Wartung betreffen, müssen immer beachtet werden.**

Nutzungserklärung

- Nur zum Gebrauch durch ausgebildete Fachkräfte.
- Dieses Produkt und sein Zubehör dürfen in keinem Fall modifiziert werden.
- Benutzen Sie dieses Produkt nicht, wenn es beschädigt ist.
- Wenn die Produktdatenschilder oder Gefahrenwarnschilder unleserlich werden oder sich ablösen, sind diese sofort zu ersetzen.
- Das Produkt darf nur von geschulten Fachkräften und nur in Industrieumgebungen installiert, bedient und gewartet werden.

Allgemeine Sicherheitshinweise

⚠ **WARNUNG Lesen Sie sämtliche Sicherheitswarnungen und Anweisungen durch. Nichtbeachtung der Sicherheitshinweise und Anweisungen kann zu elektrischem Schlag, Brand und/oder schweren Personenschäden führen.**

Bewahren Sie alle Warnhinweise und Anweisungen zur künftigen Verwendung auf.

Um die Gefahr einer Verletzung so gering wie möglich zu halten, haben Personen, die dieses Werkzeug gebrauchen, installieren, reparieren, warten, Zubehör austauschen oder sich in der Nähe des Werkzeugs aufhalten, die folgenden Anweisungen zu beachten.

Bei der Verwendung von elektrischen Geräten sind stets grundlegende Sicherheitsvorkehrungen (darunter die folgenden Punkte) zu befolgen, um das Risiko von Bränden, Stromschlag und Verletzungen möglichst minimal zu halten.

Es ist unser Anliegen, Geräte herzustellen, die Sie bei der Arbeit sicher und wirksam unterstützen. Der Hauptverantwortliche für Ihre Sicherheit sind SIE. Sorgfalt und Umsicht sind der beste Schutz vor Verletzungen. Diese Sicherheitshinweise enthalten einige der wichtigsten Gefahrenquellen; sie können jedoch nicht alle möglichen Gefahren abdecken.

⚠ **WARNUNG Stromschlaggefahr**

Dieses Gerät sollte nur von qualifizierten und geschulten Bedienern installiert, eingestellt oder benutzt werden.

ⓘ Für zusätzliche Sicherheitshinweise folgende Unterlagen/ Instanzen zu Rate ziehen:
• Weitere Unterlagen und Informationen, die dem Gerät beiliegen.
• Arbeitgeber, Gewerkschaft und/oder Fachverband.
• Ergänzende Hinweise zu Arbeitsschutz und Sicherheit am Arbeitsplatz auf folgenden Webseiten:
• http://www.osha.gov (USA)
• https://osha.europa.eu/ (Europa)

Vorgesehener Verwendungszweck

Dieses Produkt ist zum Antrieb, der Überwachung und Steuerung der Desoutter Werkzeugreihe vorgesehen. Sonstige Verwendungen sind unzulässig.

Nur zur Verwendung in Innenräumen.

EMV-GEBRAUCHSEINSCHRÄNKUNG: NUR FÜR DEN INDUSTRIELLEN GEBRAUCH.

Produktspezifische Anweisungen

Beschreibung

Im gesamten Dokument bezieht sich der Begriff **AXON DRIVE** auf das **AXD-Modell** oder eine andere zukünftige Variante.

Siehe *Schema 2*.

Artikel	Beschreibung
1 (*)	USB-C-Buchse
2 (*)	USB-A-Buchse
3 (*)	Ethernet-Buchsen
4 (*)	Feldbus-Port
5 (*)	M8-Steckverbinder
6	Werkzeugausgang
7	Strombuchse
8	Schutzschalter
9	Melde-LED
10	Betriebs-LED
11 (*)	AXON-MODUL-Schnittstelle

(*) Shunt-Anschluss / Staubkappe nicht abgebildet.

Verwendete Symbole

⎓	Gleichstrom
⏚	Erdungsklemme
⏚	Schutzleiterklemme
|	Ein (Stromversorgun)
○	Aus (keine Stromversorgung)
⚠	Achtung, Stromschlaggefahr
♨	Achtung, heiße Oberfläche
⚠	Achtung: Immer wenn dieses Symbol zu sehen ist, muss die Dokumentation zurate gezogen werden, um die Art des potenziellen Risikos sowie Maßnahmen zu dessen Vermeidung zu ermitteln.

Installation

Montage des AXON DRIVES

Siehe *Schema 3*

⚠ **WARNUNG Decken Sie das Produkt nicht ab**

Das Produkt darf weder eingehaust noch abgedeckt werden.

⚠ **VORSICHT Risiko des Fallens des Gerätes**

Halten Sie den AXON DRIVE während der Installation gut fest.

⚠ **WARNUNG Der AXON DRIVE muss so installiert werden, dass das Stromkabel im Notfall leicht getrennt werden kann, falls nötig.**

ⓘ Der AXON DRIVE sollte für optimale Leistung vertikal montiert werden. Dies ermöglicht einen optimalen Luftstrom und Wärmetransfer.

1. Platzieren Sie den AXON DRIVE so, dass der blaue Fehlerstromschutzschalter und die Testtaste:
   - Visuell inspiziert werden können (EIN-/AUS-Zustand).
   - Leicht zugänglich sind (Strom EIN/AUS und Test).
2. Installieren Sie den AXON DRIVE (3) mit Bolzen (1) an einem Montagegestell oder einer Wand (2).

ⓘ
- Verwenden Sie M6-Innensechskantschlüssel und Unterlegscheiben.
- Ziehen Sie die Bolzen mit einem Drehmoment von 9 Nm fest.

ⓘ Siehe AXON DRIVE Systemproduktanweisungen **6159990870** für Details zum Montageverfahren und der Liste geeigneten Zubehörs.

HINWEIS Sorgen Sie dafür, dass alle Schutzabdeckungen und Staubkappen am AXON DRIVE-System installiert sind, wenn es nicht in Verwendung ist.

Siehe *Schema 14*.

Einrichtung

Anschluss an die AC-Eingabestromversorgung

ⓘ Verwenden Sie nur eines der Stromkabel, die im Kapitel Erforderliches Zubehör angegeben sind.

Siehe *Schema 6*.

Stecken Sie das Stromkabel (2) in die Strombuchse (1) und an das Stromnetz.

Anschluss des Werkzeugkabels

ⓘ Siehe Benutzerhandbuch des Werkzeugs, um das entsprechende Werkzeugkabel auszuwählen und seine Kompatibiltät mit dem AXON DRIVE zu verifzieren.

Siehe *Schema 4*.

1. Entfernen Sie die Staubkappe des Werkzeuganschlusses.
2. Stecken Sie das Werkzeugkabel (2) in den Werkzeuganschluss (1) und das Werkzeug.

⚠ **WARNUNG Installieren Sie immer die Staubkappe des Werkzeuganschlusses am Werkzeuganschluss, nachdem Sie das Werkzeugkabel getrennt haben.**

Verbindung mit Ethernet-Port

Siehe *Schema 5*.

ⓘ Verwenden Sie für die Ethernet-Verbindung nur ein geschirmtes Kabel.

1. Entfernen Sie die Staubkappe der Ethernet-Buchse.
2. Stecken Sie das Ethernet-Kabel (2) in einen der Ethernet-Ports (1) der Steuerung und das externe Gerät (Computer, CONNECT etc.).

ⓘ Siehe Dokument **6159990870** für Anweisungen zur korrekten Einrichtung des externen Geräts.

⚠ **WARNUNG Platzieren Sie immer die Staubkappe der Ethernet-Buchse wieder auf der Ethernet-Buchse, nachdem Sie das Ethernet-Kabel getrennt haben.**

Verbindung mit USB-A- und USB-C-Port

Siehe *Schema 8* und *Schema 9*.

ⓘ Verwenden Sie für die USB-Verbindung nur ein geschirmtes Kabel.

1. Entfernen Sie die Staubkappe der USB-Buchse.
2. Stecken Sie das USB-Kabel (2) in einen der USB-Ports (1) des AXON DRIVE und in das externe Gerät (Computer,...).

ⓘ Siehe Dokument **6159990870** für Anweisungen zur korrekten Einrichtung des externen Geräts.

⚠ **WARNUNG Platzieren Sie immer die Staubkappe der USB-Buchse wieder auf der USB-Buchse, nachdem Sie das USB-Kabel getrennt haben.**

Verbindung des AXON MODULES

Siehe *Schema 13*.

1. Bringen Sie den Schutzschalter in die AUS-Position. Siehe *Schema 10*.
2. Warten Sie, bis alle LEDs ausgeschaltet sind.
3. Verwenden Sie ein Werkzeug, um die Klammern der Abdeckung (1) an der linken Seite eine nach der anderen zu schieben.

   ⓘ Das Werkzeug kann ein Schraubendreher oder ein ähnliches flaches Werkzeug sein.
4. Entfernen Sie die Anschlusskappe (5) vom AXON DRIVE-System (2).
5. Halten Sie das AXON MODULE (3) fest und setzehn Sie es in das AXON DRIVE-System (2) ein.
6. Drehen Sie den Knopf (4) in die Sperren-Position.

⚠ **WARNUNG Bewahren Sie die Anschlusskappe (5) und die Abdeckung (1) des AXON MODULES an einem sicheren Ort auf.**

Sie werden benötigt, wenn Sie das AXON MODULE vom AXON DRIVE entfernen

ⓘ Siehe AXON MODULE-Dokument für Anweisungen zur korrekten Einrichtung.

Verbinden des Feldbus-Moduls

Siehe *Schema 7*.

1. Bringen Sie den Schutzschalter in die AUS-Position. Siehe *Schema 10*.
2. Warten Sie, bis alle LEDs ausgeschaltet sind.
3. Entfernen Sie die Abdeckung vom AXON DRIVE.
4. Installieren Sie das Feldbus-Modul (2) am Anschluss (1).

⚠ **WARNUNG Platzieren Sie immer die Staubkappe des Feldbus-Ports wieder auf dem Feldbus-Port, nachdem Sie das Feldbus-Modul vom AXON DRIVE entfernt haben.**

Prüfen Sie, dass die Feldbus-Abdeckung sich an Ort und Stelle befindet.

⚠ **WARNUNG Wenn das Feldbus-Modul sich nicht an seinem Platz (1) befindet, muss die Abdeckung an Ort und Stelle verbleiben.**

Verbindung mit dem M8-Anschluss

ⓘ Wenn die QuickStop-Eingabe NIEDRIG ist, ist die Stromstufe des AXON DRIVE deaktiviert. Der Motor kann nicht drehen, unabhängig vom Betriebsmodus der System-Firmware. Wenn die QuickStop-Eingabe HOCH ist, ist die Stromstufe des AXON DRIVE aktiviert. Der Motor kann von der AXON DRIVE-System-Firmware gedreht werden.

Der Betrieb des QuickStop-Signals zur selben Zeit wie das Zyklus starten-Signal (unabhängig von der Antriebsart) ermöglicht die Einrichtung eines redundanten Systems. So wird verhindert, dass der Motor unerwartet startet und der gewünschte Motorstopp garantiert.

1. Entfernen Sie den Shunt-Anschluss vom AXON DRIVE-System.
2. Stecken Sie das externe Kabel (1) in das AXON DRIVE-System und in das externe Gerät (2).

⚠ **WARNUNG Wenn keine Verbindung mit einem externen Gerät benötigt wird, muss der Shunt-Anschluss an Ort und Stelle verbleiben**

ⓘ Siehe Dokument **6159990870** für Anweisungen zur korrekten Verkabelung mit externen Geräten.

Bedienung

Einschalten des AXON DRIVES

Siehe *Schema 10*.

Bringen Sie den Schutzschalter in die EIN-Position (1).

ⓘ Melde-LEDs (2) blinken während des Einschaltens des AXON DRIVE. Der AXON DRIVE ist betriebsbereit, sobald die Status-LED (3) nicht mehr blinkt und alle Melde-LEDs (2) ausgeschaltet sind.

Ausschalten des AXON DRIVES

Siehe *Schema 10*.

Bringen Sie den Schutzschalter in die AUS-Position (1).

ⓘ Entfernen Sie das Stromkabel (2) vom AXON DRIVE (1) für den Fall einer kompletten Unterbrechung der Stromversorgung. Siehe *Schema 6*.

Entfernen des AXON MODULES

Siehe *Schema 13*.

1. Bringen Sie den Schutzschalter in die AUS-Position. Siehe *Schema 10*.
2. Warten Sie, bis alle LEDs ausgeschaltet sind.
3. Drehen Sie den Knopf (4) in die Entsperren-Position.
4. Halten Sie das AXON MODULE (3) fest und entfernen Sie es aus dem AXON DRIVE (2).
5. Bringen Sie die Kappe (5) an der AXON DRIVE-Schnittstelle (2) an.
6. Bringen Sie die Abdeckung (1) am AXON DRIVE (2) an.

⚠ **WARNUNG Platzieren Sie immer die Anschlusskappe (5) und die Abdeckung (1) des AXON MODULES auf dem AXON DRIVE, nachdem Sie das AXON MODULE entfernt haben.**

ⓘ Siehe Produktanweisungen **6159990870** des AXON DRIVE-Systems für weitere Details zur Einrichtung.

Instandhaltung und Wartung

Wartungsanweisungen

Nehmen Sie vor der Ausführung irgendwelcher Wartungsarbeiten Folgendes vor:

1. Schalten Sie das AXON DRIVE-System aus.
2. Das Netzkabel trennen
3. Das Werkzeugkabel trennen

ⓘ Siehe Produktanweisungen 6159990870 des AXON DRIVE-Systems für weitere Details.

⚠ **WARNUNG Stromschlaggefahr**

- ► Trennen Sie das Werkzeug von der Stromversorgung und warten Sie 10 Minuten, bevor Sie irgendwelche Wartungsarbeiten ausführen. Wenn die Wartezeit von 10 Minuten nicht eingehalten wird, können noch nicht entladene Kondensatoren einen Stromschlag verursachen.
- ► Prüfen Sie vor erneuter Inbetriebsetzung des Geräts, dass die Haupteinstellungen nicht geändert wurden und sämtliche Sicherheitsvorrichtungen ordnungsgemäß funktionieren.
- ► Verwenden Sie ausschließlich Original-Ersatzteile.

- Wartungsarbeiten dürfen nur von entsprechend qualifizierten Fachkräften ausgeführt werden.
- Reinigen Sie die Außenflächen des Geräts bei Bedarf mit einem trockenen Tuch.
- Prüfen Sie die korrekte Funktion des Schutzschalters.
- Prüfen Sie, dass die Software aktuell ist. Falls nicht, aktualisieren Sie die Software.

ⓘ Siehe Produktanweisungen 6159990870 des AXON DRIVE-Systems für weitere Details.

Nach der Wartung gehen Sie wie folgt vor:

1. Prüfen Sie, dass alle Teile korrekt installiert sind
2. Prüfen Sie, dass das Stromkabel korrekt installiert ist
3. Prüfen Sie, dass das Werkzeugkabel korrekt installiert ist
4. Schalten Sie den AXON DRIVE ein.

Elektrische Sicherheit

- **Geerdete Geräte müssen mit vorschriftsgemäß installierten und geerdeten Steckdosen verbunden werden. Entfernen Sie den Erdungsstift niemals. Manipulieren Sie den Stecker in keiner Weise. Verwenden Sie keine Adapterstecker.** Setzen Sie sich mit einem qualifizierten Elektriker in Verbindung, falls Sie an der sachgemäßen Erdung der Steckdose zweifeln. Im Falle einer elektrischen Gerätestörung kann über den geringen Widerstand der Erdung die Elektrizität vom Gerät abfließen und dadurch die Person geschützt werden. Gilt nur für Class I-Geräte (geerdet).
- Eine Nichtbeachtung der Bedienungsanweisungen kann die Sicherheit des Geräts beeinträchtigen.
- Verwenden Sie zum Anschluss an das Netz ausschließlich das mit dem AXON DRIVE-System gelieferte Kabel, und verwenden Sie zum Anschluss an die Steuerung grundsätzlich nur das mit dem AXON DRIVE-System gelieferte Kabel. Modifizieren Sie die Kabel auf keinerlei Weise und verwenden Sie sie nicht für irgendwelche anderen Zwecke. Verwenden Sie ausschließlich Original-Ersatzteile.
- Bei Missachtung dieser Anweisungen besteht Stromschlaggefahr.
- Dieses Produkt darf nicht in explosiver Umgebung verwendet werden.

- **Vermeiden Sie Körperkontakt mit geerdeten Oberflächen wie Rohren, Heizkörpern, Öfen und Kühlschränken.** Es besteht erhöhte Stromschlaggefahr, wenn Ihr Körper geerdet ist.
- **Setzen Sie das Gerät niemals Regen, Wasser oder Feuchtigkeit aus.** Wasser im Gehäuseinneren erhöht die Stromschlaggefahr. Dieser Hinweis gilt nicht für Geräte, die als wasserdicht oder spritzwasserfest eingestuft sind.
- Um elektrische Störeinflüsse zu minimieren, verwenden Sie das Gerät so weit wie möglich von elektrischen Störstrahlungen entfernt (Lichtbogenschweißausrüstung usw.).
- Entfernen Sie das Stromkabel vom AXON DRIVE für den Fall einer kompletten Unterbrechung der Stromversorgung.
- Zweckentfremden Sie das Stromkabel niemals. Tragen Sie das Gerät niemals am Kabel. Versuchen Sie nicht, den Stecker durch Ziehen am Kabel aus der Steckdose zu entfernen. Halten Sie das Kabel fern von Hitze, Öl, scharfen Kanten oder beweglichen Teilen. Tauschen Sie beschädigte Kabel umgehend aus. Beschädigte Kabel erhöhen die Stromschlaggefahr.
- Bei gleichzeitiger Verwendung von Schweißausrüstung muss das Werkstück während des Schweißvorgangs separat geerdet werden. Dadurch wird verhindert, dass der Rückstrom durch die Erdkabel der Steuerung fließt, falls die Rückleitungen für die Schweißausrüstung nicht ordnungsgemäß am Werkstück angebracht wurden. Desoutter empfiehlt, dass die für die Erdung verwendete Leiterfläche mindestens genauso groß ist wie die Rückleitung für die verwendete Schweißausrüstung.

ⓘ Das AXON DRIVE-System ist mit einem Fehlerstromschutzschalter ausgestattet, der dazu dient, den Bediener vor Stromschlägen zu schützen.

Betätigen Sie einmal pro Monat den gelben Fehlerstromschutzschalter, um zu prüfen, ob eine ordnungsgemäße Fehlerstromerfassung erfolgt. Bringen Sie den blauen Fehlerstromschutzschalter in Ein-Stellung, um das AXON DRIVE-System erneut zu starten.

Schilder und Aufkleber

Am Produkt befinden sich Schilder und Aufkleber, die wichtige Angaben zur Personensicherheit und Produktwartung enthalten. Die Schilder und Aufkleber müssen immer gut leserlich sein. Neue Schilder und Aufkleber können mithilfe der Ersatzteilliste bestellt werden.

s011050

Nützliche Informationen

Website

Informationen zu unseren Produkten, Zubehör, Ersatzteilen und Veröffentlichungen finden Sie auf der Internetseite von Desoutter.

Besuchen Sie: www.desouttertools.com.

Informationen über Installationsanleitungen

Detaillierte Bedienungsanleitungen, Hinweise zur Installation und die aktuellsten Handbücher sind erhältlich unter https://www.desouttertools.com/resource-centre.

Informationen über Ersatzteile

Explosionszeichnungen und Ersatzteillisten stehen unter dem Service-Link bei www.desouttertools.comzur Verfügung.

Herkunftsland

France

Sicherheitsdatenblätter MSDS/SDS

In den Sicherheitsdatenblättern werden die von Desoutter vertriebenen chemischen Produkte beschrieben.

Weitere Informationen finden Sie auf der Internetseite von Desoutter unter https://www.desouttertools.com/legal/sds.

Copyright

© Copyright 2024, Ets Georges Renault, 38 rue Bobby Sands, 44818 Saint Herblain, France

Alle Rechte vorbehalten. Jeglicher nicht autorisierte Gebrauch sowie das Kopieren der Inhalte ganz oder in Teilen ist verboten. Dies gilt insbesondere für Handelsmarken, Modellbezeichnungen, Artikelnummern und Zeichnungen. Verwenden Sie ausschließlich Originalbauteile. Schäden oder Fehlfunktionen, die durch den Einsatz unzulässiger Teile entstehen, sind von der Garantie oder Produkthaftung ausgeschlossen.

Datos técnicos

Fuente de alimentación

Equipo de sobretensión de categoría II

Tensión de entrada (V)	100-120(*)/ 220-240 (Monofásica)
Frecuencia (Hz)	50/60

⚠ **PRECAUCIÓN**

(*) Los motores EB10 no son compatibles con la fuente de alimentación de 110 V. Para los motores EB10, convierta la tensión a 230 V.

ⓘ Las fluctuaciones del suministro eléctrico no deben superar +/- 10 % de la tensión nominal

Consumo de energía

Consumo máximo de energía (kVA)	3,7
240 V / I máx	16 A

Características de los conectores de salida

Consulte *Esquema 2*.	Tensión	Corriente máx.
USB-A (2)	5 V ⎓	500 mA
USB-C (1)	5 V ⎓	500 mA
Conector M8 (5)	24 V ⎓	150 mA

Condiciones de almacenamiento y de uso

Temperatura de almacenamiento	De −20 a +70 °C(de -4 a +158 °F)
Temperatura de funcionamiento	De 0 a 45 °C(de +32 a 113 °F)
Humedad de almacenamiento	De 0 a 95 % HR (sin condensación)
Humedad de funcionamiento	De 0 a 90 % HR (sin condensación)
Altitud de hasta	2000 m (6562 feet)
Utilizable en entornos con contaminación de nivel 2	

Accesorios requeridos

Cable de alimentación (deben solicitarse por separado)

Zona	Longitud M	Longitud Ft.	Designación
Europa	2,5	8,20	6159170690
Reino Unido	2,5	8,20	6159170700
China	2,5	8,20	6159170610

Módulo Fieldbus opcional

Módulo Fieldbus (debe solicitarse por separado)

Módulos	Designación
Módulo ProfiBus	6159275950
Módulo ProfiNet (1 puerto)	6159275960
Módulo ProfiNet M40 (2 puertos)	6159275970
Módulo ProfiNet IRT M40 (2 puertos)	6159275070
Módulo DeviceNet	6159275599
Módulo CC-Link	6159275598
Módulo EtherNet IP M30	6159275940
Módulo Modbus TCP	6159276150
Módulo EtherNet IP M40	6159279380

Declaraciones

Interferencia de radio

Este es un producto de categoría A. En entornos domésticos este producto puede causar interferencias de radio.

RAEE

Información referente a los **Residuos de Aparatos Eléctricos y Electrónicos** (RAEE):
Este producto y su información cumplen los requisitos de la directiva/normativa RAEE (2012/19/EU), y deben manipularse según sus disposiciones.

El producto está marcado con el símbolo siguiente:

Los productos marcados con el símbolo de un contenido de basuras con ruedas tachado y una barra negra única debajo, contienen partes que se deben manipular de conformidad con la directiva/normativa RAEE. El producto completo, o las piezas RAEE, pueden enviarse a su «Centro de atención al cliente» para su manipulación.

Información relacionada con el Artículo 33 en REACH

El Reglamento europeo (UE) n.º 1907/2006 relativo al registro, evaluación, autorización y restricción de la sustancias y preparados químicos (REACH) define, entre otras cosas, los requisitos relacionados con la comunicación en la cadena de suministro. El requisito de información también es aplicable a los productos que contengan las llamadas Sustancias muy preocupantes (la «Lista de candidatos»). El 27 de junio de 2018 se añadió el plomo (CAS n.º 7439-92-1) a la Lista de candidatos.

De acuerdo con lo mencionado anteriormente, el objetivo del presente documento es informarle de que determinados componentes eléctricos y mecánicos en el producto pueden contener plomo. El presente documento es de conformidad con la legislación sobre restricción de sustancias actual y se basa en las exenciones legítimas en la Directiva RoHS (2011/65/UE). No se producirán fugas de plomo ni mutará a partir del producto durante el uso normal y la concentración de plomo en el producto completo se encuentra bastante por debajo del límite umbral aceptable. Tenga en cuenta los requisitos locales sobre el desecho del plomo al final de la vida útil del producto.

Requisitos regionales

⚠ **ADVERTENCIA**

Este producto le puede exponer al plomo, considerado por el Estado de California como causante de cáncer y de malformaciones congénitas u otros daños reproductivos. Para más información visite

https://www.p65warnings.ca.gov/

Seguridad

CONSERVAR - ENTREGAR AL USUARIO

⚠ **ADVERTENCIA Lea todas las advertencias, instrucciones, ilustraciones y especificaciones de seguridad suministradas con esta herramienta motorizada.**

Si no se siguen todas las instrucciones que se indican a continuación pueden producirse descargas eléctricas, incendios o graves daños personales.

Guarde todas las advertencias e instrucciones para futuras consultas.

⚠ **ADVERTENCIA Respete siempre todas las normas de seguridad relativas a la instalación, funcionamiento y mantenimiento de acuerdo a la legislación local.**

Declaración de uso

- Solo para uso profesional.
- No se debe modificar ningún aspecto de este producto ni de sus accesorios.
- No utilice este producto si está dañado.
- Si los datos del producto o las señales de advertencia de peligro en el producto dejan de ser legibles o se desprenden, sustitúyalas sin demora.
- Solo personal cualificado puede instalar, operar y realizar servicios en el producto en un entorno industrial.

Instrucciones generales de seguridad

⚠ **ADVERTENCIA Lea todas las advertencias de seguridad y todas las instrucciones. El incumplimiento de estas advertencias e instrucciones puede dar lugar a descargas eléctricas, incendios y/o lesiones graves.**

Guarde todas las advertencias e instrucciones para futuras consultas.

Con el fin de reducir el riesgo de lesión, toda persona que utilice, instale, repare, mantenga, cambie accesorios o trabaje cerca de esta herramienta debe leer y comprender estas instrucciones antes de llevar a cabo cualquiera de las tareas antes mencionadas.

Al utilizar equipos eléctricos, siempre se deben tomar ciertas precauciones de seguridad para evitar el riesgo de incendio, descargas eléctricas y lesiones graves.

Nuestro objetivo es producir equipos que le ayuden a trabajar de un modo eficaz y seguro. USTED es el dispositivo de seguridad más importante de este equipo y de cualquier otro. Su atención y sentido común son la mejor protección para evitar lesiones. Es imposible cubrir aquí todos los riesgos, pero hemos intentado resaltar algunos de los más importantes.

⚠ **ADVERTENCIA Riesgo de descarga eléctrica**

Solo operarios cualificados y formados deben instalar, ajustar o utilizar este equipo.

ⓘ Si desea obtener información adicional sobre seguridad, consulte:
• La documentación e información que acompaña al equipo.
• Su empleado, sindicato y/o asociación comercial.
• Asimismo, podrá encontrar más información sobre seguridad y salud de los trabajadores en los siguientes sitios web:
• http://www.osha.gov (EE. UU.)
• https://osha.europa.eu/ (Europa)

Uso previsto

Este producto está diseñado para ser utilizado para alimentar, vigilar y controlar la gama de herramientas Desoutter. No se permite ningún otro uso.

Solamente para uso en interiores.

RESTRICCIÓN DE USO DE CEM: SOLO PARA USO INDUSTRIAL.

Instrucciones específicas para el producto

Descripción

En todo el documento, el término **AXON DRIVE** hace referencia al **modelo AXD** o a cualquier variante futura.

Consulte *Esquema 2*.

Elemento	Descripción
1 (*)	Toma USB-C
2 (*)	Enchufe USB-A
3 (*)	Tomas Ethernet
4 (*)	Puerto de bus de campo
5 (*)	Conector M8
6	Conector de herramienta
7	Toma de suministro eléctrico
8	Diferencial
9	Informe LED
10	LED de encendido
11 (*)	Interfaz AXON MODULE

(*) no se muestra conector de derivación/tapa antipolvo

Símbolos utilizados

⎓	Corriente continua
⏚	Terminal de toma de tierra (tierra)
⏚	Terminal conductor protector
|	Encendido (alimentación)
○	Apagado (alimentación)
⚠	Precaución, posibilidad de descarga eléctrica
⚠	Precaución, superficie caliente
⚠	Precaución, se debe consultar la documentación todos los casos en que aparezca este símbolo para averiguar la naturaleza de los PELIGROS potenciales y cualquier medida que deba tomarse para evitarlos.

Instalación

Montar AXON DRIVE

Consulte el *esquema 3*.

⚠ **ADVERTENCIA No cubra el producto**

El producto no debe estar confinado ni cubierto.

⚠ **PRECAUCIÓN Riesgo de caída de equipo**

Sujete firmemente el AXON DRIVE durante la instalación.

⚠ **ADVERTENCIA El AXON DRIVE se debe instalar de forma que el cable de alimentación se pueda desconectar fácilmente si fuera necesario en caso de emergencia.**

ⓘ El AXON DRIVE se debe montar verticalmente para un rendimiento óptimo. Esto permite un flujo de aire y una transferencia de calor mejores.

1. Coloque el AXON DRIVE de forma que el interruptor azul GFI y el botón de prueba se puedan:
   - Controlar visualmente (estado encendido/apagado)
   - Acceder fácilmente (encendido/apagado de alimentación y prueba)
2. Instale el AXON DRIVE (3) con pernos (1) en el cuadro de montaje o en la pared (2).

ⓘ
- Utilice pernos allen M6 junto con arandelas planas.
- Aplique un par de 9 Nm para apretar los tornillos.

ⓘ Consulte las Instrucciones del producto del sistema AXON DRIVE **6159990870** para obtener datos sobre el procedimiento de montaje y la lista de accesorios adecuados.

AVISO Asegúrese de que todas las tapas de protección y tapas antipolvo están instaladas en el sistema AXON DRIVE si no se utiliza.

Consulte el *esquema 14*.

Configuración

Conectar a la alimentación eléctrica de entrada CA

ⓘ Utilice solo uno de los cables de alimentación indicados en el capítulo Accesorios requeridos.

Consulte el *esquema 6*.

Enchufe el cable de alimentación (2) a una toma de suministro eléctrico (1) y a la red eléctrica.

Conectar el cable de la herramienta

ⓘ Consulte el manual de usuario de la herramienta para seleccionar un cable de herramienta adecuado y comprobar la compatibilidad con AXON DRIVE.

Consulte *Esquema 4*.

1. Retire la tapa antipolvo del conector de herramienta.
2. Enchufe el cable de la herramienta (2) al conector de herramienta (1) y a la herramienta.

⚠ **ADVERTENCIA Instale siempre la tapa antipolvo del conector de herramienta en el conector de herramienta tras desconectar el cable de herramienta.**

Conectar al puerto Ethernet

Consulte *Esquema 5*.

ⓘ Utilice únicamente un cable apantallado para conexión Ethernet.

1. Retire la tapa antipolvo de la toma de Ethernet.
2. Enchufe el cables Ethernet (2) a uno de los puertos Ethernet (1) del controlador y al equipo externo (ordenador, CONNECT, etc.).

ⓘ Consulte el documento **6159990870** para obtener instrucciones para la configuración correcta del equipo externo.

⚠ **ADVERTENCIA Sustituya siempre la tapa antipolvo de la toma Ethernet en la toma Ethernet después de desconectar el cable Ethernet.**

Conectar a un puerto USB A y USB C

Consulte el *esquema 8* y el *esquema 9*.

ⓘ Utilice únicamente un cable apantallado para conexión USB.

1. Retire la tapa antipolvo de la toma de USB.
2. Enchufe el cable USB (2) a uno de los puertos USB (1) del AXON DRIVE y al equipo externo (ordenador, etc.).

ⓘ Consulte el documento **6159990870** para obtener instrucciones para la configuración correcta del equipo externo.

⚠ **ADVERTENCIA Sustituya siempre la tapa antipolvo de la toma USB en la toma USB después de desconectar el cable USB.**

Conectar AXON MODULE

Consulte *Esquema 13*.

1. Coloque el disyuntor de circuito en la posición OFF. Consulte *Esquema 10*.
2. Espere a que todos los leds se hayan apagado.
3. Utilice una herramienta para empujar los clips de la tapa (1) situados en el lado izquierdo uno tras otro.

   ⓘ La herramienta puede ser un destornillador o una herramienta plana similar.
4. Retire la tapa del conector (5) del sistema AXON DRIVE (2).
5. Sujete el AXON MODULE (3) e insértelo en el sistema AXON DRIVE (2).
6. Gire el botón (4) a la posición de bloqueo.

⚠ **ADVERTENCIA Conserve en un lugar seguro la tapa del conector AXON MODULE (5) y la cubierta (1).**

Serán necesarias para retirar el AXON MODULE del AXON DRIVE

ⓘ Consulte el documento AXON MODULE para recibir instrucciones para una configuración correcta.

Conectar el módulo Fieldbus

Consulte *Esquema 7*.

1. Coloque el disyuntor de circuito en la posición OFF. Consulte *Esquema 10*.
2. Espere a que todos los leds se hayan apagado.
3. Retire la cubierta del AXON DRIVE.
4. Instale el módulo Fieldbus (2) en el conector (1).

⚠ **ADVERTENCIA Coloque siempre la tapa antipolvo del puerto Fieldbus en el puerto Fieldbus tras retirar el módulo Fieldbus del AXON DRIVE.**

Comprobar que la cubierta del Fieldbus está colocada.

⚠ **ADVERTENCIA Cuando el módulo del Fieldbus no está en su ubicación (1), la cubierta debe estar colocada.**

Conectar al conector M8

ⓘ Cuando la entrada QuickStop es BAJA, la etapa de alimentación del AXON DRIVE está deshabilitada, el motor no puede rotar independientemente del modo de funcionamiento del firmware del sistema. Cuando la entrada QuickStop es ALTA, la etapa de alimentación del AXON DRIVE está habilitada, el motor puede rotar mediante el firmware del sistema AXON DRIVE.

Operar la señal QuickStop al mismo tiempo que la señal de iniciar ciclo (independientemente del método de accionamiento) permite configurar un sistema redundante, lo que evita que el motor arranque de forma imprevista y garantiza la parada de motor deseada.

1. Retire el conector de derivación del sistema AXON DRIVE.
2. Enchufe el cable externo (1) al sistema AXON DRIVE y al dispositivo externo (2).

⚠ **ADVERTENCIA Cuando no se requiere ninguna conexión al dispositivo externo, el conector de derivación debe permanecer en su sitio**

ⓘ Consulte el documento **6159990870** para obtener instrucciones para un cableado correcto con el equipo externo.

Funcionamiento

Encender AXON DRIVE

Consulte *Esquema 10*.

Coloque el disyuntor de circuito en la posición ON (1).

ⓘ Los leds informativos (2) parpadean durante el encendido del AXON DRIVE. El AXON DRIVE está listo para operar una vez que el led de estado (3) permanezca fijo y todos los leds informativos (2) estén apagados.

Apagar AXON DRIVE

Consulte *Esquema 10*.

Coloque el disyuntor de circuito en la posición OFF (1).

ⓘ Retire el cable de alimentación (2) del AXON DRIVE (1) en caso de desconexión completa del suministro eléctrico. Consulte el *esquema 6*.

Retirar el AXON MODULE

Consulte *Esquema 13*.

1. Coloque el disyuntor de circuito en la posición OFF. Consulte *Esquema 10*.
2. Espere a que todos los leds se hayan apagado.
3. Gire el botón (4) a la posición de desbloqueo.
4. Sujete el AXON MODULE (3) y retírelo del AXON DRIVE (2).
5. Instale la tapa (5) en la interfaz AXON DRIVE (2).
6. Instale la cubierta (1) en el AXON DRIVE (2).

⚠ **ADVERTENCIA Coloque siempre la tapa de conector AXON MODULE (5) y la cubierta (1) en el AXON DRIVE tras retirar el AXON MODULE.**

ⓘ Consulte las Instrucciones del producto del sistema AXON DRIVE **6159990870** para más información sobre la configuración.

Servicio y mantenimiento

Instrucciones de mantenimiento

Antes de realizar cualquier tarea de mantenimiento, haga lo siguiente:

1. Apague el sistema AXON DRIVE.
2. Desconecte el cable de alimentación
3. Desconecte el cable de herramienta

ⓘ Consulte las Instrucciones del producto del sistema AXON DRIVE 6159990870 para más información.

⚠ **ADVERTENCIA Riesgo de descargas eléctricas**

- ► Desconecte la fuente de alimentación y espere 10 minutos antes de comenzar las operaciones de servicio. Si no espera 10 minutos puede tener como resultado descargas eléctricas de condensadores no descargados.
- ► Antes de volver a poner en servicio el equipo, compruebe que no se hayan modificado sus ajustes principales y que los dispositivos de seguridad funcionan bien.
- ► Utilice solo recambios autorizados.

- Sólo el personal cualificado deberá realizar las labores de mantenimiento.
- Si fuera necesario, limpie los paneles externos del sistema con un paño seco.
- Compruebe que el disyuntor funcione correctamente.
- Compruebe que el software está actualizado, si no fuera el caso, actualice el software.

ⓘ Consulte las Instrucciones del producto del sistema AXON DRIVE 6159990870 para más información.

Una vez completado el mantenimiento, realice lo siguiente:

1. Compruebe que todas las piezas están instaladas correctamente
2. Compruebe que el cable de alimentación está instalado correctamente
3. Compruebe que el cable de la herramienta esté instalado correctamente
4. Encienda el AXON DRIVE.

Seguridad eléctrica

- **Los equipos que dispongan de toma de tierra deberán conectarse a una toma debidamente instalada y con toma de tierra, que cumpla la normativa correspondiente. No retire nunca el terminal de tierra ni realice ninguna otra modificación en el enchufe. No utilice adaptadores.** Si no está seguro de que la toma es-

té correctamente conectada a tierra, consulte a un electricista cualificado. En el caso de que el sistema electrónico del equipo deje de funcionar o no funcione correctamente, la toma de tierra proporcionará una trayectoria de baja resistencia para alejar la electricidad del usuario. Aplicable solamente a equipos de Clase I (con toma de tierra).

- El incumplimiento de estas instrucciones de funcionamiento puede afectar a la seguridad del equipo.
- Utilice solo el cable suministrado con el sistema AXON DRIVE para conectarlo a la red eléctrica y el cable suministrado con la herramienta para su conexión al sistema AXON DRIVE. No modifique los cables ni los use para otros fines. Utilice solo recambios autorizados.
- Si no se siguen todas las instrucciones pueden producirse descargas eléctricas.
- No debe utilizarse en atmósferas explosivas.
- **Evite el contacto físico con superficies conectadas a tierra como tuberías, radiadores, hornos y frigoríficos.** El riesgo de sufrir una descarga eléctrica aumenta si su cuerpo está conectado a tierra.
- **No exponga el equipo a la lluvia ni a la humedad.** Al entrar agua en el interior del equipo aumenta el riesgo de que se produzcan descargas eléctricas. Estas instrucciones no se aplican a equipos clasificados como herméticos o impermeables.
- Para que la interferencia eléctrica sea mínima, sitúe el equipo lo más lejos posible de fuentes de señales eléctricas (p. ej., equipos de soldadura por arco, etc.).
- Retire el cable de alimentación del AXON DRIVE en caso de desconexión completa del suministro eléctrico.
- No tire del cable de alimentación. No tire nunca del cable de alimentación para mover el equipo ni para desconectarlo. Mantenga el cable alejado de calor, aceite, bordes afilados o piezas móviles. Cambie los cables dañados inmediatamente. Los cables dañados aumentan el riesgo de que se produzcan descargas eléctricas.
- Cuando se trabaja simultáneamente con equipamiento de soldadura, la pieza de trabajo debe conectarse a tierra por separado mientras la soldadura está en curso. Con esto se evita el retorno de corriente que pasa a través de los cables de tierra del sistema, en caso de que las líneas de retorno del equipo de soldadura no se hayan montado correctamente en la pieza de trabajo. Desoutter recomienda que la conexión a tierra se realice con un área de conductor que sea del mismo tamaño que la línea de retorno del equipo de soldadura del equipo que se está utilizando.

ⓘ El sistema AXON DRIVE está equipado con un disyuntor diferencial para proteger al operador de descargas eléctricas.

Una vez al mes, accione el pulsador GFI (1) para comprobar que la detección de fuga de corriente funciona correctamente. Encienda el interruptor GFI (2) para reiniciar el sistema AXON DRIVE.

Señales y etiquetas

El producto está equipado con signos y adhesivos que contienen información importante sobre seguridad personal y mantenimiento del producto. Los signos y los adhesivos deben ser fácilmente legibles en todo momento. Pueden solicitarse signos y adhesivos nuevos utilizando la lista de repuestos.

s011050

Información de utilidad

Sitio de Internet

Puede encontrar información relacionada con nuestros productos, accesorios, piezas de repuesto y material impreso en el sitio web Desoutter.

Visite: www.desouttertools.com.

Información sobre manuales de instalación

Tiene a su disposición instrucciones de funcionamiento, instalación y actualización en https://www.desouttertools.com/resource-centre.

Información sobre los repuestos

Tiene a su disposición vistas de despiece y listas de repuestos en el enlace de servicio en www.desouttertools.com.

País de origen

France

Hojas de datos de seguridad de MSDS/SDS

Las fichas de datos de seguridad describen los productos químicos vendidos por Desoutter.

Consulte el sitio web de Desoutter para más información https://www.desouttertools.com/legal/sds.

Copyright

© Copyright 2024, Ets Georges Renault, 38 rue Bobby Sands, 44818 Saint Herblain, France

Todos los derechos reservados. Queda prohibido el uso autorizado o la copia total o parcial del presente contenido. En particular, esta prohibición se aplica a las marcas comerciales, las denominaciones de los modelos, los números de referencia y los gráficos. Utilice sólo piezas autorizadas. Cualquier daño o avería causada por el uso de piezas no autorizadas quedará excluido de la Garantía o la Responsabilidad de producto.

Dados técnicos

Fonte de Alimentação

Categoria de sobretensão II do equipamento

Tensão de Entrada (V)	100-120(*)/ 220-240 (Monofásico)
Frequência (Hz)	50/60

⚠ **CUIDADO**

(*) Os motores EB10 não são compatíveis com alimentação de 110 V. Para motores EB10, converta a tensão para 230 V.

ⓘ As flutuações na fonte de alimentação não devem exceder +/-10% da tensão nominal.

Consumo de Energia

Potência Máxima Consumida (kVA)	3,7
240 V / I máx.	16 A

Características dos Conectores de Saída

Tipo Consulte o *Esquema 2*.	Tensão	Corrente máxima
USB-A (2)	5 V ⎓	500 mA
USB-C (1)	5 V ⎓	500 mA
Conector M8 (5)	24 V ⎓	150 mA

Armazenamento e condições de uso

Temperatura de armazenamento	−20 a +70 °C (−4 a +158 °F)
Temperatura de funcionamento	0 a 45 °C (32 a 113 °F)
Umidade de armazenamento	0 a 95% de UR (sem condensação)
Umidade de funcionamento	0 a 90 % de UR (sem condensação)
Altitudes até	2000 m (6562 ft)
Utilização em ambientes com grau de poluição 2	

Acessórios necessários

Cabo de Alimentação (pedido separadamente)

Área	Comprimento M	Comprimento Ft.	Número da Peça
Europa	2,5	8,20	6159170690
Reino Unido	2,5	8,20	6159170700
China	2,5	8,20	6159170610

Módulo Fieldbus Opcional

Barramento Fieldbus (pedido separadamente)

Módulos	Número da Peça
Módulo Profibus	6159275950
Módulo ProfiNet (1 porta)	6159275960
Módulo ProfiNet M40 (2 portas)	6159275970
Módulo ProfiNet IRT M40 (2 portas)	6159275070
Módulo DeviceNet	6159275599
Módulo CC-Link	6159275598
Módulo EtherNet/IP M30	6159275940
Módulo ModBus/TCP	6159276150
Módulo EtherNet/IP M40	6159279380

Declarações

Interferência de rádio

Este é um produto de classe A. Em um ambiente doméstico, este produto pode causar interferência de rádio.

WEEE

Informações relativas aos **Resíduos de Equipamentos Elétricos e Eletrônicos** (WEEE):
Este produto e suas informações cumprem os requisitos da diretiva/regulamentações de WEEE (2012/19/EU) e devem ser tratados em conformidade com esta diretiva/regulamentações.

O produto está marcado com o símbolo a seguir:

Produtos com o símbolo de uma recipiente para resíduos marcados com um X e uma barra única na cor preta embaixo deste devem ser manuseados em conformidade com a diretiva/regulamentações de WEEE. Todo o produto ou peças de WEEE podem ser enviados à sua “Central de Atendimento ao Cliente” para manuseio.

Informações a respeito do Artigo 33 do REACH

O European Regulation (UE) nº 1907/2006, sobre Registros, Avaliação, Autorização e Restrição de Produtos Químicos (REACH), define, entre outras coisas, os requisitos relacionados à comunicação na cadeia de fornecimento. O requisito das informações aplica-se também a produtos que contêm as chamadas Substâncias de Preocupação muito elevada (a “Lista de Candidatos”). No dia 27 de junho de 2018 foi acrescentado à Lista de Candidatos o metal chumbo (CAS nº 7439-92-1).

Conforme o que foi dito acima, o objetivo do presente documento é informar que determinados componentes elétricos e mecânicos do produto podem conter o metal chumbo. Isto está em conformidade com a atual legislação de restrição de substâncias e baseia-se em exceções legítimas da Diretiva RoHS (2011/65/EU). Não ocorre vazamento ou mutação do chumbo a partir do produto durante uso normal e a concentração do metal chumbo no produto completo fica bem abaixo do limite aplicável. Também deve-se levar em conta os requisitos locais relacionados ao descarte de chumbo no final da vida útil do produto.

Requisitos regionais

⚠ **AVISO**

Este produto pode expor você a produtos químicos, entre eles o chumbo, conhecido no Estado da Califórnia por causar câncer e defeitos em recém-nascidos, além de outros danos à reprodução. Para mais informações, visite

https://www.p65warnings.ca.gov/

Segurança

NÃO DESCARTE - ENTREGUE AO USUÁRIO

⚠ **AVISO Leia todos os avisos de segurança, instruções, ilustrações e especificações fornecidas com a ferramenta elétrica.**

O não cumprimento de todas as instruções apresentadas abaixo poderá resultar em choque elétrico, incêndio e/ou lesões graves.

Guarde todos os alertas e instruções para referência futura.

⚠ **AVISO Todas as normas de segurança localmente legisladas relativas a instalação, operação e manutenção devem ser sempre respeitadas.**

Declaração de Uso

- Apenas para uso profissional.
- Este produto e seus acessórios não devem ser modificados em qualquer circunstância.
- Não utilize o produto se estiver danificado.
- Se os dados do produto ou as sinalizações de perigo na ferramenta deixarem de ser legíveis ou se soltarem, substitua o produto sem demora.
- Somente uma pessoa qualificada em ambiente de montagem industrial pode instalar, operar ou dar manutenção de rotina no produto.

Instruções Gerais de Segurança

⚠ **AVISO Leia todas as instruções e avisos de segurança. A falha ao seguir as advertências e instruções pode resultar em choque elétrico, incêndio e/ou ferimentos graves.**

Guarde todos os alertas e instruções para referência futura.

Para reduzir o risco de ferimentos, todos que estejam usando, instalando, fazendo reparos e manutenções, alterando acessórios ou trabalhando próximo desta ferramenta, devem ler e compreender estas instruções antes de realizar qualquer uma destas ações.

Ao usar equipamento elétrico, deve-se sempre seguir precauções básicas de segurança, incluindo as que seguem abaixo, para reduzir o risco de incêndio, choque elétrico e lesão pessoal.

Nosso objetivo é produzir um equipamento que ajude você a trabalhar de forma segura e eficiente. O dispositivo de segurança mais importante para este ou qualquer equipamento é VOCÊ. O seu cuidado e bom senso são a melhor proteção contra ferimentos. Todos os perigos possíveis não podem ser abordados aqui, mas tentamos destacar alguns dos mais importantes.

⚠ **AVISO Risco de Choque Elétrico**

Somente operadores qualificados e treinados devem instalar, ajustar ou utilizar o equipamento.

ⓘ Para mais informações de segurança, consulte:
- Outros documentos e informações que acompanham este equipamento.
- O seu empregador, sindicato e/ou associação de classe.
- Outras informações sobre saúde e segurança ocupacionais podem ser obtidas nos seguintes sites:
- http://www.osha.gov (USA)
- https://osha.europa.eu/ (Europe)

Finalidade

Este produto destina-se a monitorar e controlar a linha de ferramentas Desoutter. Não é permitido nenhum outro tipo de uso.

Apenas para uso interno.

RESTRIÇÃO DE USO PARA EMC: SOMENTE PARA USO INDUSTRIAL.

Instruções específicas do produto

Descrição

No documento como um todo, o termo **AXON DRIVE** refere-se ao **modelo AXD** ou a qualquer variante futura.

Consulte o *Esquema 2*.

Item	Descrição
1 (*)	Soquete USB-C
2 (*)	Entrada USB-A
3 (*)	Soquetes Ethernet
4 (*)	Porta Fieldbus
5 (*)	Conector M8
6	Conector da ferramenta
7	Soquete de alimentação elétrica
8	Disjuntor
9	LED de relatório:
10	LED de energia
11 (*)	Interface do AXON MODULE

(*) conector de shunt/tampa de proteção contra poeira não mostrada.

Símbologia utilizada

⎓	Corrente Contínua
⏚	Terminal de aterramento (terra)
⏚	Terminal do condutor de proteção

|	On (Ligada) (Força)
○	Off (Desligada) (Força)
⚠	Cuidado, possibilidade de choque elétrico
⚠	Cuidado, superfície quente
⚠	Cuidado, a documentação deve ser consultada em todos os casos em que este símbolo estiver marcado, de modo a descobrir a natureza dos PERIGOS potenciais e quaisquer ações a serem tomadas para evitá-los.

Instalação

Instalando o AXON DRIVE

Veja o *Esquema 3*

⚠ **AVISO Não cubra o produto**

O sistema não deve ficar confinado nem coberto.

⚠ **CUIDADO Risco de falha no equipamento**

Segure o AXON DRIVE com firmeza durante a instalação.

⚠ **AVISO O AXON DRIVE deve ser instalado de tal maneira que o cabo de alimentação seja desconectado facilmente em caso de emergências, se necessário.**

ⓘ O AXON DRIVE deve ser instalado verticalmente para um desempenho ideal. Isto melhorará o fluxo de ar e a transferência de calor.

1. Posicione o AXON DRIVE de tal maneira que o interruptor azul GFI e o botão de teste possam ser:
   - Controlados visualmente (status Liga/Desliga).
   - Acessados facilmente (Liga/Desliga e teste)
2. Instale o AXON DRIVE (3) com parafusos (1) no rack de instalação ou na parede (2).

ⓘ
- Utilize parafusos Allen M6 com arruelas lisas.
- Aplique um torque de 9 Nm para apertar os parafusos.

ⓘ Consulte as Instruções do Produto do Sistema AXON DRIVE **6159990870** para obter detalhes sobre o procedimento de instalação e a lista de acessórios adequados.

OBSERVAÇÃO Confirme se todas as tampas de proteção e tampas de proteção contra poeira estão instaladas no sistema AXON DRIVE, caso não esteja em uso.

Veja o *Esquema 14*.

Configuração

Conectando à Fonte de Alimentação da Entrada AC

ⓘ Utilize somente um dos cabos de alimentação apresentados no capítulo Acessórios necessários.

Veja o *Esquema 6*.

Conecte o cabo de alimentação (2) ao soquete de alimentação (1) e à rede elétrica.

Conectando o Cabo da Ferramenta

ⓘ Consulte o manual do usuário da ferramenta para selecionar o cabo de ferramenta adequado e verificar a compatibilidade com o AXON DRIVE.

Veja o *Esquema 4*.

1. Remova a tampa de proteção contra poeira do conector da ferramenta.
2. Conecte o cabo da ferramenta (2) ao conector da ferramenta (1) e à ferramenta.

⚠ **AVISO Instale sempre a tampa de proteção contra poeira do conector da ferramenta no conector da ferramenta após desconectar o cabo da ferramenta.**

Conectando à Porta Ethernet

Veja o *Esquema 5*.

ⓘ Utilize somente cabos blindados para a conexão Ethernet.

1. Remova a tampa de proteção contra poeira do soquete Ethernet.
2. Conecte o cabo Ethernet (2) a uma das portas Ethernet (1) do controlador e ao equipamento externo *computador, CONNECT etc.).

ⓘ Consulte o documento **6159990870** para obter informações para a instalação correta do equipamento externo.

⚠ **AVISO Recoloque sempre a tampa de proteção contra poeira do soquete Ethernet após desconectar o cabo Ethernet.**

Conectando às Portas USB A e USB C

Veja o *Esquema 8* e o *Esquema 9*.

ⓘ Utilize somente cabos blindados para a conexão USB.

1. Remova a tampa de proteção contra poeira do soquete USB.
2. Conecte o cabo USB (2) a uma das portas USB (1) do AXON DRIVE e ao equipamento externo (computador...).

ⓘ Consulte o documento **6159990870** para obter informações para a instalação correta do equipamento externo.

⚠ **AVISO Recoloque sempre a tampa de proteção contra poeira do soquete USB no soquete USB após desconectar o cabo Ethernet.**

Conectando o AXON MODULE

Veja o *Esquema 13*.

1. Coloque o disjuntor na posição OFF. Veja o *Esquema 10*.
2. Aguarde até que todos os LEDS estejam desligados.
3. Utilize uma ferramenta para empurrar os clipes da tampa de proteção (1) localizados no lado esquerdo, um após o outro.

   ⓘ A ferramenta pode ser uma chave de fenda ou uma ferramenta chata.

4. Remova a tampa de proteção do conector (5) do sistema AXON DRIVE (2).
5. Segure o AXON MODULE (3) e insira-o no sistema AXON DRIVE (2).
6. Gire o botão (4) para a posição Bloquear.

⚠ **AVISO Mantenha a tampa de proteção do conector (5) e a tampa de proteção (1) do AXON MODULE em um local seguro.**

Elas serão necessárias ao remover o AXON MODULE do AXON DRIVE

ⓘ Consulte o documento AXON MODULE para obter instruções para a instalação correta.

Conectando o Módulo Fieldbus

Veja o *Esquema 7*.

1. Coloque o disjuntor na posição OFF. Veja o *Esquema 10*.
2. Aguarde até que todos os LEDS estejam desligados.
3. Remova a tampa de proteção do AXON DRIVE.
4. Instale o módulo Fieldbus (2) no conector (1).

⚠ **AVISO Coloque sempre a tampa de proteção contra poeira da porta Fieldbus sobre a porta Fieldbus após remover o módulo Fieldbus do AXON DRIVE.**

Confirmando se a tampa de proteção do Fieldbus está no lugar.

⚠ **AVISO Quando o módulo Fieldbus não está em seu lugar (1), a tampa de proteção deve permanecer no lugar.**

Conectando o Conector M8

ⓘ Quando a entrada QuickStop está em LOW (Baixa), o estágio de alimentação do AXON DRIVE é desativado, e o motor não pode girar, independentemente do modo de funcionamento do firmware do sistema. Quando a entrada QuickStop está em HIGH (Alta), o estágio de alimentação do AXON DRIVE é ativado, e o motor pode girar por meio do firmware do sistema AXON DRIVE.

Operar o sinal QuickStop simultaneamente como o sinal de ciclo de partida (independentemente do modo em que é acionado) permite que seja instalado um sistema redundante, evitando que o motor parta inesperadamente e garantindo a parada do motor desejada.

1. Remova o conector de shunt do sistema AXON DRIVE.
2. Conecte o cabo externo (1) ao sistema AXON DRIVE e ao dispositivo externo (2).

⚠ **AVISO Quando não há necessidade de conexão a um dispositivo externo, o conector de shunt deve permanecer no lugar.**

ⓘ Consulte o documento **6159990870** para obter instruções para a uma ligação elétrica correta ao equipamento externo.

Operação

Ligando o AXON DRIVE

Veja o *Esquema 10*.

Coloque o disjuntor na posição ON (1).

ⓘ Os LEDs de relatório (2) ficam piscando durante a energização do AXON DRIVE. O AXON DRIVE está pronto para operar após o LED de status (3) permanecer constante e todos os LEDs de relatório (2) serem desligados.

Desligando o AXON DRIVE

Veja o *Esquema 10*.

Coloque o disjuntor na posição OFF (1).

ⓘ Remova o cabo de alimentação (2) do AXON DRIVE (1) no caso de uma desconexão total da fonte de alimentação elétrica. Veja o *Esquema 6*.

Removendo o AXON MODULE

Veja o *Esquema 13*.

1. Coloque o disjuntor na posição OFF. Veja o *Esquema 10*.
2. Aguarde até que todos os LEDS estejam desligados.
3. Gire o botão (4) para a posição Desbloquear.
4. Segure o AXON MODULE (3) e remova-o do AXON DRIVE (2).
5. Instale a tampa de proteção (5) na interface do AXON DRIVE (2).
6. Instale a tampa de proteção (1) no AXON DRIVE (2).

⚠ **AVISO Coloque sempre a tampa de proteção do conector (5) e a tampa de proteção (1) do AXON MODULE no AXON DRIVE após remover o AXON MODULE.**

ⓘ Consulte as Instruções do Produto do Sistema AXON DRIVE **6159990870** para obter mais detalhes sobre a instalação.

Manutenções de Rotina e Manutenções Corretivas

Instruções de Manutenção

Antes de qualquer trabalho de manutenção, faça o seguinte:

1. Desligue o sistema AXON DRIVE
2. Desconecte o cabo de alimentação
3. Desconecte o cabo da ferramenta

ⓘ Consulte as Instruções do Produto do Sistema AXON DRIVE 6159990870 para obter mais detalhes sobre a instalação.

⚠ **AVISO Risco de choque elétrico**

- ► Desligue da fonte de alimentação e aguarde 10 minutos antes de iniciar as operações de manutenção. Não aguardar os 10 minutos pode resultar em choque elétrico devido a capacitores não descarregados.
- ► Antes de voltar a colocar em serviço, verifique se as definições principais não foram modificadas e se os dispositivos de segurança funcionam corretamente.
- ► Use somente peças de reposição originais.

- A manutenção deve ser realizada apenas por pessoal qualificado.
- Caso necessário, limpe os painéis externos do sistema utilizando um tecido seco.
- Confirme se o disjuntor está funcionando adequadamente.
- Confirme se o software está atualizado, caso contrário, atualize o software.

ⓘ Consulte as Instruções do Produto do Sistema AXON DRIVE 6159990870 para obter mais detalhes sobre a instalação.

Após terminada a manutenção, faça o seguinte:

1. Confirme se todas as peças estão corretamente instaladas.
2. Confirme se o cabo de alimentação está corretamente instalado.
3. Confirme se o cabo da ferramenta está corretamente instalado.
4. Ligue o AXON DRIVE.

Segurança Elétrica

- **Equipamentos aterrados devem ser conectados a uma tomada que tenha sido corretamente instalada e aterrada em conformidade com todos os códigos e regulamentos. Nunca remova o pino terra nem o modifique de nenhuma maneira. Não use adaptadores de plugues.** Consulte um eletricista qualificado se você tiver dúvidas quanto ao aterramento da tomada. Se o equipamento tiver um defeito eletrônico ou pane, o terra fornece um caminho de baixa resistência para afastar a eletricidade do usuário. Somente aplicável para equipamento Classe I (aterrado).
- Deixar de atender a estas instruções de operação poderá prejudicar a segurança deste equipamento.
- Use somente o cabo fornecido com o sistema AXON DRIVE para conectar à rede, e o cabo fornecido com a ferramenta para conectar ao sistema AXON DRIVE. Não modifique os cabos nem os use para outros fins. Use somente peças de reposição originais.
- O não cumprimento destas instruções poderá resultar em choque elétrico.
- Este produto não deve ser usado em atmosferas explosivas.
- **Evite o contato corporal com superfícies ligadas à terra como tubos, radiadores, fornos e refrigeradores.** O risco de choque elétrico aumenta quando o seu corpo fica aterrado.
- **Não exponha equipamento elétrico a chuva ou umidade.** A água que penetrar no equipamento aumentará o risco de choque elétrico. Esta instrução não se aplica aos equipamentos classificados como vedados ou à prova de respingos.
- Para uma interferência elétrica mínima, coloque o equipamento o mais longe possível de fontes de ruído elétrico, por exemplo, aparelho de solda, etc.
- Remova o cabo de alimentação do AXON DRIVE no caso de uma desconexão total da fonte de alimentação elétrica.
- Não force o cabo de alimentação. Nunca use o cabo de alimentação para transportar o equipamento ou puxar o plugue da parede. Mantenha o fio longe de calor, óleo, bordas afiadas ou peças em movimento. Substitua imediatamente os fios danificados. Fios danificados aumentam o risco de choque elétrico.
- Quando estiver trabalhando simultaneamente com o aparelho de solda, a peça de trabalho deve estar aterrada separadamente, enquanto a soldagem estiver sendo feita. Isto é para impedir que a corrente de retorno passe através dos fios-terra do sistema, caso as linhas de retorno da máquina de solda não tenham sido montadas corretamente na peça de trabalho. A Desoutter recomenda que o aterramento seja feito com um condutor de seção tão grande quanto a da linha de retorno da máquina de solda a ser usada.

ⓘ O sistema AXON DRIVE é equipado com um disjuntor diferencial para a proteção do operador contra choques elétricos.

Uma vez por mês, empurre o botão GFI (1) para verificar se a detecção de fuga de corrente está funcionando corretamente. Ligue o interruptor GFI (2) para reiniciar o sistema AXON DRIVE.

Sinalizações e Adesivos

O produto está equipado com sinais e autocolantes contendo informações importantes sobre segurança pessoal e manutenção do produto. Os sinais e autocolantes devem ser sempre fáceis de ler. Novos sinais e autocolantes podem ser encomendados utilizando a lista de peças sobressalentes.

s011050

Informações úteis

Website

Informações referentes a nossos Produtos, Acessórios, Peças de Reposição e Materiais Publicados podem ser encontrados no site da Desoutter .

Visite: www.desouttertools.com.

Informações sobre os manuais de instalação

Instruções detalhadas de operação, manuais de instalação e de atualização encontram-se disponíveis em https://www.desouttertools.com/resource-centre.

Informações sobre peças sobressalentes

As vistas expandidas e listas de peças sobressalentes podem ser consultadas no Service Link em www.desouttertools.com.

País de origem

France

Fichas de dados de segurança MSDS/SDS

As Fichas de Informação de Produtos Químicos descrevem os produtos químicos vendidos pela Desoutter.

Consulte o site da Desoutter para mais informações: https://www.desouttertools.com/legal/sds.

Copyright

© Copyright 2024, Ets Georges Renault, 38 rue Bobby Sands, 44818 Saint Herblain, France

Todos os direitos reservados. É proibido o uso ou cópia do conteúdo ou parte dele sem autorização. Isso se aplica em particular a marcas registradas, denominações de modelo, números de peça e desenhos. Use somente peças autorizadas. Qualquer dano ou defeito causado pelo uso de peças não autorizadas não é coberto pela Garantia ou pela Responsabilidade pelo Produto.

Dati tecnici

Alimentatore

Apparecchiature di sovratensione di categoria II

Tensione d'ingresso (V)	100-120(*)/ 220-240 (Monofase)
Frequenza (Hz)	50/60

⚠ **PRUDENZA**

(*) I motori EB10 non sono compatibili con l'alimentazione di 110V. Per i motori EB10, convertire la tensione in 230V.

ⓘ Le fluttuazioni dell'alimentazione non devono superare il +/- 10% della tensione nominale

Potenza assorbita

Potenza assorbita massima (kVA)	3,7
240 V / I max	16 A

Caratteristiche dei connettori di uscita

Fare riferimento allo *schema 2* per il tipo	Tensione	Corrente massima
USB-A (2)	5 V ⎓	500 mA
USB-C (1)	5 V ⎓	500 mA
Connettore M8 (5)	24 V ⎓	150 mA

Condizioni di conservazione e uso

Temperatura di conservazione	Da -20 a +70 °C (da -4 a +158 °F)
Temperatura di esercizio	Da 0 a 45 °C (da 32 a 113 °F)
Umidità di conservazione	0-95 % di umidità relativa (senza condensa)
Umidità di utilizzo	0-90 % di umidità relativa (senza condensa)
Altitudine fino a	2000 m (6562 piedi)
Utilizzabile in un ambiente inquinato di livello 2	

Accessori richiesti

Cavo di alimentazione (da ordinare separatamente)

Area	Lunghezza m	Lunghezza piedi	Numero di parte
Europa	2,5	8,20	6159170690
Regno Unito	2,5	8,20	6159170700
Cina	2,5	8,20	6159170610

Modulo FieldBus opzionale

Modulo Fieldbus (da ordinare separatamente)

Moduli	Numero di parte
Modulo Profibus	6159275950
Modulo ProfiNet (1 porta)	6159275960
Modulo ProfiNet M40 (2 porte)	6159275970
Modulo ProfiNet IRT M40 (2 porte)	6159275070
Modulo DeviceNet	6159275599
Modulo CC-Link	6159275598
Modulo EtherNet IP M30	6159275940
Modulo Modbus TCP	6159276150
Modulo EtherNet IP M40	6159279380

Dichiarazioni

Interferenza radio

Prodotto di classe A. In un ambiente domestico questo prodotto può causare radiointerferenza.

WEEE

Informazioni sullo **Smaltimento di apparecchiature elettriche ed elettroniche** (WEEE):
Questo prodotto e le informazioni a esso correlate sono conformi alla direttiva/alle disposizioni WEEE (2012/19/EU), e pertanto il trattamento del prodotto deve essere effettuato in conformità a tale direttiva/tali disposizioni.

Il prodotto è contrassegnato con il seguente simbolo:

I prodotti contrassegnati con il simbolo di un bidone barrato a ruote e una barra nera sottostante contengono parti da maneggiare in conformità con la direttiva/le disposizioni WEEE. L'intero prodotto o le parti WEEE possono essere spediti presso il nostro "Centro clienti" per lo smaltimento.

Informazioni sull'articolo 33 del REACH

Il Regolamento Europeo (UE) n. 1907/2006 sulla registrazione, valutazione, autorizzazione e restrizione delle sostanze chimiche (REACH) definisce, tra le altre cose, i requisiti relativi alla comunicazione nella catena di approvvigionamento. L'obbligo di informazione vale anche per i prodotti contenenti le cosiddette sostanze estremamente problematiche ("elenco delle sostanze candidate"). Il 27 giugno 2018, il piombo metallico (numero CAS 7439-92-1) è stato aggiunto all'elenco delle sostanze candidate.

In conformità con quanto indicato sopra, determinati componenti elettrici e meccanici del prodotto potrebbero contenere piombo metallico. Ciò è in conformità con la legislazione vigente in materia di restrizione delle sostanze e in linea con le esenzioni legittime nella direttiva RoHS (2011/65/UE). Il piombo non colerà dal prodotto o si modificherà durante il normale utilizzo. La concentrazione di piombo nel prodotto completo è inferiore al limite di soglia applicabile. Valuta i requisiti locali sullo smaltimento del piombo al termine del ciclo di vita del prodotto.

Requisiti regionali

⚠ **ATTENZIONE**

Questo prodotto può causare esposizione a sostanze chimiche tra cui il piombo, note allo stato della California come causa di tumori e difetti congeniti o altri problemi riproduttivi. Per maggiori informazioni consultare

https://www.p65warnings.ca.gov/

Sicurezza

NON SMALTIRE: DA CONSEGNARE ALL'UTENTE

⚠ **ATTENZIONE Leggere tutti gli avvisi e le istruzioni di sicurezza unitamente alle illustrazioni e alle specifiche tecniche di questo utensile elettrico.**

Il mancato rispetto delle seguenti istruzioni può causare scosse elettriche, incendi e/o gravi lesioni.

Conservare tutti gli avvisi e le istruzioni per consultarli eventualmente in futuro.

⚠ **ATTENZIONE Rispettare sempre le norme ed i regolamenti locali inerenti l'installazione, il funzionamento e la manutenzione.**

Dichiarazione sull'utilizzo

- Destinato solo a un utilizzo professionale.
- Questo utensile e i suoi accessori non devono mai essere modificati.
- Non utilizzare questo prodotto se è stato danneggiato.
- Se le targhette indicanti i dati del prodotto o i segnali di pericolo del prodotto diventano illeggibili o si staccano, sostituirli immediatamente.
- Il prodotto deve essere installato, utilizzato e manutenuto solo da personale qualificato e in un ambiente di assemblaggio industriale.

Istruzioni generali sulla sicurezza

⚠ **ATTENZIONE Leggere tutti gli avvisi e le istruzioni di sicurezza. Il mancato rispetto delle istruzioni può provocare scosse elettriche, incendi e/o gravi lesioni personali.**

Conservare tutti gli avvisi e le istruzioni per consultarli eventualmente in futuro.

Per diminuire il rischio di eventuali danni fisici, è necessario che chiunque si appresti ad utilizzare, installare, riparare, eseguire la manutenzione o la sostituzione di accessori o che semplicemente lavori nelle strette vicinanze di questo utensile legga e capisca tutti i punti delle presenti istruzioni.

Durante l'utilizzo di apparecchiature elettriche, osservare sempre le norme di sicurezza basilari, che comprendono i punti seguenti, al fine di evitare il rischio di incendi, scosse elettriche e lesioni personali.

Intendiamo produrre apparecchiature utili per lavorare con efficienza e sicurezza. Il dispositivo di sicurezza più importante per questa o per altre apparecchiature è l'UTENTE. L'attenzione e il buon senso sono la migliore protezione contro gli infortuni. Non è possibile trattare tutti i possibili rischi in questo documento, che evidenzia i più importanti.

⚠ **ATTENZIONE Rischio di scossa elettrica**

Solo gli operatori qualificati e dotati di formazione devono installare, regolare o utilizzare questa apparecchiatura.

ⓘ Per ulteriori informazioni sulla sicurezza, consultare:
• Altri documenti e informazioni in dotazione a questa apparecchiatura.
• Il proprio datore di lavoro, sindacato e/o associazione professionale.
• È possibile ottenere ulteriori informazioni sulla salute e la sicurezza sul lavoro nei seguenti siti Web:
• http://www.osha.gov (USA)
• https://osha.europa.eu/ (Europa)

Uso previsto

Questo prodotto è destinato all'utilizzo per guidare, monitorare e controllare la gamma di utensili Desoutter. Non sono ammessi altri usi.

Solo per uso interno.

LIMITAZIONI ALL'USO PREVISTE DALLE NORME SULLA COMPATIBILITÀ ELETTROMAGNETICA (EMC): SOLO PER USO INDUSTRIALE.

Istruzioni specifiche del prodotto

Descrizione

Nell'intero documento, il termine **AXON DRIVE** si riferisce al **modello AXD** o a qualsiasi altra variante futura.

Fare riferimento allo *schema 2*.

Voce	Descrizione
1 (*)	Presa USB-C
2 (*)	Presa USB-A
3 (*)	Prese Ethernet
4 (*)	Porta Fieldbus
5 (*)	Connettore M8
6	Connettore dell'utensile
7	Presa di alimentazione
8	Interruttore di circuito
9	LED di segnalazione
10	LED di alimentazione
11 (*)	Interfaccia AXON MODULE

(*) connettore shunt / cappuccio antipolvere non mostrato.

Simboli utilizzati

⎓	Corrente continua
⏚	Terminale di terra
⏚	Terminale del conduttore di protezione
|	On (alimentazione)
○	Off (alimentazione)
⚠	Attenzione, possibilità di scossa elettrica
⚠	Attenzione, superficie calda
⚠	Attenzione, in presenza di questo simbolo, consultare la documentazione per informarsi sulla natura dei potenziali PERICOLI e sulle azioni da intraprendere per evitarli.

Installazione

Montaggio di AXON DRIVE

Consultare lo *schema 3*.

⚠ **ATTENZIONE Non coprire il prodotto**

Il prodotto non deve essere racchiuso né coperto.

⚠ **PRUDENZA Rischio di caduta dell'apparecchiatura**

Tenere saldamente AXON DRIVE durante l'installazione.

⚠ **ATTENZIONE AXON DRIVE deve essere installato in modo che il cavo di alimentazione possa essere scollegato facilmente in caso di emergenza.**

ⓘ Per prestazioni ottimali, AXON DRIVE deve essere montato in senso verticale. Ciò consente un ottimo flusso d'aria e trasferimento di calore.

1. Posizionare AXON DRIVE in modo che l'interruttore blu GFI e il tasto di prova possano essere:
   - Controllati visivamente (stato ON/OFF).
   - Facilmente raggiungibili (ON/OFF e test).
2. Installare AXON DRIVE (3) con i bulloni (1) sulla griglia di montaggio o a parete (2).

ⓘ
- Usare i bulloni M6 Allen con rondelle piatte.
- Applicare una coppia di 9 Nm per serrare i bulloni.

ⓘ Fare riferimento alle istruzioni del sistema AXON DRIVE **6159990870** per dettagli sulla procedura di montaggio e sull'elenco di accessori adatti.

NOTA Accertarsi che tutti i coperchi protettivi e i cappucci antipolvere siano installati sul sistema AXON DRIVE se non in uso.

Consultare lo *schema 14*.

Configurazione

Collegamento dell'alimentazione di ingresso CA

ⓘ Usare solo uno dei cavi di alimentazione indicati nel capitolo Accessori richiesti.

Consultare lo *schema 6*.

Inserire il cavo di alimentazione (2) nella presa di alimentazione (1) nell'alimentazione principale.

Collegare il cavo dell'utensile

ⓘ Fare riferimento al manuale utente per selezionare il cavo dell'utensile adatto e verificare la compatibilità con AXON DRIVE.

Fare riferimento allo *schema 4*.

1. Rimuovere il cappuccio antipolvere del connettore dell'utensile.
2. Collegare il cavo dell'utensile (2) al connettore dell'utensile (1) e all'utensile.

⚠ **ATTENZIONE Installare sempre il cappuccio antipolvere del connettore dell'utensile sul connettore dell'utensile dopo aver scollegato il cavo dell'utensile.**

Collegamento della porta Ethernet

Fare riferimento allo *schema 5*.

ⓘ Per il collegamento Ethernet usare solo cavi schermati.

1. Rimuovere il cappuccio antipolvere dalla presa Ethernet.
2. Inserire il cavo Ethernet (2) in una delle porte Ethernet (1) del controller e nell'apparecchiatura esterna (computer, CONNECT, ecc.).

ⓘ Fare riferimento al documento **6159990870** per istruzioni sulla configurazione corretta dell'apparecchiatura esterna.

⚠ **ATTENZIONE Riposizionare sempre il cappuccio antipolvere della presa Ethernet dopo aver scollegato il cavo Ethernet.**

Collegamento alle porte USB A e USB C

Consultare lo *schema 8* e lo *schema 9*.

ⓘ Per il collegamento USB usare solo cavi schermati.

1. Rimuovere il cappuccio antipolvere dalla presa USB.
2. Inserire il cavo Ethernet (2) in una delle porte Ethernet (1) di AXON DRIVE e nell'apparecchiatura esterna (computer...).

ⓘ Fare riferimento al documento **6159990870** per istruzioni sulla configurazione corretta dell'apparecchiatura esterna.

⚠ **ATTENZIONE Riposizionare sempre il cappuccio antipolvere della presa USB dopo aver scollegato il cavo USB.**

Collegamento di AXON MODULE

Fare riferimento allo *schema 13*.

1. Posizionare l'interruttore di circuito nella posizione OFF. Fare riferimento allo *schema 10*.
2. Attendere finché i LED non sono spenti.
3. Utilizzare un utensile per spingere una dopo l'altra le clip del coperchio (1) poste sul lato sinistro.

   ⓘ L'utensile può essere un cacciavite o un utensile piatto simile.
4. Rimuovere il cappuccio del connettore (5) dal sistema AXON DRIVE (2).
5. Mantenere AXON MODULE (3) e inserirlo nel sistema AXON DRIVE (2).
6. Ruotare la manopola (5) nella posizione di blocco.

⚠ **ATTENZIONE Conservare il cappuccio del connettore (5) di AXON MODULE e il coperchio (1) in un luogo sicuro.**

Saranno necessari quando AXON MODULE verrà rimosso da AXON DRIVE

ⓘ Fare riferimento al documento di AXON MODULE per istruzioni per una configurazione corretta.

Collegamento del modulo FieldBus

Fare riferimento allo *schema 7*.

1. Posizionare l'interruttore di circuito nella posizione OFF. Fare riferimento allo *schema 10*.
2. Attendere finché tutti i LED non sono spenti.
3. Rimuovere il coperchio da AXON DRIVE.
4. Installare il modulo Fieldbus (2) nel connettore (1).

⚠ **ATTENZIONE Riposizionare sempre il cappuccio antipolvere della porta Fieldbus dopo aver rimosso il modulo Fieldbus da AXON DRIVE.**

Verificare che il coperchio del Fieldbus sia ben posizionato.

⚠ **ATTENZIONE Quando il modulo Filedbus non si trova in questa posizione (1), il coperchio deve restare in sede.**

Collegamento al connettore M8

ⓘ Quando l'ingresso QuickStop è LOW, lo stadio di alimentazione di AXON DRIVE è disattivato e il motore non può ruotare indipendentemente dalla modalità di esecuzione del firmware di sistema. Quando l'ingresso QuickStop è HIGH, lo stadio di alimentazione di AXON DRIVE è attivo e il motore può essere ruotato dal firmware del sistema AXON DRIVE.

L'azionamento del segnale QuickStop contemporaneamente al segnale di avvio ciclo (indipendentemente dal modo in cui viene azionato) consente di impostare un sistema ridondante, impedendo al motore di avviarsi inaspettatamente e garantendo l'arresto desiderato.

1. Rimuovere il connettore shunt dal sistema AXON DRIVE.
2. Inserire il cavo esterno (1) nel sistema AXON DRIVE e nel dispositivo esterno (2).

⚠ **ATTENZIONE Quando non è richiesto alcun collegamento con il dispositivo esterno, il connettore shunt deve restare in sede.**

ⓘ Fare riferimento al documento **6159990870** per istruzioni sul cablaggio corretto dell'apparecchiatura esterna.

Funzionamento

Accensione di AXON DRIVE

Fare riferimento allo *schema 10*.

Posizionare l'interruttore di circuito nella posizione ON (1).

ⓘ I LED di segnalazione (2) lampeggiano durante l'accensione di AXON DRIVE. AXON DRIVE è pronto per funzionare quando il LED di stato (3) è fisso e tutti i LED di segnalazione (2) sono spenti.

Spegnimento di AXON DRIVE

Fare riferimento allo *schema 10*.

Posizionare l'interruttore di circuito nella posizione OFF (1).

ⓘ Rimuovere il cavo di alimentazione (2) da AXON DRIVE (1) in caso di scollegamento completo dall'alimentazione elettrica. Consultare lo *schema 6*.

Rimozione di AXON MODULE

Fare riferimento allo *schema 13*.

1. Posizionare l'interruttore di circuito nella posizione OFF. Fare riferimento allo *schema 10*.
2. Attendere finché i LED non sono spenti.
3. Ruotare la manopola (4) nella posizione di sblocco.
4. Tenere AXON MODULE (3) e rimuoverlo da AXON DRIVE (2).
5. Montare il cappuccio (5) sull'interfaccia di AXON DRIVE (2).

6. Montare il coperchio (1) su AXON DRIVE (2).

⚠ **ATTENZIONE Riposizionare sempre il cappuccio del connettore (5) e il coperchio (1) di AXON MODULE su AXON DRIVE dopo aver rimosso AXON MODULE.**

ⓘ Fare riferimento alle istruzioni del sistema AXON DRIVE **6159990870** per ulteriori dettagli sulla configurazione.

Assistenza e manutenzione

Istruzioni per la manutenzione

Prima di effettuare una manutenzione, procedere come segue:

1. Spegnere il sistema AXON DRIVE
2. Scollegare il cavo di alimentazione
3. Scollegare il cavo dell'utensile

ⓘ Fare riferimento alle istruzioni del sistema AXON DRIVE 6159990870 per ulteriori dettagli.

⚠ **ATTENZIONE Rischio di shock elettrico**

- ► Eseguire la disconnessione dall'alimentazione e attendere 10 minuti prima di iniziare le operazioni di assistenza. La mancata attesa di 10 minuti può causare una scossa elettrica prodotta dai condensatori non scaricati.
- ► Prima di rimettere in servizio l'apparecchiatura, verificare che le impostazioni principali non siano state modificate e che i dispositivi di sicurezza funzionino correttamente.
- ► Utilizzare solo ricambi originali.

- Gli interventi di manutenzione devono essere effettuati esclusivamente da personale qualificato.
- Se occorre, pulire i pannelli esterni del sistema usando un panno asciutto.
- Controllare che l'interruttore di circuito stia funzionando correttamente.
- Controllare che il software sia aggiornato, altrimenti effettuare l'aggiornamento.

ⓘ Fare riferimento alle istruzioni del sistema AXON DRIVE 6159990870 per ulteriori dettagli.

Al termine della manutenzione, procedere come segue:

1. Controllare che tutte le parti siano installate correttamente.
2. Controllare che il cavo di alimentazione sia installato correttamente.
3. Verificare che il cavo dell'utensile sia installato correttamente.
4. Accendere AXON DRIVE.

Sicurezza elettrica

- **Le apparecchiature con messa a terra devono essere collegate a una presa installata correttamente e messa a terra in ottemperanza alle normative in vigore. Non rimuovere mai il perno di messa a terra o modificare lo spinotto in alcun modo. Non utilizzare adattatori.** Consultare un elettricista qualificato in caso di dubbi sulla corretta messa a terra di un'uscita. In caso di malfunzionamento o rottura delle apparecchiature, la messa a terra fornisce un percorso a bassa resistenza per allontanare l'elettricità dall'utente. Valido solo per le apparecchiature di classe I (messe a terra).
- La mancata osservanza di queste istruzioni d'uso può compromettere la sicurezza dell'attrezzatura.
- Utilizzare esclusivamente il cavo in dotazione al sistema AXON DRIVE per collegarlo all'alimentazione principale e il cavo in dotazione all'utensile per collegarlo al sistema AXON DRIVE. Non modificare i cavi né utilizzarli per altri scopi. Utilizzare solo ricambi originali.
- La mancata osservanza di queste istruzioni può provocare scosse elettriche.
- Non utilizzare il prodotto in ambienti esplosivi.
- **Evitare il contatto fisico con superfici con messa a terra come tubi, radiatori, forni e frigoriferi.** Se il proprio corpo è messo a terra, è presente un maggior rischio di scossa elettrica.
- **Evitare l'esposizione delle apparecchiature alle intemperie o a condizioni di umidità.** La penetrazione d'acqua può aumentare il rischio di scosse elettriche. Questa norma non è valida per le apparecchiature classificate come a tenuta stagna o a prova di spruzzi.
- Per ridurre al minimo le interferenze elettriche, tenere l'apparecchiatura il più lontano possibile da eventuali fonti di interferenze elettriche come saldatrici ad arco ecc.
- Rimuovere il cavo di alimentazione da AXON DRIVE (1) in caso di scollegamento completo dall'alimentazione elettrica.
- Non usare impropriamente il cavo di alimentazione. Non usare mai il cavo per trascinare l'apparecchiatura o staccare la spina da una presa. Mantenere il cavo al riparo da calore, olio, bordi taglienti e componenti in movimento. Sostituire immediatamente i cavi danneggiati. I cavi danneggiati aumentano il rischio di scosse elettriche.
- Quando si lavora simultaneamente con apparecchi di saldatura, il pezzo deve essere messo a terra separatamente mentre la saldatura è in corso. Questo serve a impedire la corrente di ritorno che passa attraverso i conduttori di terra del sistema, nel caso in cui le linee di ritorno per l'apparecchio di saldatura non siano state montate correttamente sul pezzo. Desoutter consiglia di eseguire la messa a terra con una sezione del conduttore di dimensioni almeno pari a quelle della linea di ritorno per l'apparecchio di saldatura utilizzato.

ⓘ Il sistema AXON DRIVE è dotato di un interruttore di circuito differenziale per proteggere l'operatore dalle scosse elettriche.

Una volta al mese, premere il tasto GFI (1) per controllare che il rilevamento della corrente di dispersione funzioni correttamente. Premere l'interruttore GFI (2) per riavviare il sistema AXON DRIVE.

Segni e adesivi

Il prodotto possiede targhette e adesivi contenenti informazioni importanti sulla sicurezza personale e sulla manutenzione del prodotto. Le targhette e gli adesivi devono essere sempre leggibili. È possibile ordinare nuove targhette e adesivi facendo riferimento alla lista dei ricambi.

s011050

Informazioni utili

Sito web

Il sito web Desoutter offre informazioni su prodotti, accessori, parti di ricambio e pubblicazioni.

Visita: www.desouttertools.com.

Informazioni sui manuali di installazione

Le istruzioni operative dettagliate, i manuali di installazione e aggiornamento sono disponibili all'indirizzo https://www.desouttertools.com/resource-centre.

Informazioni sui ricambi

Gli esplosi e le liste dei ricambi sono disponibili in Service Link all'indirizzo www.desouttertools.com.

Paese di origine

France

Schede informative in materia di sicurezza MSDS/SDS

Le schede informative di sicurezza descrivono i prodotti chimici commercializzati da Desoutter.

Per ulteriori informazioni, consultare il sito Web Desoutterhttps://www.desouttertools.com/legal/sds.

Copyright

© Copyright 2024, Ets Georges Renault, 38 rue Bobby Sands, 44818 Saint Herblain, France

Tutti i diritti riservati. Qualsiasi utilizzo o copia non autorizzati dei contenuti o di parte di questi è vietato. Ciò vale in particolare per marchi registrati, denominazioni dei modelli, numeri di componente e diagrammi. Utilizzare solo componenti autorizzati. Un eventuale danneggiamento o difetto di funzionamento causato dall'utilizzo di componenti non autorizzati non è coperto dalla garanzia o dalla responsabilità per danno da prodotti difettosi.

Technische gegevens

Stroomvoorziening

Overspanningsapparatuur categorie II

Ingangsspanning (V)	100-120(*)/ 220-240 (Eenfasig)
Frequentie (Hz)	50/60

⚠ **OPGEPAST**

(*) Eb10-motoren zijn niet compatibel met een 110 V voeding. Zet de spanning om naar 230 V voor EB10-motoren.

ⓘ Schommelingen in de stroomvoorziening mogen niet groter zijn dan +/- 10% van de nominale spanning

Stroomverbruik

Maximaal stroomverbruik (kVA)	3,7
240 V/I max	16 A

Eigenschappen uitgangsaansluitingen

Type Zie *schema 2.*	Spanning	Max. stroom
USB-A (2)	5 V ⎓	500 mA
USB-C (1)	5 V ⎓	500 mA
M8-aansluiting (5)	24 V ⎓	150 mA

Opslag- en gebruiksomstandigheden

Opslagtemperatuur	-20 tot +70 °C(-4 tot +158 °F)
Bedrijfstemperatuur	0 tot 45 °C(32 tot 113 °F)
Luchtvochtigheid in opslag	0-95 % RH (niet-condenserend)
Luchtvochtigheid in bedrijf	0-90 % RH (niet-condenserend)
Hoogte tot	2000 m (6562 voet)
Te gebruiken in omgevingen met vervuilingsgraad 2	

Benodigde accessoires

Voedingskabel (afzonderlijk te bestellen)

Gebied	Lengte M	Lengte Ft.	Onderdeelnummer
Europa	2,5	8,20	6159170690
VK	2,5	8,20	6159170700
China	2,5	8,20	6159170610

Optionele Fieldbus-module

Fieldbus-module (afzonderlijk te bestellen)

Modules	Onderdeelnummer
Profibus-module	6159275950
ProfiNet-module (1 poort)	6159275960

Modules	Onderdeelnummer
ProfiNet-module M40 (2 poorten)	6159275970
ProfiNet IRT M40-module (2 poorten)	6159275070
DeviceNet-module	6159275599
CC-Link-module	6159275598
EtherNet IP-module M30	6159275940
Modbus TCP-module	6159276150
EtherNet IP-module M40	6159279380

Verklaringen

Radiostoring

Dit is een product uit productklasse A. Dit product kan in een huisomgeving radiostoring veroorzaken.

WEEE

Informatie betreffende **Waste of Electrical and Electronic Equipment** (WEEE):
Dit product en de daarbij behorende informatie, voldoen aan de WEEE-richtlijn/-regelgeving (2012/19/EU). Het product dient te worden behandeld conform de richtlijn/regelgeving.

Het product is gemarkeerd met het volgende symbool:

Producten gemarkeerd met een doorgekruist containersymbool en één zwarte streep eronder bevatten onderdelen die moeten worden behandeld volgens de WEEE-richtlijn/-regelgeving. Het volledige product, of de WEEE-onderdelen, kunnen voor behandeling naar uw “Customer Center” worden gestuurd.

Informatie betreffende artikel 33 van REACH

De Europese Verordening (EU) nr. 1907/2006 inzake de registratie en beoordeling van en de autorisatie en beperkingen ten aanzien van chemische stoffen (REACH) stelt onder andere eisen met betrekking tot de communicatie in de toeleveringsketen. De informatievereiste geldt ook voor producten die zogenaamde zeer risicovolle stoffen bevatten (de ‘kandidaatslijst’). Op 27 juni 2018 werd loodmetaal (CAS-nr. 7439-92-1) toegevoegd aan de kandidaatslijst.

In overeenstemming met het bovenstaande, is deze mededeling bedoeld om u te informeren dat bepaalde elektrische en mechanische componenten in het product loodmetaal kunnen bevatten. Dit is in overeenstemming met de huidige wetgeving inzake de beperking van stoffen en gebaseerd op rechtmatige uitzonderingen in de RoHS-Richtlijn (2011/65/EU). Loodmetaal lekt niet uit het product en muteert niet bij normaal gebruik en de concentratie van loodmetaal in het volledige product is ver onder de geldende drempel. Volg de lokale voorschriften bij het verwijderen van lood aan het einde van de levensduur van het product.

Regionale vereisten

⚠ **WAARSCHUWING**

Dit product kan u blootstellen aan chemicaliën, waaronder lood. Dit is een stof waarvan de Californische overheid weet dat deze kanker, aangeboren afwijkingen en vruchtbaarheidsproblemen veroorzaakt. Ga voor meer informatie naar

https://www.p65warnings.ca.gov/

Veiligheid

NIET WEGGOOIEN - AAN DE GEBRUIKER GEVEN

⚠ **WAARSCHUWING Lees alle bij dit gereedschap geleverde veiligheidswaarschuwingen, instructies, illustraties en specificaties.**

Indien u niet alle instructies hieronder opvolgt, kan dit leiden tot een elektrische schok, brand en/of ernstig lichamelijk letsel.

Bewaar alle waarschuwingen en instructies, zodat u ze op en later tijdstip kunt raadplegen.

⚠ **WAARSCHUWING Alle plaatselijke wettige veiligheidsregels betreffende installatie, bediening en onderhoud moeten altijd in acht worden genomen.**

Gebruiksverklaring

- Uitsluitend voor professioneel gebruik.
- Dit product en de accessoires mogen niet gemodificeerd worden.
- Gebruik dit product niet indien het beschadigd is.
- Indien de productgegevens of de gevarenwaarschuwingen op het product onleesbaar zijn of losraken, vervang ze dan onmiddellijk.
- Het product mag uitsluitend worden geïnstalleerd, gebruikt en onderhouden door bevoegde personeel in een industriële assemblage-omgeving.

Algemene veiligheidsinstructies

⚠ **WAARSCHUWING Lees alle veiligheidswaarschuwingen en -instructies. Het niet naleven van de waarschuwingen en instructies kan leiden tot een elektrische schok, brand en/of ernstig lichamelijk letsel.**

Bewaar alle waarschuwingen en instructies, zodat u ze op en later tijdstip kunt raadplegen.

Om het risico op lichamelijk letsel te vermijden, moet iedereen die accessoires op dit gereedschap gebruikt, installeert, repareert, onderhoudt of vervangt, of in de buurt van dit gereedschap werkt deze instructies zorgvuldig lezen en goed begrijpen alvorens betreffende taken uit te voeren.

Wanneer u elektrisch gereedschap gebruikt, dient u de algemene veiligheidsregels, waaronder de volgende, na te volgen, om zo het risico op brand, elektrische schok en persoonlijk letsel te verkleinen.

Het is ons doel om gereedschappen te produceren waarmee u veilig en efficiënt kunt werken. Voor elk gereedschap geldt dat U de belangrijkste veiligheidsfactor bent. Uw voorzichtig-

heid en inschattingsvermogen vormen de beste bescherming tegen letsel. Wij kunnen in dit document niet alle gevaren behandelen, maar brengen een aantal belangrijke gevaren onder uw aandacht.

⚠ **WAARSCHUWING Risico op elektrische schokken**

Uitsluitend gekwalificeerde en getrainde gebruikers mogen deze apparatuur installeren, afstellen of gebruiken.

ⓘ Raadpleeg voor nadere veiligheidsinformatie:
- Overige documenten en informatie die bij deze apparatuur zijn meegeleverd.
- Uw werkgever, brancheorganisatie en/of vakbond.
- Nadere informatie over welzijn en veiligheid op de werkvloer die u op de volgende websites vindt:
- http://www.osha.gov (VS)
- https://osha.europa.eu/ (EU)

Beoogd gebruik

Dit product is bedoeld om het assortiment gereedschappen van Desoutter aan te sturen, te controleren en te besturen. Ander gebruik is niet toegestaan.

Alleen voor gebruik binnen.

EMC-GEBRUIKSBEPERKING: UITSLUITEND VOOR INDUSTRIEEL GEBRUIK.

Productspecifieke instructies

Beschrijving

In het gehele document verwijst de term **AXON DRIVE** naar het **AXD-model** of een andere variant in de toekomst.

Zie *schema 2*.

Onderdeel	Beschrijving
1 (*)	USB-C-aansluiting
2 (*)	USB-A-aansluiting
3 (*)	Ethernetaansluitingen
4 (*)	Fieldbus-poort
5 (*)	M8-aansluiting
6	Gereedschapsaansluiting
7	Stopcontact
8	Stroomonderbreker
9	Ledlampje meldingen
10	Ledlampje stroomvoorziening
11 (*)	AXON MODULE-interface

(*) stroomshuntaansluiting / stofkap niet afgebeeld.

Gebruikte symbolen

⎓	Gelijkstroom
⏚	Aardeaansluiting
⏚	Beschermende geleideraansluiting
|	Aan (stroom)
○	Uit (stroom)
⚠	Let op, risico op elektrische schokken
⚠	Let op, heet oppervlak
⚠	Let op, in alle gevallen waar dit symbool is aangegeven, moet de documentatie worden geraadpleegd om de aard van de mogelijke GEVAREN te weten te komen en de eventuele maatregelen die moeten worden genomen om ze te vermijden.

Installatie

AXON DRIVE monteren

Zie *schema 3*.

⚠ **WAARSCHUWING Dek het product niet af**

Het product mag niet worden opgesloten of afgedekt.

⚠ **OPGEPAST Risico op vallende apparatuur**

Houd de AXON DRIVE stevig vast tijdens installatie.

⚠ **WAARSCHUWING De AXON DRIVE moet zo worden geïnstalleerd dat de stroomkabel in geval van nood gemakkelijk kan worden losgekoppeld.**

ⓘ Voor optimale prestaties dient de AXON DRIVE verticaal gemonteerd te worden. Dit zorgt voor de beste luchtstroom en warmteoverdracht.

1. Plaats de AXON DRIVE zodanig dat GFI blauwe interrupter (onderbreker) en de testknop:
   - visueel gecontroleerd (AAN/UIT-status) kunnen worden.
   - goed bereikbaar (stroom AAN/UIT en testen) zijn.
2. Installeer de AXON DRIVE (3) met bouten (1) op een montagerek of aan de muur (2).

ⓘ
- Gebruik M6 inbusbouten en platte sluitringen.
- Zet de bouten vast met een aanhaalmoment van 9 Nm.

ⓘ Raadpleeg de productinstructies van het AXON DRIVE-systeem **6159990870** voor meer informatie over de montageprocedure en de lijst met geschikte accessoires.

KENNISGEVING Zorg ervoor dat alle beschermkappen en stofkappen op het AXON DRIVE-systeem zijn geïnstalleerd als het systeem niet wordt gebruikt.

Zie *schema 14*.

Opstellen

Aansluiten op AC ingangsstroom

ⓘ Gebruik uitsluitend een van de stroomkabels die in het hoofdstuk Benodigde accessoires vermeld staan.

Zie *schema 6*.

Sluit de stroomkabel (2) op de stroomaansluiting (1) en op het stopcontact aan.

De gereedschapskabel aansluiten

ⓘ Raadpleeg de gebruikershandleiding van het gereedschap om de juiste gereedschapskabel te kiezen en de compatibiliteit met de AXON DRIVE te controleren.

Zie *schema 4*.

1. Verwijder de stofkap van de gereedschapsaansluiting.
2. Sluit de gereedschapskabel (2) aan op de gereedschapsaansluiting (1) en op het gereedschap.

⚠ **WAARSCHUWING Plaats na het loskoppelen van de gereedschapskabel altijd de stofkap van de gereedschapsaansluiting op de gereedschapsaansluiting.**

Aansluiten op de ethernetaansluiting

Zie *schema 5*.

ⓘ Gebruik voor ethernetaansluitingen uitsluitend afgeschermde kabels.

1. Verwijder de stofkap van de ethernetaansluiting.
2. Sluit de ethernetkabel (2) aan op een van de ethernetaansluitingen (1) van de controller en op externe apparatuur (computer, CONNECT enz.).

ⓘ Raadpleeg document **6159990870** voor instructies over het correct installeren van externe apparatuur.

⚠ **WAARSCHUWING Plaats na het loskoppelen van de ethernetkabel altijd de stofkap van de ethernetaansluiting terug op de ethernetaansluiting.**

Aansluiten op de USB-A- en USB-C-aansluitingen

Zie *schema 8* en *schema 9*.

ⓘ Gebruik voor USB-aansluitingen uitsluitend afgeschermde kabels.

1. Verwijder de stofkap van de USB-aansluiting.
2. Sluit de USB-kabel (2) aan op een van de USB-aansluitingen (1) van de AXON DRIVE en op externe apparatuur (computer.) enz.).

ⓘ Raadpleeg document **6159990870** voor instructies over het correct installeren van externe apparatuur.

⚠ **WAARSCHUWING Plaats na het loskoppelen van de USB-kabel altijd de stofkap van de USB-aansluiting terug op de USB-aansluiting.**

Aansluiten van de AXON MODULE

Zie *schema 13*.

1. Plaats de stroomonderbreker in de stand OFF (uit). Zie *schema 10*.
2. Wacht totdat alle ledlampjes zijn uitgeschakeld.
3. Gebruik een hulpmiddel om de clips van de beschermkap (1) aan de linkerkant een voor een in te drukken.

   ⓘ Het hulpmiddel kan een schroevendraaier of vergelijkbaar met een platte kop zijn.
4. Verwijder de dop van de aansluiting (5) van het AXON DRIVE-systeem (2).
5. Houd de AXON MODULE (3) vast en plaats deze in het AXON DRIVE-systeem (2).
6. Draai de knop (4) naar de vergrendelstand.

⚠ **WAARSCHUWING Bewaar de dop van de aansluiting (5) en de beschermkap (1) van de AXON MODULE.**

Ze zijn nodig wanneer de AXON MODULE van de AXON DRIVE verwijderd wordt.

ⓘ Raadpleeg het AXON MODULE-document voor de juiste instructies over het correct installeren.

Aansluiten van de Fieldbus-module

Zie *schema 7*.

1. Plaats de stroomonderbreker in de stand OFF (uit). Zie *schema 10*.
2. Wacht totdat alle ledlampjes zijn uitgeschakeld.
3. Verwijder de beschermkap van de AXON DRIVE.
4. Installeer de Fieldbus-module (2) in de aansluiting (1).

⚠ **WAARSCHUWING Plaats na het verwijderen van de Fieldbus-module uit de AXON DRIVE altijd de stofkap van de Fieldbus-aansluiting op de Fieldbus-aansluiting.**

Controleer of de beschermkap van de Fieldbus goed geplaatst is.

⚠ **WAARSCHUWING Als de Fieldbus-module niet op zijn plaats zit (1), moet de beschermkap op zijn plaats blijven.**

Aansluiten op M8-aansluiting

ⓘ Als de QuickStop-invoer LOW (laag) is, is de eindtrap van de AXON DRIVE uitgeschakeld en kan de motor niet draaien, ongeacht de besturingsmodus van het systeem. Als de QuickStop-invoer HIGH (hoog) is, is de eindtrap van de AXON DRIVE ingeschakeld en kan de motor niet draaien door de firmware van het AXON DRIVE-systeem.

Door het QuickStop-signaal tegelijk met het startcyclussignaal te laten werken (ongeacht de manier waarop het wordt aangestuurd) kan een redundant systeem in werking worden gesteld dat voorkomt dat de motor onverwacht start en dat de gewenste motorstop garandeert.

1. Verwijder de stroomshunt-aansluiting van het AXON DRIVE-systeem.
2. Sluit de externe kabel (1) op het AXON DRIVE-systeem en op het externe apparaat (2) aan.

⚠ **WAARSCHUWING Als een verbinding met een extern apparaat niet nodig is, moet de shuntaansluiting op zijn plaats blijven.**

ⓘ Raadpleeg document **6159990870** voor instructies over het correct aansluiten op externe apparatuur.

Bediening

AXON DRIVE aanzetten

Zie *schema 10*.

Plaats de stroomonderbreker in de stand ON (aan) (1).

ⓘ De ledlampjes voor de meldingen (2) knipperen tijdens het aanzetten van de AXON DRIVE. De AXON DRIVE is klaar voor gebruik wanneer het ledlampje van de status (3) constant brandt en alle ledlampjes voor meldingen (2) zijn uitgeschakeld.

AXON DRIVE aanzetten

Zie *schema 10*.

Plaats de stroomonderbreker in de stand OFF (aan) (1).

ⓘ Verwijder de stroomkabel (2) van de AXON DRIVE (1) als het apparaat volledig van de stroomvoorziening moet worden losgekoppeld Zie *schema 6*.

De AXON MODULE verwijderen

Zie *schema 13*.

1. Plaats de stroomonderbreker in de stand OFF (uit). Zie *schema 10*.
2. Wacht totdat alle ledlampjes zijn uitgeschakeld.
3. Draai de knop (4) naar de ontgrendelstand.
4. Houd de AXON MODULE (3) vast en verwijder deze van de AXON DRIVE (2).
5. Plaats de dop (5) op de AXON DRIVE-interface (2).
6. Plaats de beschermkap (1) op de AXON DRIVE (2).

⚠ **WAARSCHUWING Plaats na het verwijderen van de AXON MODULE altijd de dop (5) van de AXON MODULE-aansluiting en de beschermkap (1) op de AXON DRIVE.**

ⓘ Raadpleeg de productinstructies **6159990870** van het AXON DRIVE-systeem voor meer informatie over installatie.

Service en onderhoud

Onderhoudsinstructies

Doe voorafgaand aan onderhoudstaken het volgende:

1. Zet het AXON DRIVE-systeem aan
2. Koppel de stroomkabel los
3. Koppel de gereedschapskabel los

ⓘ Raadpleeg de productinstructies 6159990870 van het AXON DRIVE-systeem voor meer informatie.

⚠ **WAARSCHUWING Risico op elektrische schokken**

- ► Koppel de stroomtoevoer af en wacht 10 minuten voordat u met de onderhoudswerkzaamheden begint. Als u geen 10 minuten wacht, kunt u elektrische schokken krijgen van niet-ontladen condensatoren.
- ► Voordat de apparatuur weer in gebruik wordt genomen, moet u controleren of de belangrijkste instellingen niet gewijzigd zijn en of de veiligheidsvoorzieningen goed werken.
- ► Gebruik uitsluitend originele vervangingsonderdelen.

- Onderhoud mag alleen door gekwalificeerd personeel worden uitgevoerd.
- Reinig indien nodig de buitenpanelen van het systeem met een droge doek.
- Controleer of de stroomonderbreker goed functioneert.
- Controleer of de software up to date is. Zo niet, update dan eerst de software.

ⓘ Raadpleeg de productinstructies 6159990870 van het AXON DRIVE-systeem voor meer informatie.

Doe na de onderhoudstaken het volgende:

1. Controleer of alle onderdelen goed geïnstalleerd zijn
2. Controleer of de stroomkabel goed is aangesloten
3. Controleer of de gereedschapskabel goed is aangesloten
4. Zet de AXON DRIVE aan.

Elektrische veiligheid

- **Geaard gereedschap moet worden aangesloten op een stopcontact dat gemonteerd en geaard is conform de toepasselijke reglementen. De aardpen mag nooit verwijderd worden. Breng onder geen voorwaarde veranderingen aan de stekker aan. Gebruik geen adapterstekkers.** Als u niet zeker weet of het stopcontact goed geaard is, neem dan contact op met een bevoegde elektricien. Aarding zorgt voor een lage weerstand, om zo de elektriciteit van de gebruiker af te sturen als er kortsluiting optreedt in het gereedschap. Alleen van toepassing op apparatuur uit Klasse I (geaard).
- Als deze bedieningsinstructies niet worden nageleefd kan dit de veiligheid van deze apparatuur in gevaar brengen.
- Gebruik uitsluitend de bij de AXON DRIVE geleverde stroomkabel en de bij het gereedschap geleverde kabel voor aansluiting op het AXON DRIVE-systeem. Breng geen veranderingen aan de kabel aan en gebruik de kabel niet voor andere doeleinden. Gebruik uitsluitend originele vervangingsonderdelen.
- Het niet naleven van deze instructies kan leiden tot een elektrische schok.
- Mag niet worden gebruikt in een explosieve atmosfeer.
- **Voorkom contact van het lichaam met geaarde oppervlakken, zoals leidingen, radiatoren, ovens en koelkasten.** De kans op een elektrische schok is groter als uw lichaam geaard is.
- **Stel het gereedschap niet bloot aan regen of vocht.** De kans op een elektrische schok is groter als water het elektrische gereedschap binnendringt. Deze instructie is niet van toepassing op apparatuur met de classificatie 'waterdicht' of 'spatbestendig'.
- Plaats het gereedschap zo ver mogelijk uit de buurt van bronnen die elektrische ruis veroorzaken, zoals lasapparatuur enz.
- Verwijder de stroomkabel van de AXON DRIVE als het apparaat volledig van de stroomvoorziening moet worden losgekoppeld.
- Gebruik de stroomkabel uitsluitend volgens de regels. Gebruik de stroomkabel nooit om gereedschap aan te hangen of om zonder de stekker vast te pakken uit het stopcontact te trekken. Houd de stroomkabel uit de buurt van warmtebronnen, olie, scherpe randen of bewegende onderdelen. Vervang beschadigde stroomkabels onmiddellijk. Beschadigde stroomkabels vergroten het risico op een elektrische schok.

- Als tegelijkertijd wordt gewerkt met lasapparatuur, moet het project waar u aan werkt afzonderlijk geaard zijn tijdens het lassen. Hierdoor wordt voorkomen dat de retourstroom door de aardkabels van het systeem loopt, als de retourleidingen voor de lasapparatuur niet goed zijn gemonteerd op het project waar u aan werkt. Desoutter acht het raadzaam aarding tot stand te brengen met een geleidergebied dat minstens even groot is als de retourleiding voor de gebruikte lasapparatuur.

ⓘ Het AXON DRIVE-systeem is uitgerust met een differentiaalstroomonderbreker om de werknemer tegen een elektrische schok te beschermen.

Druk één keer per maand op de GFI-knop (1) om te controleren of de detectie van lekstroom goed werkt. Schakel de GFI interruptor (2) in om het AXON DRIVE-systeem opnieuw te starten.

Aanduidingen en stickers

Het product is voorzien van aanduidingen en stickers waarop u belangrijke informatie vindt over persoonlijke veiligheid en productonderhoud. De aanduidingen en stickers zijn altijd goed leesbaar. Nieuwe aanduidingen en stickers kunnen via de lijst met reserveonderdelen worden besteld.

s011050

Nuttige informatie

Website

Informatie betreffende onze producten, accesoires, reserveonderdelen en pucliaties is te vinden op de website van Desoutter.

Ga naar: www.desouttertools.com.

Informatie over installatiehandleidingen

Gedetailleerde gebruiksinstructies en installatie- en upgradehandleidingen zijn beschikbaar op https://www.desouttertools.com/resource-centre.

Informatie over reserveonderdelen

Detailoverzichten en lijsten met reserveonderdelen zijn beschikbaar in Service Link op www.desouttertools.com.

Land van oorsprong

France

Veiligheidsgegevensbladen MSDS/SDS

De veiligheidsinformatiebladen beschrijven de chemische producten die worden verkocht door Desoutter.

Raadpleeg de website van Desoutter voor meer informatie https://www.desouttertools.com/legal/sds.

Copyright

© Copyright 2024, Ets Georges Renault, 38 rue Bobby Sands, 44818 Saint Herblain, France

Alle rechten voorbehouden. Onrechtmatig gebruik of het kopiëren van de inhoud of een deel hiervan is verboden. Dit is met name van toepassing op handelsmerken, modelnamen, onderdeelnummers en tekeningen. Gebruik uitsluitend onderdelen van Atlas Copco. Schade of defecten als gevolg van het gebruik van onderdelen van derden vallen niet onder de garantie.

Tekniske data

Strømforsyning

Overspændingsudstyr kategori II

Indgangsspænding (V)	100-120(*)/ 220-240 (Enfaset)
Frekvens (Hz)	50/60

⚠ **FORSIGTIG**

(*) EB10-motorer er ikke kompatible med 110 V-strømforsyning. Til EB10-motorer skal spændingen konverteres til 230 V.

ⓘ Udsving i strømforsyningen må ikke overstige +/- 10 % af den nominelle spænding

Strømforbrug

Maks effektforbrug (kVA)	3,7
240 V / I maks.	16 A

Kendetegn ved udgangskontakter

Type Se *skema 2.*	Spænding	Maks. strømstyrke
USB-A (2)	5 V ⎓	500 mA
USB-C (1)	5 V ⎓	500 mA
M8-stik (5)	24 V ⎓	150 mA

Opbevaring og brug

Opbevaringstemperatur	-20 til +70 °C(-4 til +158 °F)
Driftstemperatur	0 til 45 °C(32 til 113 °F)
Opbevaringsfugtighed	0-95 % relativ luftfugtighed (ikke-kondenserende)
Driftsfugtighed	0-90 % relativ luftfugtighed (ikke-kondenserende)
I højder op til	2000 m (6562 ft)
Anvendelig i forureningsgrad 2-miljø	

Nødvendigt tilbehør

Strømkabel (bestilles separat)

Område	Længde M	Længde Engelske fod.	Delnummer
Europa	2,5	8,20	6159170690
Storbritannien	2,5	8,20	6159170700
Kina	2,5	8,20	6159170610

Ekstraudstyr, Fieldbus-modul

Fieldbus-modul (bestilles separat)

Moduler	Delnummer
Profibus-modul	6159275950
ProfiNet-modul (1 port)	6159275960
ProfiNet-modul M40 (2 porte)	6159275970
ProfiNet IRT M40-modul (2 porte)	6159275070
DeviceNet-modul	6159275599
CC-Link-modul	6159275598
EtherNet IP-modul M30	6159275940
Modbus TCP-modul	6159276150
EtherNet IP-modul M40	6159279380

Erklæringer

Elektromagnetiske forstyrrelser

Dette er et klasse A-produkt. I en almindelig husholdning kan dette produkt forårsage elektromagnetiske forstyrrelser.

WEEE

Oplysninger vedrørende **Affald af elektrisk og elektronisk udstyr** (WEEE):
Dette produkt og dets oplysninger opfylder kravene i WEEE-direktivet/forordningen (2012/19/EU) og skal håndteres i overensstemmelse med direktivet/forordningen.

Produktet er mærket med symbolet:

Produkter, der er mærket med en overstreget affaldsbeholder på hjul og en enkelt sort streg under, indeholder dele, der skal håndteres i overensstemmelse med WEEE-direktivet/forordningen. Hele produktet eller WEEE-delene kan sendes til det lokale “Kundecenter” til behandling.

Oplysninger om artikel 33 i REACH

Den europæiske forordning (EU) nr. 1907/2006 om registrering, vurdering og godkendelse af samt begrænsninger for kemikalier (REACH) definerer blandt andet krav til kommunikation i forsyningskæden. Oplysningskravet gælder også for produkter, der indeholder såkaldte særligt problematiske stoffer ("kandidatlisten"). Den 27. juni 2018 blev blymetal (CAS nr. 7439-92-1) føjet til kandidatlisten.

I overensstemmelse med ovenstående skal vi meddele dig, at visse elektriske og mekaniske komponenter i produktet kan indeholde blymetal. Dette er i overensstemmelse med gældende lovgivning om stofbegrænsning og baseret på legitime undtagelser i RoHS-direktivet (2011/65/EU). Blymetal lækker og muterer ikke fra produktet ved normal brug, og koncentrationen af blymetal i det komplette produkt ligger langt under den gældende grænseværdi. Tag hensyn til lokale krav vedrørende bortskaffelse af bly ved slutningen af produktets levetid.

Regionale krav

⚠ **ADVARSEL**

Dette produkt kan udsætte dig for kemikalier og bly, som af staten Californien regnes for at være kræftfremkaldende og kan føre til fosterskader og andre reproduktionsskader. For yderligere oplysninger, gå til

https://www.p65warnings.ca.gov/

Sikkerhed

KASSÉR IKKE DETTE - GIV DET TIL BRUGEREN

⚠ **ADVARSEL Læs alle sikkerhedsadvarsler, anvisninger, illustrationer og specifikationer, der følger med dette maskinværktøj.**

Hvis nogen af instruktionerne ikke følges, kan det føre til elektrisk stød, brand og/eller alvorlige kvæstelser.

Gem alle advarsler og instruktioner til fremtidig brug.

⚠ **ADVARSEL Alle lokalt gældende sikkerhedsforskrifter omhandlende installation, drift og vedligeholdelse skal altid overholdes.**

Anvendelseserklæring

- Kun til professionel brug.
- Dette produkt og produktets tilbehør må ikke modificeres på nogen måde.
- Dette produkt må ikke bruges, hvis det er beskadiget.
- Hvis mærkaterne om produktdata eller advarsler på værktøjet ikke længere kan læses eller falder af, skal der straks sættes nye på.
- Produktet må kun installeres, betjenes og serviceres af en kvalificeret person i et industriområde.

Generelle sikkerhedsanvisninger

⚠ **ADVARSEL Læs alle sikkerhedsadvarsler og alle instrukser. Undlades det at følge advarslerne og anvisningerne, kan det medføre elektrisk chok, brand og/eller alvorlige kvæstelser.**

Gem alle advarsler og instruktioner til fremtidig brug.

For at reducere risikoen for personskade skal enhver, der bruger, installerer, reparerer, vedligeholder, skifter tilbehør på eller arbejder nær dette værktøj, læse disse instrukser grundigt, før sådant arbejde udføres.

Når der anvendes elektrisk udstyr, skal fundamentale sikkerhedsregler, inklusive de nedenstående, altid følges med henblik på at mindske risikoen for brand, elektrisk chok og personskade.

Vores mål er at producere udstyr, der gør arbejdet sikkert og effektivt for dig. Den vigtigste sikkerhedsforanstaltning for dette og alt andet udstyr er DIG. Din behandling og rette vurdering er den bedste beskyttelse mod ulykker. Ikke alle mulige faremomenter kan dækkes her, men vi har forsøgt at fremhæve nogle af de vigtigste.

⚠ **ADVARSEL Risiko for elektrisk stød**

Kun kvalificerede og uddannede operatører må installere, tilpasse eller bruge dette udstyr.

ⓘ Få yderligere sikkerhedsoplysninger her:
- Øvrige dokumenter og anvisninger, der følger med dette udstyr.
- Din arbejdsgiver, fagforening og/eller brancheforening.
- Få yderligere oplysninger om arbejdsmiljøet på følgende websites:
- http://www.osha.gov (USA)
- https://osha.europa.eu/ (Europa)

Tilsigtet brug

Dette produkt er beregnet til at drive, overvåge og styre værktøjerne fra Desoutter. Ingen anden anvendelse er tilladt.

Kun til indendørs brug.

EMC-ANVENDELSESRESTRIKTION: ALENE TIL INDUSTRIEL BRUG.

Produktspecifikke instrukser

Beskrivelse

I hele dette dokument henviser termen **AXON DRIVE** til **AXD-modellen** og eventuelle fremtidige varianter.

Se *skema 2*.

Emne	Beskrivelse
1 (*)	USB-C-hunstik
2 (*)	USB-A-stikkontakt
3 (*)	Ethernet-hunstik
4 (*)	Fieldbus-port
5 (*)	M8-stik
6	Værktøjsstik
7	Strømhunstik
8	Kredsafbryder
9	Rapport-LED
10	Strøm-LED
11 (*)	Grænseflade til AXON MODULE

(*) shunt/støvhætte er ikke vist.

Anvendte symboler

⎓	Jævnstrøm
⏚	Jordterminal
⏚	Beskyttende lederterminal
|	Tændt (strøm)
○	Slukket (strøm)
⚠	Forsigtig, fare for elektrisk stød
⚠	Forsigtig, varm overflade
⚠	Forsigtig, dokumentation skal altid læses i alle tilfælde hvor dette symbol er angivet for at kende de mulige FARER og eventuelle forholdsregler for at undgå dem.

Montering

Montering af AXON DRIVE

Se *skema 3*.

⚠ **ADVARSEL Produktet må ikke tildækkes**

Produktet må ikke være aflukket eller tildækket.

⚠ **FORSIGTIG Risiko for at udstyret falder ned**

Hold godt fast på AXON DRIVE under installation.

⚠ **ADVARSEL AXON DRIVE skal installeres således, at det er let at afbryde strømkablet i tilfælde af en ulykke.**

ⓘ AXON DRIVE bør monteres lodret for optimal ydeevne. Dette giver den bedste luftgennemstrømning og varmeoverførsel.

1. Placer AXON DRIVE således, at den blå GFI-afbryder og testknappen kan:
   - Aflæses visuelt (TÆND/SLUK-status).
   - Tilgås let (TÆND/SLUK og test).
2. Installer AXON DRIVE (3) med bolte (1) på monteringsbeslag eller væg (2).

ⓘ
- Anvend M6 unbrakobolte sammen med flade skiver.
- Anvend 9 Nm moment til at tilspænde boltene.

ⓘ Se systemproduktvejledningen til AXON DRIVE **6159990870** for nærmere oplysninger om monteringsprocedure og en liste over passende ekstraudstyr.

BEMÆRK Sørg for, at alle beskyttelsesdæksler og støvhætter er installeret på AXON DRIVE-systemet, hvis det ikke er i brug.

Se *skema 14*.

Opsætning

Tilslutning til vekselstrømforsyning

ⓘ Anvend kun ét af de strømkabler, som er nævnt i kapitlet Påkrævet udstyr.

Se *skema 6*.

Sæt strømkablet (2) i netstikket (1).

Tilslutning af værktøjskablet.

ⓘ Se brugermanualen til værktøjet til at vælge et passende værktøjskabel og bekræfte kompatibilitet med AXON DRIVE.

Se *skema 4*.

1. Fjern støvhætten på værktøjsstikket.
2. Tilslut værktøjskablet (2) til værktøjsstikket (1) og værktøjet.

⚠ **ADVARSEL Installer altid støvhætten til værktøjsstikket, når værktøjskablet tages ud.**

Tilslutning til Ethernet-port

Se *skema 5*.

ⓘ Benyt kun afskærmet kabel til ethernetforbindelse.

1. Fjern støvhætten på ethernetstikket.
2. Sæt ethernetkablet (2) i ethernetporten (1) i styreenheden, og i det eksterne udstyr (computer, CONNECT e.l.).

ⓘ Se dokumentet **6159990870** for en vejledning i korrekt opsætning af eksternt udstyr.

⚠ **ADVARSEL Sæt altid støvhætten til ethernetstikket tilbage, når ethernetkablet tages ud.**

Tilslutning til USB A- og USB C-Port

Se *skema 8* og *skema 9*.

ⓘ Benyt kun afskærmet kabel til USB-forbindelse.

1. Fjern støvhætten på USB-stikket.
2. Sæt USB-kablet (2) i USB-porten (1) i én af USB-portene i AXON DRIVE samt i det eksterne udstyr (computer ...).

ⓘ Se dokumentet **6159990870** for en vejledning i korrekt opsætning af eksternt udstyr.

⚠ **ADVARSEL Sæt altid støvhætten til USB-stikket tilbage, når USB-kablet tages ud.**

Tilslutning af AXON MODULE

Se *skema 13*.

1. Sæt kredsafbryderen i stillingen OFF. Se *skema 10*.
2. Vent, til alle LED-lamper er slukket.
3. Anvend værktøj til at skubbe klemmerne på venstre side af dækslet (1) én ad gangen.

   ⓘ Værktøjet kan være en skruetrækker eller et lignende fladt redskab.
4. Fjern stikhætten (5) fra AXON DRIVE-systemet (2).
5. Hold om AXON MODULE (3), og isæt det i AXON DRIVE-systemet (2).
6. Drej knappen (4) i den låste position.

⚠ **ADVARSEL Opbevar stikhætten til AXON MODULE (5) og dækslet (1) sikkert.**

De er nødvendige, når man fjernet AXON MODULE fra AXON DRIVE

ⓘ Se dokumentet om AXON MODULE for vejledning i korrekt opsætning.

Tilslutning af Fieldbus-modul

Se *skema 7*.

1. Sæt kredsafbryderen i stillingen OFF. Se *skema 10*.
2. Vent, til alle LED-lamper er slukket.
3. Fjern dækslet fra AXON DRIVE.
4. Installer Fieldbus-modulet (2) i stikket (1).

⚠ **ADVARSEL Sæt altid støvhætten til Fieldbus-porten tilbage, når Fieldbus-modulet tages ud af AXON DRIVE.**

Kontrollér at Fieldbus-dækslet er på plads.

⚠ **ADVARSEL Når Fieldbus-modulet ikke er på dets plads (1), skal dækslet være på plads.**

Tilslutning til M8-stikket

ⓘ Når input til QuickStop er LOW, bliver AXON DRIVE effekttrin deaktiveret, så motoren ikke kan rotere uanset hvilken tilstand, systemets firmware kører i. Når input til QuickStop er LOW, bliver AXON DRIVE effekttrin deaktiveret, så motoren kan roteres af AXON DRIVE-systemets firmware.

Betjening af QuickStop-signalet på samme tid som startcyklussignalet (uanset på hvilken måde, det drives) kan man opsætte et redundant system, som forhindrer motoren i at starte utilsigtet og garanterer det ønskede motorstop.

1. Fjern shunt fra AXON DRIVE-systemet.
2. Sæt det eksterne kabel (1) i AXON DRIVE-systemet og i det eksterne apparat (2).

⚠ **ADVARSEL Når der ikke er behov for en tilslutning til et ekstermt apparat, skal shunt blive på plads.**

ⓘ Se dokumentet **6159990870** angående vejledning i korrekt ledningsføring til eksternt udstyr.

Betjening

Tænding af AXON DRIVE

Se *skema 10*.

Sæt kredsafbryderen i stillingen ON (1).

ⓘ Rapport-LED-lamperne (2) blinker ved tænding af AXON DRIVE. AXON DRIVE er klar til drift, når status-LED (3) er konstant, og alle rapport-LED-lamper (2) er slukket.

Slukning for AXON DRIVE

Se *skema 10*.

Sæt kredsafbryderen i stillingen OFF (1).

ⓘ Fjern strømkablet (2) fra AXON DRIVE (1) i tilfælde af komplet frakobling af strømforsyningen. Se *skema 6*.

Afmontering af AXON MODULE

Se *skema 13*.

1. Sæt kredsafbryderen i stillingen OFF. Se *skema 10*.

2. Vent, til alle LED-lamper er slukket.
3. Drej knappen (4) i den oplåste position.
4. Hold fast på AXON MODULE (3) og tag det ud af AXON DRIVE (2).
5. Sæt hætten (5) på grænsefladen (2) i AXON DRIVE.
6. Installer dækslet (1) til AXON DRIVE (2).

⚠ **ADVARSEL Placer altid stikhætten (5) til AXON MODULE og dækslet (1) på AXON DRIVE når AXON MODULE fjernes.**

ⓘ Se produktvejledningen til AXON DRIVE-systemet **6159990870** for mere information om opsætning.

Reparation og vedligeholdelse

Vedligeholdelsesanvisninger

Gør følgende inden hver vedligeholdelsesopgave:

1. Sluk for strømmen til AXON DRIVE-systemet
2. Tag strømkablet ud
3. Tag værktøjskablet ud

ⓘ Se produktvejledningen til AXON DRIVE-systemet 6159990870 for mere information.

⚠ **ADVARSEL Risiko for elektrisk stød**

- ► Afbry forbindelse til strømforsyning, og vent 10 minutter inden servicering indledes. Hvis man ikke venter 10 minutter, kan det resultere i elektriske stød fra ikke-afledte kondensatorer.
- ► Inden udstyres tages i brug igen, skal man kontrollere at hovedindstillingerne ikke er ændret og at sikkerhedsanordningerne fungerer korrrekt.
- ► Brug kun originale reservedele.

- Vedligeholdelse må kun udføres af kvalificeret personale.
- Rengør om nødvendigt de udvendige paneler på systemet med en tør klud.
- Kontrollér, at kredsafbryderen fungerer korrekt.
- Kontrollér, at softwaren er opdateret, og opdater den om nødvendigt.

ⓘ Se produktvejledningen til AXON DRIVE-systemet 6159990870 for mere information.

Gør følgende efter vedligeholdelse:

1. Kontrollér, at alle dele er installeret korrekt
2. Kontrollér, at strømkablet er installeret korrekt
3. Kontrollér, at værktøjskablet er installeret korrekt
4. Tænd for strømmen til AXON DRIVE.

Sikkerhedsregler omkring el-værktøjer

- **Jordforbundet udstyr skal sættes i et stik, der er korrekt installeret og forbundet til jord iht. de gældende bestemmelser. Fjern aldrig jordbenet, og foretag aldrig andre former for ændringer på stikket. Brug ikke adapterstik.** Kontakt en aut. elinstallatør, hvis du er i tvivl om, hvorvidt stikkontakten er jordforbundet korrekt. Hvis udstyret udsættes for elektronisk fejlfunktion eller havari, udgør jordforbindelsen en vej med lav modstand til bortledning af elektricitet væk fra brugeren. Gælder kun for klasse I-udstyr (jordet udstyr).
- Undlades det at overholde disse betjeningsanvisninger, kan det forringe dette udstyrs sikkerhed.
- Brug kun ledningen, der følger med AXON DRIVE-systemet, til at slutte den til lysnettet, og ledningen, der følger med værktøjet, til at slutte den til AXON DRIVE-systemet. Ledningerne må ikke modificeres eller bruges til andre formål. Brug kun originale reservedele.
- Undlades dette, kan det give elektrisk stød.
- Må ikke anvendes i eksplosive atmosfærer.
- **Undgå fysisk kontakt med jordforbundne overflader som f.eks. rør, radiatorer, ovne og køleskabe.** Der er forøget risiko for elektrisk stød, hvis kroppen bliver jordforbundet.
- **Udstyret må ikke udsættes for regn eller våde forhold.** Hvis der trænger vand ind i udstyr, øges faren for elektrisk stød. Denne anvisning gælder ikke for udstyr, der er klassificeret som vandtæt eller stænktæt.
- For at reducere elektrisk forstyrrelse mest muligt skal udstyret placeres så langt væk som muligt fra andre kilder til elektrisk støj som f.eks. lysbuesvejseudstyr osv.
- Fjern strømkablet fra AXON DRIVE i tilfælde af komplet frakobling af strømforsyningen.
- Strømkablet må ikke mishandles. Strømkablet må aldrig bruges til at bære udstyret i eller til at trække stikket ud af stikkontakten. Hold strømkablet på afstand af varme, olie, skarpe kanter og dele i bevægelse. Udskift straks beskadigede strømkabler. Beskadigede kabler øger faren for elektrisk stød.
- Når der arbejdes samtidig med svejseudstyr, skal emnet jordforbindes separat, mens svejsning er i gang. Dette er for at forhindre returstrømmen i at passere igennem systemets jordkabler, for det tilfælde at returledningerne til svejseudstyret ikke er monteret korrekt på emnet. Desoutter anbefaler, at jording udføres med et lederområde, der er mindst lige så stort som returledningen til det anvendte svejseudstyr.

ⓘ AXON DRIVE-systemet er forsynet med en differentialafbryder for at beskytte operatøren mod elektrisk stød.

Tryk på GFI-trykknappen (1) en gang om måneden for at kontrollere, at registrering af lækstrøm fungerer korrekt. Tænd for GFI-relæet (2) for at genstarte AXON DRIVE-systemet.

Symboler og mærkater

Produktet er monteret med skilte og mærkater med vigtig information om din personlige sikkerhed og vedligeholdelse af produktet. Skiltene og mærkaterne skal altid være nemme at læse. Nye skilte og mærkater kan bestilles på reservedelslisten.

s011050

Nyttig information

Website

Information om vores produkter, tilbehør, reservedele og publikationer kan findes på vores websted for Desoutter.

Gå ind på: www.desouttertools.com.

Information om monteringsvejledninger

Detaljeret betjeningsvejledning, installerings- og opgraderingsvejledninger er tilgængelige på https://www.desouttertools.com/resource-centre.

Information om reservedele

Sprængbilleder og reservedelslister findes i Service Link på www.desouttertools.com.

Oprindelsesland

France

Sikkerhedsdatablade MSDS/SDS

Sikkerhedsdatabladene beskriver de kemiske produkter, der tilbydes af Desoutter.

Se websiden tilhørende Desoutter for yderligere oplysninger https://www.desouttertools.com/legal/sds.

Copyright

© Copyright 2024, Ets Georges Renault, 38 rue Bobby Sands, 44818 Saint Herblain, France

Alle rettigheder forbeholdes. Al uautoriseret brug eller kopiering af indholdet eller dele deraf er forbudt. Dette gælder især varemærker, modelbetegnelser, reservedelsnumre og tegninger. Brug kun autoriserede reservedele. Al skade eller fejlfunktion som følge af brug af uautoriserede dele dækkes hverken af garantien eller produktansvaret.

Tekniske data

Strømtilførsel

Overspenningsutstyr kategori II

Inngangsspenning (V)	100-120(*)/ 220-240 (Enfase)
Frekvens (Hz)	50/60

⚠ **FORSIKTIG**

(*) EB10 motorer er ikke kompatible med 110 V strømtilførselen. For Eb10-motorer må spenningen konverteres til 230 V.

ⓘ Strømtilførselsfluktuasjoner må ikke overstige +/- 10 % av nominell spenning

Strømforbruk

Maksimum strømforbruk (kVA)	3,7
240 V / I maks	16 A

Egenskaper for utgangskontakter

Type Se *skjema 2*	Spenning	Maks. strøm
USB-A (2)	5 V ⎓	500 mA
USB-C (1)	5 V ⎓	500 mA
M8-kontakt (5)	24 V ⎓	150 mA

Oppbevaring og bruksbetingelser

Oppbevaringstemperatur	-20 til +70 °C (-4 til +158 °F)
Driftstemperatur	0 til 45 °C (32 til 113 °F)
Oppbevaringsfuktighet	0-95 % romfuktighet, (ikke-kondenserende)
Driftsfuktighet	0-90 % romfuktighet, (ikke-kondenserende)
Høyde opp til	2000 m (6562 fot)
Anvendelig i forurensningsgrad 2-miljø	

Nødvendig tilbehør

Strømkabel (må bestilles separat)

Område	Lengde M	Lengde Ft.	Delenummer
Europa	2,5	8,20	6159170690
Storbritannia	2,5	8,20	6159170700
Kina	2,5	8,20	6159170610

Valgfri Fieldbusmodul

Feltbussmodul (må bestilles separat)

moduler	Delenummer
Profibus-modul	6159275950
ProfiNet-modul (1 port)	6159275960
ProfiNet-modul M40 (2 porter)	6159275970
ProfiNet IRT M40-modul (2 porter)	6159275070
DeviceNet-modul	6159275599
CC-Link modul	6159275598
EtherNet IP modul M30	6159275940
Modbus TCP modul	6159276150
EtherNet IP module M40	6159279380

Erklæringer

Radiointerferens

Dette er et produkt i klasse A. I et boligmiljø kan dette produktet forårsake radiointerferens.

WEEE

Informasjon angående **Avfall fra elektrisk og elektronisk utstyr** (WEEE):
Dette produktet og informasjonen om produktet imøtekommer kravene i WEEE-direktivet/forordningene (2012/19/EU) og må håndteres i samsvar med direktivet/forordningene.

Produktet er merket med det følgende symbolet:

Produkter som er merket med en søppeldunk med kryss over og en enkel svart linje under, inneholder deler som må håndteres i tråd med WEEE-direktivet/forordningene. Hele produktet, eller WEEE-delene, kan sendes til "Kundesenteret" ditt for håndtering.

Informasjon angående artikkel 33 i REACH

Den Europeiske reguleringen (EU) Nr. 1907/2006 som gjelder registrering, evaluering, autorisasjon og restriksjon av kjemikalier (REACH) definerer, blant annet, krav relatert til kommunikasjon i leveransekjeden. Informasjonskravet gjelder også produkter som inneholder såkalte stoffer av meget høy bekymring (“Kandidatlisten”). Den 27.juni, 2018 ble blymetall (CAS nr 7439-92-1) lagt til kandidatlisten.

I henhold med det ovenstående er dette for å informere deg om at visse elektriske og mekaniske komponenter i produktet kan inneholde blymetall. Dette er i samsvar med den gjeldende lovgivningen som gjelder restriksjoner av stoffer og basert på legitime unntak i RoHS direktivet (2011/65/EU). Blymetall vil ikke lekke eller muteres fra produktet under vanlig bruk og konsentrasjonen av blymetall i det komplette produktet er godt under den gjeldende terskelgrensen. Se over lokale krav angående avhending av bly når produktets brukstid er utløpt.

Regionale krav

⚠ **ADVARSEL**

Dette produktet kan utsette deg for kjemikalier inkludert bly, noe den amerikanske staten California regner som kreftfremkallende, som årsak til fosterskader og på andre måter som skadelig for forplantningsprosessen. For mer informasjon besøkes

https://www.p65warnings.ca.gov/

Sikkerhet

KAST IKKE BORT - GI TIL BRUKER

⚠ **ADVARSEL Les alle sikkerhetsadvarslene, instruksjoner, illustrasjoner og spesifikasjoner som medfølger dette elektriske verktøyet.**

Om man ikke følger instruksjonene under, kan det føre til elektrisk støt, brann og/eller alvorlige skader.

Ta vare på alle advarsler og anvisninger for fremtidig bruk.

⚠ **ADVARSEL Alle lokale, lovbestemte sikkerhetsregler vedrørende installasjon, operasjon og vedlikehold skal overholdes til enhver tid.**

Brukserklæring

- Kun til profesjonell bruk.
- Dette produktet og dets tilbehør må ikke på noen måte modifiseres.
- Ikke bruk dette produktet hvis det har blitt skadet.
- Dersom dataverktøyet eller farevarselskiltene på produktet ikke lenger er leselige eller løsner, må disse skiftes ut umiddelbart.
- Produktet må kun installeres, brukes og vedlikeholdes av en kvalifisert person i et industrielt monteringsmiljø.

Generelle sikkerhetsinstruksjoner

⚠ **ADVARSEL Les alle sikkerhetsadvarsler og alle anvisninger. Om man ikke følger advarslene eller anvisningene, kan det føre til elektrisk støt, brann og/eller alvorlige personskader.**

Ta vare på alle advarsler og anvisninger for fremtidig bruk.

For å redusere risiko for skade skal enhver som bruker, installerer, reparerer, utfører vedlikehold eller skifter tilbehør på, eller som arbeider i nærheten av dette verktøyet, lese og forstå disse anvisningene før oppgavene utføres.

Ved bruk av elektrisk utstyr må alltid grunnleggende sikkerhetsforholdsregler, inkludert følgende, følges for å redusere risikoen for brann, elektrisk støt og personlig skade.

Vårt mål er å produsere utstyr som hjelper deg å utføre arbeidet sikkert og effektivt. DU er det viktigste sikkerhetselementet ved bruk av dette og alt annet utstyr. Din dømmekraft og forsiktighet er den beste beskyttelsen mot skade. Selv om ikke alle mulige faresituasjoner kan dekkes her, har vi forsøkt å belyse noen av de viktigste.

⚠ **ADVARSEL Fare for elektrisk støt**

Dette utstyret skal kun installeres, justeres eller brukes av kvalifiserte og erfarne operatører.

ⓘ For mer sikkerhetsinformasjon, se:
• Andre dokumenter og informasjon som leveres sammen med dette utstyret.
• Din arbeidsgiver, arbeidsgiverforening og/eller fagforening.
• Ytterligere informasjon om arbeidssikkerhet er å finne på følgende hjemmesider:
• http://www.osha.gov (USA)
• https://osha.europa.eu/ (Europa)

Tiltenkt bruk

Dette produktet er ment å brukes til å drive, overvåke og kontrollere Desoutter-serien av verktøy. Annen bruk er ikke tillatt.

Kun til innendørs bruk.

EMC-BRUKSRESTRIKSJON: KUN TIL INDUSTRIELL BRUK.

Produktspesifikke instruksjoner

Beskrivelse

I hele dokumentet henviser **AXON DRIVE** til **AXD modell** eller alle slags fremtidige varianter.

Se *Skjema 2*.

Artikkel	Beskrivelse
1 (*)	USB-C-kontakt
2 (*)	USB-A kontakt
3 (*)	Ethernet-kontakter
4 (*)	Feltbuss-port
5 (*)	M8-kontakt
6	Verktøykontakt
7	Strømkontakt
8	Kretsbryter
9	Rapporter LED
10	Strøm-LED
11 (*)	AXON MODUL-grensesnitt

(*) shunt-kontakt / støvhette ikke vist.

Brukte symboler

⎓	Likestrøm
⏚	Jord (jording) terminal
⏚	Beskyttelseslederklemme
|	På (Strøm)
○	Av (Strøm)
⚠	Forsiktig, mulighet for elektrisk støt
⚠	Forsiktig, varm overflate
⚠	Forsiktig, dokumentasjon må konsulteres i alle tilfeller der dette symbolet er merket, for å finne ut hva slags potensielle FARER og eventuelle handlinger som må iverksettes for å unngå dem.

Installering

Montering AXON DRIV

Se *skjema 3*

⚠ **ADVARSEL Ikke dekk til produktet**

Produktet må ikke være innesperret eller tildekket.

⚠ **FORSIKTIG Risiko for at utstyret faller**

Hold AXON DRIVE godt fast i løpet av installasjon.

⚠ **ADVARSEL AXON DRIVE må installeres på en slik måte at strømledningen lett kan kobles fra i en nødssituasjon.**

ⓘ AXON DRIVE skal monteres vertikalt for optimal ytelse. Dette vil gi best luftstrøm og varmeoverføring.

1. Plasser AXON DRIVE slik at GFI blå avbryter og testknapp kan:
   - Kontrolleres visuelt (PÅ/AV-status).
   - Være lett tilgjengelig (Strøm PÅ/AV og test).
2. Installer AXON DRIVE (3) med bolter (1) på monteringsstativ eller vegg (2).

ⓘ
- Bruk M6 unbrakobolter med flate skiver.
- Påfør 9 Nm moment for å stramme boltene.

ⓘ Se AXON DRIVE Systemets produktinstruksjoner **6159990870** for å få detaljer om monteringsprosedyren og liste over egnet tilbehør.

MERK Sørg for at alle beskyttelsesdekslene og støvhettene er installert på AXON DRIVE-systemet hvis det ikke er i bruk.

Se *skjema 14*.

Oppsett

Koble til vekselsstrømforsyning

ⓘ Bruk kun en av strømkablene som nevnes i kapittelet Nødvendig tilbehør.

Se *skjema 6*.

Sett strømledning (2) inn i strømkontakten (1) og i vegguttaket.

Koble til verktøykabelen

ⓘ Se verktøyets brukerhåndbok for å velge egnet verktøykabel og bekrefte kompatilitet med AXON DRIVE.

Se *skjema 4*.

1. Fjern verktøykontaktens støvdeksel.
2. Sett verktøykabelen (2) inn i strømkontakten (1) og inn i verktøyet.

⚠ **ADVARSEL Installer alltid verktøykontaktens støvhette på verktøykontakten etter at du har koblet fra verktøykabelen.**

Koble til Ethernet-porten

Se *skjema 5*.

ⓘ Bruk kun en skjermet kabel for ethernet-tilkobling.

1. Fjern ethernet-kontaktens støvdeksel.
2. Koble Ethernet-kabelen (2) til en av Ethernet-portene (1) på kontrolleren og til eksternt utstyr (datamaskin, CONNECT osv.).

ⓘ Se dokument **6159990870** for å få instruksjoner om riktig oppsett av eksternt utstyr.

⚠ **ADVARSEL Sett alltid på Ethernet-kontaktens støvhette på Ethernet-kontakten etter at du har koblet fra Ethernet-kabelen.**

Koble til en USB A- og USB C-port

Se *skjema 8* og *skjema 9*.

ⓘ Bruk kun en skjermet kabel for USB-tilkobling.

1. Fjern USB-kontaktens støvdeksel.
2. Plugg USB-kabelen (2) inn i en av USB-portene (1) på AXON DRIVE og til eksternt utstyr (datamaskin...).

ⓘ Se dokument **6159990870** for å få instruksjoner om riktig oppsett av eksternt utstyr.

⚠ **ADVARSEL Sett alltid på USB-kontaktens støvhette på USB-kontakten etter at du har koblet fra USB-kabelen.**

Koble til AXON MODUL

Se *skjema 13*.

1. Plasser kretsbryteren i AV-posisjon. Se *skjema 10*.
2. Vent til alle LED-ene er avslått.
3. Bruk et verktøy til å skyve klipsene på dekselet (1) på venstre side etter hverandre.

   ⓘ Verktøyet kan være en skrutrekker eller et lignende flatt verktøy.
4. Fjern tilkoblingshetten (5) fra AXON DRIVE systemet (2).
5. Hold AXON MODULE (3) og sett inn i AXON DRIVE systemet (2).
6. Vri knappen (4) for å låse posisjonen.

⚠ **ADVARSEL Oppbevar AXON MODULE tilkoblingshette (5) og dekselet (1) på et trygt sted.**

Du trenger disse når du fjerner AXON MODULE fra AXON DRIVE

ⓘ Se AXON MODULE dokumentet for å få instruksjoner om riktig oppsett.

Koble til Fieldbusmodul

Se *skjema 7*.

1. Plasser kretsbryteren i AV-posisjon. Se *skjema 10*.
2. Vent til alle LED-ene er avslått.
3. Fjern dekselet fra AXON DRIVE.
4. Installer Fieldbusmodulen (2) inn i kontakten (1).

⚠ **ADVARSEL Plasser alltid Fieldbusportens støvhette på Fieldbusporten etter at du har fjernet Fieldbusmodulen fra AXON DRIVE.**

Sjekker at Fieldbusdekselet er på plass.

⚠ **ADVARSEL Når Fieldbusmodulen ikke er på plass (1), må dekselet forbli på plass.**

Koble til M8-kontakten

ⓘ Når QuickStop-inngangen er LAV, er AXON DRIVE-effekttrinnet deaktivert, motoren kan ikke rotere uansett systemfastvarens driftsmodus. Når QuickStop-inngangen er HØY, er AXON DRIVE-effekttrinnet aktivert, motoren kan roteres av AXON DRIVE-systemets fastvare.

Ved å betjene QuickStop-signalet samtidig med startsyklussignalet (uansett hvordan det kjøres) kan et redundant system settes opp, som hindrer motoren i å starte uventet og garanterer ønsket motorstopp.

1. Fjern shunt-kontakten fra AXON DRIVE-systemet.
2. Sett den eksterne kabelen (1) inn i AXON DRIVE systemet og inn i den eksterne enheten (2).

⚠ **ADVARSEL Når ingen tilkobling er nødvendig til ekstern enhet, må shuntkontakten forbli på plass**

ⓘ Se dokument **6159990870** for å få instruksjoner om riktig tilkobling av eksternt utstyr.

Betjening

Slå på AXON DRIVE

Se *skjema 10*.

Plasser kretsbryteren i PÅ-posisjon (1).

ⓘ Rapport-LED-er (2) blinker når AXON DRIVE slås på. AXON DRIVE er klar for drift når status-LED (3) forblir stabil og alle rapport-LED-er (2) er avslått.

Slå av AXON DRIVE

Se *skjema 10*.

Plasser kretsbryteren i AV-posisjon (1).

ⓘ Fjern strømkabelen (2) fra AXON DRIVE (1) i tilfelle fullstendig frakobling av strømforsyningen. Se *skjema 6*.

Fjerne AXON MODULE

Se *skjema 13*.

1. Plasser kretsbryteren i AV-posisjon. Se *skjema 10*.
2. Vent til alle LED-ene er avslått.
3. Vri knappen (4) for å låse opp posisjonen.
4. Hold AXON MODULE (3) og fjern den fra AXON DRIVE (2).
5. Monter hetten (5) på AXON DRIVE grensesnittet (2).
6. Installer dekselet (1) på AXON DRIVE (2).

⚠ **ADVARSEL Plasser alltid AXON MODULE-kontaktdekselet (5) og dekselet (1) på AXON DRIVE etter at du har fjernet AXON MODULE.**

ⓘ Se AXON DRIVE Systemets produktinstruksjoner **6159990870** for flere opplysninger om oppsett.

Service og Vedlikehold

Vedlikeholdsinstruksjoner

Før ethvert vedlikeholdsarbeid, gjør følgende:

1. Slå av AXON DRIVE systemet
2. Koble fra strømledningen

3. Koble fra verktøyskabelen

ⓘ Se AXON DRIVE-systemets produktinstruksjoner 6159990870 for flere opplysninger.

⚠ **ADVARSEL Fare for elektrisk støt**

- ► Koble fra strømforsyningen og vent 10 minutter før du starter service. Unnlatelse av å vente i 10 minutter kan resultere i elektrisk støt fra uutladede kondensatorer.
- ► Før utstyret tas i bruk igjen, kontroller at hovedinnstillingene ikke er endret og at sikkerhetsanordningene fungerer som de skal.
- ► Bruk kun originale reservedeler.

- Vedlikehold skal kun utføres av kvalifisert personell.
- Om nødvendig, rengjør de utvendige panelene på systemet med en tørr klut.
- Sjekk at kretsbryteren fungerer som den skal.
- Sjekk at programvaren er oppdatert, hvis ikke må du oppdatere programvaren.

ⓘ Se AXON DRIVE-systemets produktinstruksjoner 6159990870 for flere opplysninger.

Gjør følgende etter at vedlikehold er fullført:

1. Sjekk at alle deler er riktig installert
2. Sjekk at strømkabelen er riktig installert
3. Sjekk at verktøykabelen er riktig installert
4. Slå på AXON DRIVE.

Elektrisk sikkerhet

- **Jordet utstyr skal koples til en stikkontakt som er korrekt installert og jordet i samsvar med gjeldende forskrifter. Fjern aldri jordingskontakten eller foreta andre endringer på støpslet. Bruk ikke adapterstøpsler.** Sjekk med en kvalifisert elektriker hvis du er i tvil om et uttak er korrekt jordet. Hvis utstyret har elektriske feil eller svikter, gir jordingen en leder med lav motstand som fører strømmen bort fra brukeren. Gjelder kun utstyr i klasse I (jordet).
- Hvis denne bruksanvisningen ikke følges, kan det redusere sikkerheten til dette utstyret.
- Bruk kun den ledningen som medfølger AXON DRIVE-systemet for å koble til strømnettet og ledningen som medfølger verktøyet til å koble til AXON DRIVE-systemet. Ikke modifiser ledningene eller bruk dem til andre formål. Bruk kun originale reservedeler.
- Om man ikke følger disse anvisningene, kan det føre til elektrisk støt.
- Må ikke brukes i eksplosive atmosfærer.
- **Unngå fysisk kontakt med jordete overflater som rør, radiatorer, ovner og kjøleskap.** Det er økt fare for elektrisk støt hvis kroppen din er jordet.
- **Utsett ikke utstyret for regn eller våte forhold.** Vann som kommer inn i utstyret vil øke faren for elektrisk støt. Dette gjelder ikke utstyr som er klassifisert som vanntett eller sprutsikker.
- For minimal elektrisk interferens, plasser utstyret så langt unna mulige elektriske støykilder, f.eks. buesveiseutstyr o.l., som mulig.
- Fjern strømkabelen fra AXON DRIVE i tilfelle fullstendig frakobling av strømforsyningen.
- Ikke behandle strømledningen uforsiktig. Bruk aldri strømledningen til å bære utstyret eller til å trekke støpslet ut fra stikkontakten. Hold strømledningen unna varme, olje, skarpe kanter og bevegelige deler. Skift ødelagte ledninger umiddelbart. Skadede ledninger øker faren for elektrisk støt.
- Ved arbeid samtidig med sveiseutstyr må arbeidsstykket jordes separat mens sveisingen pågår. Dette er for å forhindre at returstrømmen går gjennom systemets jordingskabler i tilfelle returlinjene for sveiseutstyret ikke har blitt riktig montert på arbeidsstykket. Desoutter anbefaler at jordingen kan utføres med et konduktivt området som er minst like stort som returlinjen for sveiseutstyret som brukes.

ⓘ AXON DRIVE-systemet er utstyrt med en differensialbryter for å beskytte operatøren mot elektrisk støt.

En gang i måneden, trykk på GFI-trykknappen (1) for å kontrollere at deteksjonen av lekkasjestrøm fungerer som den skal. Slå på GFI-avbryter (2) for å starte AXON DRIVE-systemet på nytt.

Tegn og klistremerker

Produktet er montert med skilt og klistremerker som inneholder viktig informasjon om personlig sikkerhet og produktvedlikehold. Skilt og klistremerker skal alltid være enkle å lese. Nye skilt og klistremerker kan bestilles ved bruk av reservedelslisten.

s011050

Nyttig informasjon

Nettsider

Du finner informasjon vedrørende produkter, tilbehør, reservedeler og publiserte saker på Desoutter-nettstedet.

Besøk siden: www.desouttertools.com.

Informasjon om installasjonsmanualer

Detaljerte bruksanvisninger, installasjons- og oppgraderingshåndbøker er tilgjengelige på https://www.desouttertools.com/resource-centre.

Informasjon om reservedeler

Sprengskisser og reservedelslister er tilgjengelig fra Service Link hos www.desouttertools.com.

Opphavsland

France

Sikkerhetsdataark MSDS/SDS

Sikkerhetsdatabladene beskriver de kjemiske produktene solgt av Desoutter.

Henvend deg til nettstedet til Desoutter for mer informasjon https://www.desouttertools.com/legal/sds.

Opphavsrett

© Copyright 2024, Ets Georges Renault, 38 rue Bobby Sands, 44818 Saint Herblain, France

Alle rettigheter forbeholdes. All uautorisert bruk eller kopiering av innholdet eller en del av dette er forbudt. Dette gjelder spesielt for varemerker, modellbetegnelser, delenumre og tegninger. Bruk kun autoriserte deler. Skader eller feilfunksjoner som forårsakes av bruk av uautoriserte deler, dekkes ikke av garantien eller produktansvaret.

Tekniset tiedot

Virransyöttö

Ylijännite laiteluokka II

Tulojännite (V)	100–120(*)/ 220–240 (1 vaihe)
Taajuus (Hz)	50/60

⚠ **HUOMIO**

(*) EB10-moottorit eivät ole yhteensopivia 110 V:n virransyötön kanssa. Muunna jännite 230 V:iin EB10-moottoreita varten.

ⓘ Virransyötön vaihtelut eivät saa ylittää +/- 10 % nimellisjännitteestä

Virrankulutus

Enimmäisvirrankulutus (kVA)	3,7
240 V / I enint.	16 A

Lähtöliittimien ominaisuudet

Tyyppi Katso *kaavio 2*	Jännite	Enimmäisvirta
USB-A (2)	5 V ⎓	500 mA
USB-C (1)	5 V ⎓	500 mA
M8-liitin (5)	24 V ⎓	150 mA

Varastointi- ja käyttöolosuhteet

Varastointilämpötila	-20 – +70 °C (-4 – +158 °F)
Käyttölämpötila	0 – 45 °C (32 – 113 °F)
Säilytyskosteus	Suhteellinen kosteus 0–95 % (ei tiivistyvä)
Käyttökosteus	Suhteellinen kosteus 0–90 % (ei tiivistyvä)
Korkeus enintään	2 000 m (6 562 jalkaa)
Käyttökelpoisuus likaantumisasteen 2 ympäristössä	

Vaadittavat varusteet

Sähköjohto (tilattava erikseen)

Alue	Pituus M	Pituus Ft.	Osanumero
Eurooppa	2,5	8,20	6159170690
UK	2,5	8,20	6159170700
Kiina	2,5	8,20	6159170610

Valinnainen Fieldbus moduuli

Fieldbus moduuli (tilattava erikseen)

Moduulit	Osanumero
Profibus-moduuli	6159275950
ProfiNet-moduuli (1 liitäntä)	6159275960
ProfiNet-moduuli M40 (2 liitäntää)	6159275970
ProfiNet IRT M40 -moduuli (2 liitäntää)	6159275070
DeviceNet-moduuli	6159275599
CC-Link-moduuli	6159275598
EtherNet IP -moduuli M30	6159275940
Modbus TCP -moduuli	6159276150
EtherNet IP -moduuli M40	6159279380

Vakuutukset

Radiohäiriöt

Tämä on A-luokan tuote. Kotitalouskäytössä tämä tuote voi aiheuttaa radiohäiriöitä.

WEEE

Tietoja koskien **Sähkö- ja elektroniikkalaiteromuja** (WEEE):
Tämä tuote ja sen tiedot noudattavat WEEE-direktiivin/asetusten vaatimuksia (2012/19/EU) ja sitä on käsiteltävä direktiivin/asetusten mukaisesti.

Tuotteeseen on merkitty seuraava symboli:

Tuotteet, jotka on merkitty pyörillä varustetulla jäteastiasymbolilla, jonka yli on vedetty risti, sisältävät osia, jotka täytyy käsitellä WEEE-direktiivin/asetusten mukaisesti. Koko tuote tai WEEE-osat voidaan lähettää käsiteltäväksi ”Asiakaskeskukseesi”.

Tietoa REACH-asetuksen artiklasta 33

Euroopan REACH-asetus (EU) N:o 1907/2006 kemikaalien rekisteröinnistä, arvioinnista, lupamenettelyistä ja rajoituksista määrittelee muun muassa toimitusketjun viestintään liittyviä velvoitteita. Tiedonantovelvoite koskee myös tuotteita, jotka sisältävät niin sanottuja erityistä huolta aiheuttavia aineita (ns. ehdokasluettelon aineita). 27. kesäkuuta 2018 tähän ehdokasluetteloon lisättiin lyijymetalli (CAS-numero 7439-92-1).

Yllä olevaa noudattaen haluamme ilmoittaa, että jotkut sähköiset ja mekaaniset komponentit tuotteessa saattavat sisältää lyijymetallia. Tämä on aineiden rajoittamista koskevan lainsäädännön mukaista ja perustuu RoHS-direktiivin (2011/65/EU) poikkeuksiin. Lyijymetalli ei vuoda eikä mutatoidu tuotteesta normaalin käytön aikana, ja lyijymetallipitoisuus valmiissa tuotteessa on huomattavasti alle sovellettavan kynnysarvon. Ota huomioon paikalliset vaatimukset lyijyn hävittämiselle tuotteen käyttöiän lopussa.

Alueelliset vaatimukset

⚠ **VAROITUS**

Tuote voi altistaa käyttäjän kemikaaleille, kuten lyijylle, jonka Kalifornian osavaltiossa tiedetään aiheuttavan syöpää ja synnynnäisiä epämuodostumia tai muuta lisääntymishaittaa. Katso lisätietoja osoitteesta

https://www.p65warnings.ca.gov/

Turvallisuus

ÄLÄ HÄVITÄ – ANNETTAVA KÄYTTÄJÄLLE

⚠ **VAROITUS Lue tämän sähkötyökalun mukana toimitetut kaikki turvallisuusvaroitukset, ohjeet, kuvaukset ja tekniset tiedot.**

Jos kaikkia alapuolella kuvattuja ohjeita ei noudateta, seurauksena voi olla sähköisku, tulipalo ja/tai vakava henkilövahinko.

Säilytä kaikki varoitukset ja ohjeet myöhempää käyttöä varten.

⚠ **VAROITUS Kaikkia paikallisia turvallisuusohjeita koskien asennusta, käyttöä ja huoltoa on aina noudatettava.**

Käyttötiedote

- Vain ammattikäyttöön.
- Tätä tuotetta ja sen lisälaitteita ei saa muuttaa millään tavalla.
- Älä käytä tuotetta, jos se on vaurioitunut.
- Jos tuotteen tietojen tai vaarasta varoittavat kyltit eivät ole enää selvästi luettavissa tai irtoavat, ne on vaihdettava välittömästi.
- Vain pätevä henkilö saa asentaa, käyttää ja huoltaa tuotetta teollisuusympäristössä.

Yleiset turvaohjeet

⚠ **VAROITUS Lue kaikki turvallisuuteen liittyvät varoitukset ja ohjeet. Varoitusten ja ohjeiden laiminlyönti voi aiheuttaa sähköiskun, tulipalon ja/tai vakavan tapaturman.**

Säilytä kaikki varoitukset ja ohjeet myöhempää käyttöä varten.

Henkilövahinkojen välttämiseksi jokaisen, joka käyttää, asentaa, korjaa tai huoltaa tätä työkalua, vaihtaa siihen osia tai työskentelee sen lähettyvillä, on luettava ja ymmärrettävä nämä ohjeet.

Sähkökäyttöisiä laitteita käytettäessä tulee aina noudattaa perusturvallisuusvarotoimia, mukaan lukien alla esitetyt, jotta vähennetään tulipalon, sähköiskun ja henkilövahinkojen vaaraa.

Tavoitteemme on valmistaa laitteita, jotka auttavat työskentelemään turvallisesti ja tehokkaasti. Tämän ja minkä tahansa muun laitteen tärkein turvallisuustekijä on itse KÄYTTÄJÄ. Huolellisuutesi ja arviointikykysi ovat paras suoja loukkaantumista vastaan. Kaikkia mahdollisia vaaratekijöitä ei voida käsitellä tässä ohjeessa, joten tässä keskitytään niistä tärkeimpiin.

⚠ **VAROITUS Sähköiskun riski**

Tätä laitetta saavat asentaa, säätää ja käyttää vain pätevät ja koulutetut käyttäjät.

ⓘ Turvallisuuteen liittyviä lisätietoja on seuraavissa lähteissä:
• Muut tämän laitteen mukana toimitetut oppaat ja tiedotteet
• Työnantajasi, alan ammattiliitto ja/tai ammattiyhdistys.
• Työterveyttä ja -turvallisuutta koskevia lisätietoja on saatavissa seuraavilta verkkosivuilta:
• http://www.osha.gov (USA)
• https://osha.europa.eu/ (Eurooppa)

Tarkoituksenmukainen käyttö

Tämä tuote on tarkoitettu käyttämään, ohjaamaan ja valvomaan Desoutter-työkaluja. Muu käyttö on kielletty.

Vain sisäkäyttöön.

EMC KÄYTTÖRAJOITUS: VAIN TEOLLISUUSKÄYTTÖÖN.

Tuotekohtaiset ohjeet

Kuvaus

AXON DRIVE viittaa koko asiakirjassa **AXD-malliin** tai mihin tahansa sen tulevaan versioon.

Katso *kaavio 2*.

Tuote	Kuvaus
1 (*)	USB-C-liitäntä
2 (*)	USB-A-pistorasia
3 (*)	Ethernet-liitännät
4 (*)	Kenttäväylän portti
5 (*)	M8-liitin
6	Työkalun liitin

Tuote	Kuvaus
7	Virtaliitäntä
8	Automaattivaroke
9	Raportoinnin LED
10	Teho LED
11 (*)	AXON MODULE -liittymä

(*) Ohitusliitintä/pölysuojusta ei esitetty.

Käytetyt symbolit

⎓	Tasavirta
⏚	Maadoitusliitin
⏚	Suojajohdin
|	Päällä (teho)
○	Pois (teho)
⚠	Vaara, sähköiskun vaara
⚠	Vaara, kuuma pinta
⚠	Vaara, dokumentaatio täytyy lukea kaikissa tapauksissa, joissa tämä symboli on merkitty, jotta mahdolliset VAARAT tunnistetaan ja tarpeellisiin toimiin voidaan ryhtyä niiden välttämiseksi.

Asennus

AXON DRIVE -asennus

Katso *kaavio 3*

⚠ **VAROITUS Älä peitä tuotetta**

Tuotetta ei saa sulkea mihinkään tilaan tai peittää.

⚠ **HUOMIO Laitteen putoamisvaara**

Pidä AXON DRIVE -laitteesta tiukasti kiinni asennuksen aikana.

⚠ **VAROITUS AXON DRIVE on asennettava niin, että virtajohdon saa tarvittaessa helposti irti hätätilanteessa.**

ⓘ AXON DRIVE on asennettava pystysuoraan, jotta se toimisi mahdollisimman tehokkaasti. Tämä mahdollistaa parhaan ilmavirran ja lämmön siirron.

1. Aseta AXON DRIVE niin, että sinistä vikavirtakatkaisinta (GFI) ja testipainiketta voidaan
   - tarkkailla silmämääräisesti (ON/OFF-tila)
   - käyttää helposti (virta ON/OFF ja testi).
2. Asenna AXON DRIVE (3) pulteilla (1) asennustelineeseen tai seinään (2).

ⓘ
- Käytä M6-kuusiokoloruuveja ja tasaisia aluslevyjä.
- Kiristä pultit 9 Nm:n kiristysmomenttiin.

ⓘ Katso lisätietoja asennusvaiheista ja sopivien lisävarusteiden luettelo AXON DRIVE -järjestelmän tuoteohjeista **6159990870**.

HUOMIO Varmista, että kaikki suojakannet ja pölysuojukset on asennettu AXON DRIVE -järjestelmään, jos se ei ole käytössä.

Katso *kaavio 14*.

Käyttöönotto

AC-virransyöttöön yhdistäminen

ⓘ Käytä vain yhtä virtajohdoista, jotka on mainittu kohdassa Vaadittavat varusteet.

Katso *kaavio 6*.

Kytke virtajohto (2) virtaliitäntään (1) ja verkkovirtaan.

Työkalukaapelin kytkeminen

ⓘ Valitse sopiva työkalukaapeli työkalun käyttöohjeen mukaisesti ja varmista, että se sopii yhteen AXON DRIVE -järjestelmän kanssa.

Katso *kaavio 4*.

1. Poista työkalun liittimen pölysuojus.
2. Kytke työkalukaapeli (2) työkalun liittimeen (1) ja työkaluun.

⚠ **VAROITUS Asenna työkalun liittimen pölysuojus työkalun liittimeen aina sen jälkeen, kun työkalukaapeli on irrotettu.**

Ethernet-liitännän kytkeminen

Katso *kaavio 5*.

ⓘ Käytä Ethernet-liitäntään vain suojattua kaapelia.

1. Poista Ethernet-liitännän pölysuojus.
2. Kytke Ethernet-kaapeli (2) yhteen ohjaimessa olevista Ethernet-liitännöistä (1) ja ulkoiseen laitteeseen (tietokone, CONNECT jne.).

ⓘ Katso ulkoisen laitteen oikea asennustapa asiakirjasta **6159990870**.

⚠ **VAROITUS Aseta Ethernet-liitännän pölysuojus takaisin Ethernet-liitäntään aina sen jälkeen, kun Ethernet-kaapeli on irrotettu.**

USB A- ja USB C -liitäntöjen kytkeminen

Katso *kaavio 8* ja *kaavio 9*.

ⓘ Käytä USB-liitäntään vain suojattua kaapelia.

1. Poista USB-liitännän pölysuojus.
2. Kytke USB-kaapeli (2) yhteen AXON DRIVE -järjestelmässä olevista USB-liitännöistä (1) ja ulkoiseen laitteeseen (tietokone jne.).

ⓘ Katso ulkoisen laitteen oikea asennustapa asiakirjasta **6159990870**.

⚠ **VAROITUS Aseta USB-liitännän pölysuojus takaisin USB-liitäntään aina sen jälkeen, kun USB-kaapeli on irrotettu.**

AXON MODULE -järjestelmän yhdistäminen

Katso *kaavio 13*.

1. Aseta automaattivaroke OFF-asentoon. Katso *kaavio 10*.
2. Odota, että kaikki LED-valot ovat sammuneet.
3. Työnnä kannessa (1) vasemmalla puolella olevia pidikkeitä vuorotellen työkalua käyttäen.

   ⓘ Työkalu voi olla ruuvitaltta tai vastaava litteä työkalu.
4. Poista liittimen suojus (5) AXON DRIVE -järjestelmästä (2).
5. Pidä AXON MODULE -laitteesta (3) kiinni ja aseta se AXON DRIVE -järjestelmään (2).
6. Käännä nuppia (4) asennon lukitsemiseksi.

⚠ **VAROITUS Pidä AXON MODULE -liittimen suojus (5) ja kansi (1) tallessa.**

Niitä tarvitaan, kun AXON MODULE irrotetaan AXON DRIVE -järjestelmästä.

ⓘ Katso oikea asennustapa AXON MODULE -asiakirjasta.

Fieldbus moduulin kytkeminen

Katso *kaavio 7*.

1. Aseta automaattivaroke OFF-asentoon. Katso *kaavio 10*.
2. Odota, että kaikki LED-valot ovat sammuneet.
3. Poista kansi AXON DRIVE -järjestelmästä.
4. Asenna Fieldbus moduuli (2) liittimeen (1).

⚠ **VAROITUS Aseta Fieldbus liitännän pölysuojus paikalleen Fieldbus liitäntään aina sen jälkeen, kun Fieldbus moduuli on irrotettu AXON DRIVE -järjestelmästä.**

Tarkista, että Fieldbus suojus on paikallaan.

⚠ **VAROITUS Kun Fieldbus moduuli ei ole omassa paikassaan (1), kansi on pidettävä paikallaan.**

M8-liittimen kytkeminen

ⓘ Kun QuickStop-tulo on matala (LOW), AXON DRIVE -virtavaihe on poissa käytöstä eikä moottori käy järjestelmän laiteohjelmiston käyttötilasta riippumatta. Kun QuickStop-tulo on korkea (HIGH), AXON DRIVE -virtavaihe on käytössä ja moottoria voi käyttää AXON DRIVE -järjestelmän laiteohjelmistolla.

Kun QuickStop-signaalia käytetään samaan aikaan kuin käynnistysjaksosignaalia (riippumatta sen käyttötavasta), varajärjestelmä voidaan asettaa, mikä ehkäisee moottorin odottamattoman käynnistyksen ja takaa halutun moottorin pysäytyksen.

1. Poista ohitusliitin AXON DRIVE -järjestelmästä.
2. Kytke ulkoinen kaapeli (1) AXON DRIVE -järjestelmään ja ulkoiseen laitteeseen (2).

⚠ **VAROITUS Jos ulkoisen laitteen kytkentää ei tarvita, ohitusliitin on jätettävä paikalleen**

ⓘ Katso ulkoisen laitteen oikea johdotustapa asiakirjasta **6159990870**.

Käyttäminen

AXON DRIVE -järjestelmän virran kytkeminen

Katso *kaavio 10*.

Aseta automaattivaroke ON-asentoon (1).

ⓘ Raportoinnin LEDit (2) vilkkuvat AXON DRIVE -järjestelmän virrankytkennän ajan. AXON DRIVE on käyttövalmis, kun tilan LED (3) ei enää vilku ja kaikki raportoinnin LEDit (2) ovat sammuneet.

AXON DRIVE -järjestelmän virran katkaiseminen

Katso *kaavio 10*.

Aseta automaattivaroke OFF-asentoon (1).

ⓘ Irrota sähköjohto (2) AXON DRIVE -järjestelmästä (1), kun virransyöttö halutaan katkaista kokonaan. Katso *kaavio 6*.

AXON MODULE -laitteen irrottaminen

Katso *kaavio 13*.

1. Aseta automaattivaroke OFF-asentoon. Katso *kaavio 10*.
2. Odota, että kaikki LED-valot ovat sammuneet.
3. Käännä nuppia (4) asennon lukituksen avaamiseksi.
4. Ota AXON MODULE -laitteesta (3) kiinni ja irrota se AXON DRIVE -järjestelmästä (2).
5. Asenna suojus (5) AXON DRIVE -liittymään (2).
6. Asenna kansi (1) AXON DRIVE -järjestelmään (2).

⚠ **VAROITUS Aseta AXON MODULE -liittimen suojus (5) ja kansi (1) AXON DRIVE -järjestelmään aina sen jälkeen, kun olet irrottanut AXON MODULE -laitteen.**

ⓘ Katso tarkemmat ohjeet AXON DRIVE -järjestelmän tuoteohjeista **6159990870**.

Huolto ja ylläpito

Huolto-ohjeet

Toimi seuraavasti ennen kaikkia huoltotoimia:

1. Katkaise AXON DRIVE -järjestelmän virta.
2. Irrota sähköjohto.
3. Irrota työkalukaapeli.

ⓘ Katso tarkemmat ohjeet AXON DRIVE -järjestelmän tuoteohjeista 6159990870.

⚠ **VAROITUS Sähköiskun riski**

- ► Irrota virransyötöstä ja odota 10 minuuttia ennen huoltotoimien aloittamista. Jos et odota 10 minuuttia, se voi johtaa purkautumattomien kondensaattorien aiheuttamaan sähköiskuun.
- ► Tarkista ennen laitteiston ottamista takaisin käyttöön, että sen pääasetuksia ei ole muokattu ja että turvalaitteet toimivat oikein.
- ► Käytä vain alkuperäisiä varaosia.

- Vain pätevä henkilöstö saa suorittaa huollon.
- Puhdista tarvittaessa järjestelmän ulkoiset paneelit kuivalla liinalla.
- Tarkista, että automaattivaroke toimii asianmukaisesti.
- Tarkista, että ohjelmisto on ajan tasalla, muussa tapauksessa päivitä se.

ⓘ Katso tarkemmat ohjeet AXON DRIVE -järjestelmän tuoteohjeista 6159990870.

Toimi seuraavasti huollon jälkeen:

1. Tarkista, että kaikki osat on asennettu oikein.
2. Tarkista, että sähköjohto on asennettu oikein.
3. Tarkista, että työkalukaapeli on asennettu oikein.
4. Kytke AXON DRIVE -järjestelmän virta.

Sähköturvallisuus

- **Maadoitetut laitteet pitää kytkeä liitäntään, joka on asennettu ja maadoitettu asiaankuuluvien määräysten mukaisesti. Älä poista maadoitustappia tai muuntele pistorasiaa millään tavalla. Älä käytä sovitinpistokkeita.** Jos olet epävarma pistorasian maadoituksesta, anna koulutetun sähköasentajan tarkistaa asia. Jos laitteeseen tulee sähkövika tai se rikkoutuu, maadoitus estää käyttäjää saamasta sähköiskua. Koskee vain Luokan I (maadoitettuja) laitteita.
- Näiden käyttöohjeiden laiminlyönti voi heikentää tämän laitteen turvallisuutta.
- Tee liitäntä verkkovirtaan vain AXON DRIVE -järjestelmän mukana toimitettua sähköjohtoa käyttäen ja liitäntä AXON DRIVE -järjestelmään vain työkalun mukana toimitettua johtoa käyttäen. Älä muuta sähköjohtoja äläkä käytä niitä muihin tarkoituksiin. Käytä vain alkuperäisiä varaosia.
- Jos ohjeita ei noudateta, seurauksena voi olla sähköisku.
- Tätä tuotetta ei saa käyttää räjähdysvaarallisissa ympäristöissä.
- **Älä kosketa maadoituksessa käytettäviin pintoihin, kuten putkiin, lämpöpattereihin, uuneihin ja jäähdytyslaitteisiin.** Voit saada sähköiskun, jos kehosi on maadoitettu.
- **Älä altista laitetta sateelle tai kosteudelle.** Laitteeseen menevä vesi lisää sähköiskun vaaraa. Nämä ohjeet eivät koske laitteita, jotka on luokiteltu vesitiiviiksi tai roiskeenkestäviksi.
- Sähköisten häiriöiden vähentämiseksi aseta laite mahdollisimman kauas sähköisen häiriön lähteistä, esimerkiksi kaarihitsauslaitteista.
- Irrota sähköjohto AXON DRIVE -järjestelmästä, kun virransyöttö halutaan katkaista kokonaan.
- Älä vaurioita sähköjohtoa. Älä koskaan kanna laitetta sähköjohdosta tai vedä johdosta pistoketta irti liitännästä. Pidä sähköjohto kaukana kuumuudesta, öljystä, terävistä reunoista tai liikkuvista osista. Vaihda vaurioituneet johdot heti. Vaurioituneet johdot lisäävät sähköiskun vaaraa.
- Työskenneltäessä samanaikaisesti hitsauslaitteella työkappale on maadoitettava erikseen hitsausprosessin aikana. Tämä estää paluuvirran läpikulun järjestelmän maattokaapeleiden kautta, jos hitsauslaitteen paluulinjaa ei ole asennettu oikein työkappaleeseen. Desoutter suosittelee, että maadoitus suoritetaan johdealueella vähintään yhtä suurena kuin käytettävän hitsauslaitteen paluulinjassa.

ⓘ AXON DRIVE -järjestelmässä on differentiaalinen automaattivaroke, joka suojaa käyttäjää sähköiskulta.

Tarkista kerran kuukaudessa painamalla vikavirtakatkaisimen (GFI) painiketta (1), että vuotovirran tunnistaminen toimii oikein. Kytke GFI-vikavirtakatkaisin (2) käyttöön, jotta voit käynnistää AXON DRIVE -järjestelmän uudelleen.

Merkit ja tarrat

Tuote on varustettu tärkeitä turvallisuus- ja tuotetietoja koskevilla kilvillä ja tarroilla. Kilpien ja tarrojen on aina oltava luettavissa. Uudet kilvet ja tarrat voidaan tilata varaosaluettelon avulla.

s011050

Hyödyllistä tietoa

Verkkosivusto

Tietoa yrityksemme tuotteista, lisälaitteista, varaosista ja julkaisuista on Desoutter -sivustolla.

Käy osoitteessa: www.desouttertools.com.

Tietoa asennusoppaista

Tarkemmat käyttöohjeet, asennus- ja päivitysoppaat ovat saatavilla osoitteessa https://www.desouttertools.com/resource-centre.

Tietoa varaosista

Räjäytyskuvia ja varaosaluetteloita on saatavissa Service Linkin kautta osoitteesta www.desouttertools.com.

Alkuperäismaa

France

Käyttöturvallisuustiedotteet MSDS/SDS

Käyttöturvallisuustiedotteet kuvaavat Desoutter -yrityksen myymiä kemikaalituotteita.

Katso Desoutter -sivustolta lisätietoja https://www.desouttertools.com/legal/sds.

Copyright

© Copyright 2024, Ets Georges Renault, 38 rue Bobby Sands, 44818 Saint Herblain, France

Kaikki oikeudet pidätetään. Sisällön tai sen osan luvaton käyttö tai kopiointi on kielletty. Se koskee erityisesti tavaramerkkejä, mallinimityksiä, osanumeroita ja piirustuksia. Käytä vain hyväksyttyjä varaosia. Takuu tai tuotevastuu ei korvaa mitään vaurioita tai toimintahäiriöitä, jotka johtuvat luvattomien varaosien käytöstä.

Τεχνικά δεδομένα

Παροχή ισχύος

Εξοπλισμός υπέρτασης κατηγορίας II

Τάση εισόδου (V)	100-120(*)/ 220-240 (Μονοφασική)
Συχνότητα (Hz)	50/60

⚠ **ΠΡΟΣΟΧΗ**

(*) Οι κινητήρες EB10 δεν είναι συμβατοί με τροφοδοσία 110V. Για τους κινητήρες EB10, μετατρέψτε την τάση σε 230V.

ⓘ Οι διακυμάνσεις της τροφοδοσίας δεν πρέπει να υπερβαίνουν το +/- 10% της ονομαστικής τάσης.

Κατανάλωση ισχύος

Μέγιστη κατανάλωση ισχύος (kVA)	3,7
240 V / I μέγ.	16 A

Χαρακτηριστικά συνδέσμων εξόδου

Ανατρέξτε στο *σχήμα 2*.	**Τάση**	**Μέγ. τάση**
USB-A (2)	5 V ⎓	500 mA
USB-C (1)	5 V ⎓	500 mA
Σύνδεσμος M8 (5)	24 V ⎓	150 mA

Συνθήκες αποθήκευσης και χρήσης

Θερμοκρασία αποθήκευσης	-20 έως +70 °C (-4 έως +158 °F)
Θερμοκρασία λειτουργίας	0 έως 45 °C (32 έως 113 °F)
Υγρασία αποθήκευσης	0-95 % RH (χωρίς συμπύκνωση)
Υγρασία λειτουργίας	0-90 % RH (χωρίς συμπύκνωση)
Υψόμετρο έως	2000 μ (6562 πόδια)
Λειτουργικό σε περιβάλλον βαθμού ρύπανσης 2	

Απαραίτητα εξαρτήματα

Καλώδιο τροφοδοσίας (πρέπει να παραγγελθεί ξεχωριστά)

Έκταση	**Μήκος M**	**Μήκος Πόδια**	**Αριθμός εξαρτήματος**
Ευρώπη	2,5	8,20	6159170690
Ηνωμένο Βασίλειο	2,5	8,20	6159170700
Κίνα	2,5	8,20	6159170610

Προαιρετική μονάδα Fieldbus

Μονάδα Fieldbus (πρέπει να παραγγελθεί ξεχωριστά)

Μονάδες	**Αριθμός εξαρτήματος**
Μονάδα Profibus	6159275950
Μονάδα ProfiNet (1 θύρα)	6159275960
Μονάδα ProfiNet M40 (2 θύρες)	6159275970
Μονάδα ProfiNet IRT M40 (2 θύρες)	6159275070
Μονάδα DeviceNet	6159275599
Μονάδα CC-Link	6159275598
Μονάδα EtherNet IP M30	6159275940
Μονάδα Modbus TCP	6159276150
Μονάδα EtherNet IP M40	6159279380

Δηλώσεις

Ραδιοφωνικές παρεμβολές

Πρόκειται για προϊόν Κλάσης A. Σε ένα οικιακό περιβάλλον, αυτό το προϊόν μπορεί να προκαλέσει ραδιοφωνικές παρεμβολές.

AHHE

Πληροφορίες σχετικά με τα **Απόβλητα Ηλεκτρικού και Ηλεκτρονικού Εξοπλισμού** (AHHE):
Αυτό το προϊόν και οι πληροφορίες του πληρούν τις προϋποθέσεις της οδηγίας/του κανονισμού AHHE (2012/19/EU), και πρέπει να χρησιμοποιούνται σύμφωνα με την οδηγία/τον κανονισμό.

Το προϊόν φέρει το ακόλουθο σύμβολο:

Τα προϊόντα που φέρουν ένα σύμβολο διαγραμμένου κάδου απορριμμάτων και μια μόνο μαύρη ράβδο από κάτω, περιέχουν εξαρτήματα τα οποία πρέπει να χρησιμοποιηθούν σύμφωνα με την οδηγία/τον κανονισμό για τα AHHE. Το σύνολο του προϊόντος ή τα μέρη AHHE μπορούν να σταλούν στο "Κέντρο Εξυπηρέτησης Πελατών" για διαχείριση.

Πληροφορίες σχετικά με το Άρθρο 33 του κανονισμού REACH

Ο Ευρωπαϊκός Κανονισμός (ΕΕ) αριθ. 1907/2006 για την Καταχώριση, την Αξιολόγηση, την Αδειοδότηση και τους Περιορισμούς των Χημικών ουσιών (REACH) καθορίζει, μεταξύ άλλων, απαιτήσεις σχετικά με την επικοινωνία στην αλυσίδα εφοδιασμού. Η απαίτηση πληροφοριών ισχύει και για προϊόντα που περιέχουν τις λεγόμενες Άκρως Ανησυχαστικές Ουσίες («Κατάλογος Υποψηφίων»). Στις 27 Ιουνίου 2018 προστέθηκε στον Κατάλογο Υποψηφίων ο μεταλλικός μόλυβδος (CAS αριθ. 7439-92-1).

Σύμφωνα με τα ως άνω αναφερόμενα, αυτό σας ενημερώνει ότι ορισμένα ηλεκτρικά και μηχανικά εξαρτήματα του προϊόντος ενδέχεται να περιέχουν μεταλλικό μόλυβδο. Αυτό συμμορφώνεται με την ισχύουσα νομοθεσία περί περιορισμού ουσιών και βασίζεται σε νόμιμες εξαιρέσεις στην οδηγία RoHS (2011/65 / ΕΕ). Κατά τη διάρκεια της κανονικής χρήσης, ο μεταλλικός μόλυβδος δεν θα διαρρεύσει ή θα μεταλλαχθεί από το προϊόν και η συγκέντρωση του μεταλλικού μολύβδου στο πλήρες προϊόν είναι πολύ κάτω από το ισχύον όριο. Λάβετε υπόψη τις τοπικές απαιτήσεις σχετικά με τη διάθεση του μολύβδου στο τέλος του κύκλου ζωής του.

Περιφερειακές απαιτήσεις

⚠ **ΠΡΟΕΙΔΟΠΟΙΗΣΗ**

Αυτό το προϊόν μπορεί να σας εκθέσει σε χημικές ουσίες, συμπεριλαμβανομένου του μόλυβδου, ο οποίος είναι γνωστός στην πολιτεία της Καλιφόρνιας ότι προκαλεί καρκίνο και γενετικές ανωμαλίες ή άλλη αναπαραγωγική βλάβη. Για περισσότερες πληροφορίες επισκεφθείτε την ιστοσελίδα

https://www.p65warnings.ca.gov/

Ασφάλεια

Μην απορρίπτετε - δώστε στο χρήστη

⚠ **ΠΡΟΕΙΔΟΠΟΙΗΣΗ Διαβάστε όλες τις προειδοποιήσεις ασφαλείας, τις οδηγίες, τα γραφικά και τις προδιαγραφές που συνοδεύουν αυτό το ηλεκτρικό εργαλείο.**

Η μη τήρηση όλων των οδηγιών που αναφέρονται παρακάτω μπορεί να προκαλέσει ηλεκτροπληξία, πυρκαγιά ή/και σοβαρό τραυματισμό.

Φυλάξτε όλες τις προειδοποιήσεις και τις οδηγίες για να ανατρέξετε μελλοντικά σε αυτές.

⚠ **ΠΡΟΕΙΔΟΠΟΙΗΣΗ Όλοι οι τοπικά θεσμοθετημένοι κανόνες ασφαλείας σχετικά με την εγκατάσταση, τη λειτουργία και τη συντήρηση, πρέπει να τηρούνται συνεχώς.**

Δήλωση Χρήσης

- Αποκλειστικά για επαγγελματική χρήση.
- Αυτό το προϊόν και τα εξαρτήματά του δεν πρέπει να τροποποιηθούν με κανένα τρόπο.
- Μην χρησιμοποιείτε αυτό το προϊόν εάν έχει υποστεί ζημιά.
- Εάν τα δεδομένα του προϊόντος ή οι προειδοποιητικές ενδείξεις κινδύνου στο προϊόν παύσουν να είναι ευανάγνωστες ή αποσυνδεδεμένες, αντικαταστήστε χωρίς καθυστέρηση.
- Το προϊόν πρέπει να εγκαθίσταται, να λειτουργεί και να συντηρείται μόνο από πρόσωπα με τα κατάλληλα προσόντα σε βιομηχανικό περιβάλλον συναρμολόγησης.

Γενικές Οδηγίες για την Ασφάλεια

⚠ **ΠΡΟΕΙΔΟΠΟΙΗΣΗ Διαβάστε όλες τις προειδοποιήσεις ασφαλείας και τις οδηγίες. Η μη τήρηση των προειδοποιήσεων και των οδηγιών είναι δυνατό να επιφέρει ηλεκτροπληξία, πυρκαγιά ή/και σοβαρό τραυματισμό.**

Φυλάξτε όλες τις προειδοποιήσεις και τις οδηγίες για να ανατρέξετε μελλοντικά σε αυτές.

Για να μειωθεί ο κίνδυνος τραυματισμών, όλοι όσοι χρησιμοποιούν, εγκαθιστούν, επισκευάζουν, αλλάζουν εξαρτήματα ή εργάζονται πλησίον του εν λόγω εργαλείου πρέπει να διαβάσουν και να κατανοήσουν τις παρούσες οδηγίες, προτού πραγματοποιήσουν οποιαδήποτε από τις παραπάνω ενέργειες.

Κατά τη χρήση ηλεκτρικού εξοπλισμού πρέπει πάντοτε να τηρούνται οι βασικές προφυλάξεις ασφαλείας, συμπεριλαμβανομένων των παρακάτω, προκειμένου να μειωθεί ο κίνδυνος πυρκαγιάς, ηλεκτροπληξίας και προσωπικού τραυματισμού.

Ο στόχος μας είναι να παράγουμε εξοπλισμό που σας βοηθά να εργάζεστε με ασφάλεια και αποδοτικότητα. Η πλέον σημαντική συσκευή ασφαλείας γι' αυτόν ή για οποιονδήποτε εξοπλισμό είστε ΕΣΕΙΣ. Η προσοχή και η καλή κρίση σας είναι η καλύτερη προστασία από τραυματισμούς. Δεν είναι δυνατόν να καλυφθούν όλοι οι πιθανοί κίνδυνοι στο φυλλάδιο αυτό, αλλά προσπαθήσαμε να επισημάνουμε μερικούς από τους πιο σημαντικούς.

⚠ **ΠΡΟΕΙΔΟΠΟΙΗΣΗ Κίνδυνος ηλεκτροπληξίας**

Μόνο οι ειδικευμένοι και εκπαιδευμένοι χειριστές θα πρέπει να εγκαταστήσουν, να προσαρμόσουν ή να χρησιμοποιήσουν αυτόν τον εξοπλισμό.

ⓘ Για επιπρόσθετες πληροφορίες σχετικά με την ασφάλεια συμβουλευθείτε:
• Άλλα έγγραφα και πληροφορίες που συνοδεύουν αυτό τον εξοπλισμό.
• Τον εργοδότη σας, το σωματείο, ή / και τον εμπορικό σας σύλλογο.
• Μπορείτε να λάβετε περισσότερες πληροφορίες σχετικά με την ασφάλεια και την υγιεινή στην εργασία από τις ακόλουθες ιστοσελίδες:
• http://www.osha.gov (USA)
• https://osha.europa.eu/ (Europe)

Προβλεπόμενη χρήση

Αυτό το προϊόν προορίζεται να χρησιμοποιηθεί για την οδήγηση, την παρακολούθηση και τον έλεγχο της σειράς εργαλείων Desoutter. Δεν επιτρέπεται άλλη χρήση.

Μόνο για εσωτερική χρήση.

ΗΜΣ ΠΕΡΙΟΡΙΣΜΟΣ ΧΡΗΣΗΣ: ΜΟΝΟ ΓΙΑ ΒΙΟΜΗΧΑΝΙΚΗ ΧΡΗΣΗ.

Ειδικές οδηγίες προϊόντος

Περιγραφή

Σε ολόκληρο το έγγραφο, ο όρος **AXON DRIVE** αναφέρεται στο **AXD μοντέλο** ή σε οποιαδήποτε άλλη μελλοντική παραλλαγή.

Ανατρέξτε στο *Εικόνα 2*.

Αντικείμενο	Περιγραφή
1 (*)	Υποδοχή USB-C
2 (*)	Θύρα USB-A
3 (*)	Υποδοχές Ethernet
4 (*)	Θύρα Fieldbus
5 (*)	Σύνδεσμος M8
6	Σύνδεσμος εργαλείου
7	Υποδοχή ρεύματος
8	Διακόπτης κυκλώματος
9	Αναφορά LED
10	LED ισχύος
11 (*)	Διεπαφή AXON MODULE

(*) σύνδεσμος παράκαμψης / το κάλυμμα σκόνης δεν εμφανίζεται.

Χρησιμοποιούμενα σύμβολα

⎓	Συνεχές ρεύμα
⏚	Ακροδέκτης γείωσης (γείωση)
⏚	Ακροδέκτης προστατευτικού αγωγού
|	Ενεργοποιημένο (Ισχύς)
○	Απενεργοποιημένο (Ισχύς)
⚠	Προσοχή, πιθανότητα ηλεκτροπληξίας
⚠	Προσοχή, θερμή επιφάνεια
⚠	Προσοχή, πρέπει να συμβουλεύεστε την τεκμηρίωση σε όλες τις περιπτώσεις όπου επισημαίνεται αυτό το σύμβολο, προκειμένου να μάθετε τη φύση των πιθανών ΚΙΝΔΥΝΩΝ και τις ενέργειες που πρέπει να γίνουν για την αποφυγή τους.

Εγκατάσταση

Τοποθέτηση AXON DRIVE

Ανατρέξτε στο *σχήμα 3*

⚠ **ΠΡΟΕΙΔΟΠΟΙΗΣΗ Μην καλύπτετε το προϊόν**

Το προϊόν δεν πρέπει να περιορίζεται ούτε να καλύπτεται.

⚠ **ΠΡΟΣΟΧΗ Κίνδυνος πτώσης εξοπλισμού**

Κρατήστε σταθερά το AXON DRIVE κατά τη διάρκεια της εγκατάστασης.

⚠ **ΠΡΟΕΙΔΟΠΟΙΗΣΗ Το AXON DRIVE πρέπει να εγκαθίσταται με τέτοιο τρόπο ώστε, σε περίπτωση ανάγκης, το καλώδιο τροφοδοσίας να αποσυνδέεται εύκολα.**

ⓘ Το AXON DRIVE πρέπει να τοποθετείται κάθετα για βέλτιστη απόδοση. Αυτό επιτρέπει την καλύτερη ροή του αέρα και τη μεταφορά θερμότητας.

1. Τοποθετήστε το AXON DRIVE με τέτοιο τρόπο ώστε να είναι δυνατή η τοποθέτηση του μπλε διακόπτη GFI και του κουμπιού δοκιμής:
   - Οπτικός έλεγχος (κατάσταση ON/OFF).
   - Εύκολη πρόσβαση (ενεργοποίηση/απενεργοποίηση και δοκιμή).
2. Τοποθετήστε το AXON DRIVE (3) με βίδες (1) στο ράφι ή στον τοίχο (2).

ⓘ
- Χρησιμοποιήστε μπουλόνια M6 allen μαζί με επίπεδες ροδέλες.
- Εφαρμόστε ροπή 9 Nm για να σφίξετε τα μπουλόνια.

ⓘ Ανατρέξτε στις Οδηγίες προϊόντος του συστήματος AXON DRIVE **6159990870** προκειμένου να λάβετε λεπτομέρειες σχετικά με τη διαδικασία τοποθέτησης και τον κατάλογο των κατάλληλων εξαρτημάτων.

ΕΠΙΣΗΜΑΝΣΗ Βεβαιωθείτε ότι όλα τα προστατευτικά καλύμματα και τα καλύμματα σκόνης είναι τοποθετημένα στο σύστημα AXON DRIVE εάν δεν χρησιμοποιείται.

Ανατρέξτε στο *σχήμα 14*.

Συναρμολόγηση

Σύνδεση στην παροχή ισχύος εισόδου AC

ⓘ Χρησιμοποιήστε μόνο ένα από τα καλώδια τροφοδοσίας που αναφέρονται στο κεφάλαιο Απαιτούμενα αξεσουάρ.

Ανατρέξτε στο *σχήμα 6*.

Συνδέστε το καλώδιο τροφοδοσίας (2) στην πρίζα τροφοδοσίας (1) και στο ηλεκτρικό δίκτυο.

Σύνδεση του καλωδίου εργαλείου

ⓘ Ανατρέξτε στο εγχειρίδιο χρήσης του εργαλείου για να επιλέξετε το κατάλληλο καλώδιο του εργαλείου και να επαληθεύσετε τη συμβατότητα με το AXON DRIVE.

Ανατρέξτε στο *σχήμα 4*.

1. Αφαιρέστε το κάλυμμα σκόνης του συνδέσμου του εργαλείου.
2. Συνδέστε το καλώδιο του εργαλείου (2) στον σύνδεσμο εργαλείου (1) και στο εργαλείο.

⚠ **ΠΡΟΕΙΔΟΠΟΙΗΣΗ Τοποθετείτε πάντα το κάλυμμα σκόνης του συνδέσμου του εργαλείου στον σύνδεσμο του εργαλείου μετά την αποσύνδεση του καλωδίου του εργαλείου.**

Σύνδεση στη θύρα Ethernet

Ανατρέξτε στο *σχήμα 5*.

ⓘ Χρησιμοποιήστε μόνο θωρακισμένο καλώδιο για τη σύνδεση ethernet.

1. Αφαιρέστε το καπάκι σκόνης της υποδοχής ethernet.
2. Συνδέστε το καλώδιο Ethernet (2) σε μία από τις θύρες Ethernet (1) του ελεγκτή και σε εξωτερικό εξοπλισμό (υπολογιστή, CONNECT κ.λπ.).

ⓘ Ανατρέξτε στο έγγραφο **6159990870** για να λάβετε οδηγίες για τη σωστή ρύθμιση του εξωτερικού εξοπλισμού.

⚠ **ΠΡΟΕΙΔΟΠΟΙΗΣΗ Αφού αποσυνδέσετε το καλώδιο ethernet, να αντικαθιστάτε πάντα το κάλυμμα σκόνης της υποδοχής ethernet στην υποδοχή ethernet.**

Σύνδεση στη θύρα USB A και USB C

Ανατρέξτε στο *σχήμα 8* και *σχήμα 9*.

ⓘ Χρησιμοποιήστε μόνο θωρακισμένο καλώδιο για τη σύνδεση USB.

1. Αφαιρέστε το κάλυμμα σκόνης της υποδοχής USB.
2. Συνδέστε το καλώδιο USB (2) σε μία από τις θύρες USB (1) του AXON DRIVE και σε εξωτερικό εξοπλισμό (υπολογιστή...).

ⓘ Ανατρέξτε στο έγγραφο **6159990870** για να λάβετε οδηγίες για τη σωστή ρύθμιση του εξωτερικού εξοπλισμού.

⚠ **ΠΡΟΕΙΔΟΠΟΙΗΣΗ Αφού αποσυνδέσετε το καλώδιο USB, να αντικαθιστάτε πάντα το καπάκι σκόνης της υποδοχής USB στην υποδοχή USB.**

Σύνδεση AXON MODULE

Ανατρέξτε στο *σχήμα 13*.

1. Τοποθετήστε το διακόπτη κυκλώματος στη θέση OFF. Ανατρέξτε στο *σχήμα 10*.
2. Περιμένετε έως ότου σβήσουν όλες οι λυχνίες LED.
3. Χρησιμοποιήστε ένα εργαλείο για να σπρώξετε τα κλιπ του καλύμματος (1) που βρίσκονται στην αριστερή πλευρά το ένα μετά το άλλο.

   ⓘ Το εργαλείο μπορεί να είναι ένα κατσαβίδι ή ένα παρόμοιο πλατύ εργαλείο.
4. Αφαιρέστε το καπάκι σύνδεσης (5) από το σύστημα AXON DRIVE (2).
5. Κρατήστε το AXON MODULE (3) και τοποθετήστε το στο σύστημα AXON DRIVE (2).
6. Γυρίστε το κουμπί (4) στη θέση ασφάλισης.

⚠ **ΠΡΟΕΙΔΟΠΟΙΗΣΗ Φυλάξτε σε ασφαλές μέρος το καπάκι του συνδέσμου AXON MODULE (5) και το κάλυμμα (1).**

Θα χρειαστούν κατά την αφαίρεση του AXON MODULE από το AXON DRIVE

ⓘ Ανατρέξτε στο έγγραφο AXON MODULE για να λάβετε οδηγίες για τη σωστή ρύθμιση.

Σύνδεση μονάδας Fieldbus

Ανατρέξτε στο *σχήμα 7*.

1. Τοποθετήστε το διακόπτη κυκλώματος στη θέση OFF. Ανατρέξτε στο *σχήμα 10*.
2. Περιμένετε έως ότου σβήσουν όλες οι λυχνίες LED.
3. Αφαιρέστε το κάλυμμα από το AXON DRIVE.
4. Τοποθετήστε τη μονάδα Fieldbus (2) στον σύνδεσμο (1).

⚠ **ΠΡΟΕΙΔΟΠΟΙΗΣΗ Τοποθετείτε πάντα το κάλυμμα σκόνης της θύρας Fieldbus στη θύρα Fieldbus μετά την αφαίρεση της μονάδας Fieldbus από τη AXON DRIVE.**

Έλεγχος ότι το κάλυμμα Fieldbus είναι στη θέση του.

⚠ **ΠΡΟΕΙΔΟΠΟΙΗΣΗ Όταν η μονάδα Fieldbus δεν βρίσκεται στη θέση της (1), το κάλυμμα πρέπει να παραμείνει στη θέση του.**

Σύνδεση στον σύνδεσμο M8

ⓘ Όταν η είσοδος QuickStop είναι LOW, η βαθμίδα ισχύος AXON DRIVE είναι απενεργοποιημένη, ο κινητήρας δεν μπορεί να περιστραφεί ανεξάρτητα από τη λειτουργία εκτέλεσης του υλικολογισμικού του συστήματος. Όταν η είσοδος QuickStop είναι HIGH, η βαθμίδα ισχύος AXON DRIVE είναι ενεργοποιημένη, ο κινητήρας μπορεί να περιστραφεί από το υλικολογισμικό του συστήματος AXON DRIVE.

Η λειτουργία του σήματος QuickStop ταυτόχρονα με το σήμα του κύκλου εκκίνησης (ανεξάρτητα από τον τρόπο οδήγησής του) επιτρέπει τη δημιουργία ενός πλεονάζοντος συστήματος, αποτρέποντας την απροσδόκητη εκκίνηση του κινητήρα και εξασφαλίζοντας το επιθυμητό σταμάτημα του κινητήρα.

1. Αφαιρέστε τον σύνδεσμο παράκαμψης από το σύστημα AXON DRIVE.
2. Συνδέστε το εξωτερικό καλώδιο (1) στο σύστημα AXON DRIVE και στην εξωτερική συσκευή (2).

⚠ **ΠΡΟΕΙΔΟΠΟΙΗΣΗ Όταν δεν απαιτείται σύνδεση με εξωτερική συσκευή, ο σύνδεσμος διακλάδωσης πρέπει να παραμείνει στη θέση του.**

ⓘ Ανατρέξτε στο έγγραφο **6159990870** για να λάβετε οδηγίες για τη σωστή καλωδίωση με εξωτερικό εξοπλισμό.

Λειτουργία

Ενεργοποίηση της AXON DRIVE

Ανατρέξτε στο *σχήμα 10*.

Τοποθετήστε το διακόπτη κυκλώματος στη θέση ON (1).

ⓘ Οι λυχνίες LED αναφοράς (2) αναβοσβήνουν κατά την ενεργοποίηση του AXON DRIVE. Το AXON DRIVE είναι έτοιμο να λειτουργήσει μόλις η λυχνία LED κατάστασης (3) παραμείνει ακίνητη και όλες οι λυχνίες LED αναφοράς (2) σβήσουν.

Απενεργοποίηση της AXON DRIVE

Ανατρέξτε στο *σχήμα 10*.

Τοποθετήστε το διακόπτη κυκλώματος στη θέση OFF (1).

ⓘ Αφαιρέστε το καλώδιο τροφοδοσίας (2) από το AXON DRIVE (1) σε περίπτωση πλήρους αποσύνδεσης της ηλεκτρικής τροφοδοσίας. Ανατρέξτε στο *σχήμα 6*.

Αφαίρεση της AXON MODULE

Ανατρέξτε στο *σχήμα 13*.

1. Τοποθετήστε το διακόπτη κυκλώματος στη θέση OFF. Ανατρέξτε στο *σχήμα 10*.
2. Περιμένετε έως ότου σβήσουν όλες οι λυχνίες LED.
3. Γυρίστε το κουμπί (4) στη θέση ξεκλειδώματος.
4. Κρατήστε το AXON MODULE (3)και αφαιρέστε το από το AXON DRIVE (2).
5. Τοποθετήστε το καπάκι (5) στη διεπαφή AXON DRIVE (2).
6. Τοποθετήστε το κάλυμμα (1) στο AXON DRIVE (2).

⚠ **ΠΡΟΕΙΔΟΠΟΙΗΣΗ Τοποθετείτε πάντα το καπάκι σύνδεσης της AXON MODULE (5) και το κάλυμμα (1) στο AXON DRIVE μετά την αφαίρεση της AXON MODULE.**

ⓘ Ανατρέξτε στις Οδηγίες προϊόντος του συστήματος AXON DRIVE **6159990870** για περισσότερες λεπτομέρειες σχετικά με τη ρύθμιση.

Διατήρηση και Συντήρηση

Οδηγίες συντήρησης

Πριν από κάθε εργασία συντήρησης, κάντε τα εξής:

1. Απενεργοποιήστε το σύστημα AXON DRIVE
2. Αποσυνδέστε το καλώδιο του καλωδίου τροφοδοσίας
3. Αποσυνδέστε το καλώδιο του εργαλείου

ⓘ Ανατρέξτε στις Οδηγίες προϊόντος του συστήματος AXON DRIVE 6159990870 για περισσότερες λεπτομέρειες.

⚠ **ΠΡΟΕΙΔΟΠΟΙΗΣΗ Κίνδυνος ηλεκτροπληξίας**

- ► Αποσυνδέστε την παροχή ρεύματος και περιμένετε 10 λεπτά πριν ξεκινήσετε τις εργασίες σέρβις. Εάν δεν περιμένετε 10 λεπτά μπορεί να προκληθεί ηλεκτροπληξία από πυκνωτές που δεν έχουν εκφορτιστεί.
- ► Πριν θέσετε τον εξοπλισμό ξανά σε λειτουργία, ελέγξτε ότι οι κύριες ρυθμίσεις του δεν έχουν τροποποιηθεί και ότι οι διατάξεις ασφαλείας λειτουργούν σωστά.
- ► Χρησιμοποιείτε μόνο γνήσια ανταλλακτικά.

- Η συντήρηση πρέπει να εκτελείται μόνο από εξειδικευμένο προσωπικό.
- Εάν χρειάζεται, καθαρίστε τα εξωτερικά πάνελ του συστήματος χρησιμοποιώντας ένα στεγνό πανί.
- Ελέγξτε αν ο διακόπτης κυκλώματος λειτουργεί σωστά.
- Ελέγξτε αν το λογισμικό είναι ενημερωμένο, εάν όχι, ενημερώστε το λογισμικό.

ⓘ Ανατρέξτε στις Οδηγίες προϊόντος του συστήματος AXON DRIVE 6159990870 για περισσότερες λεπτομέρειες.

Αφού ολοκληρωθεί η συντήρηση, κάντε τα εξής:

1. Ελέγξτε αν όλα τα εξαρτήματα έχουν τοποθετηθεί σωστά
2. Ελέγξτε αν το καλώδιο τροφοδοσίας είναι σωστά τοποθετημένο
3. Ελέγξτε αν το καλώδιο του εργαλείου είναι σωστά τοποθετημένο
4. Ενεργοποιήστε το AXON DRIVE.

Ασφάλεια ηλεκτρικών εγκαταστάσεων

- **Ο γειωμένος εξοπλισμός πρέπει να συνδεθεί με ρευματοδότη που έχει εγκατασταθεί και γειωθεί σωστά, σύμφωνα με τους ισχύοντες κανονισμούς. Μην αφαιρείτε ποτέ με κανένα τρόπο τον πείρο της γείωσης και μην τροποποιείτε το βύσμα. Μην χρησιμοποιείτε προσαρμογέα ρευματολήπτη.** Ζητήστε από έναν εξειδικευμένο ηλεκτρολόγο να ελέγξει αν δεν είστε βέβαιοι αν ο ρευματοδότης είναι κατάλληλα γειωμένος. Σε περίπτωση που ο εξοπλισμός υποστεί ηλεκτρονική δυσλειτουργία ή βλάβη, η γείωση προβλέπει δίοδο χαμηλής αντίστασης για να μεταφέρει τον ηλεκτρισμό μακριά από το χρήστη. Ισχύει μόνο για εξοπλισμό (γειωμένο) Κατηγορίας I.
- Η μη τήρηση αυτών των οδηγιών λειτουργίας μπορεί να διακυβεύσει την ασφάλεια αυτού του εξοπλισμού.
- Χρησιμοποιείτε μόνο το καλώδιο που παρέχεται με το σύστημα AXON DRIVE για τη σύνδεση με το ηλεκτρικό δίκτυο και το καλώδιο που παρέχεται με το εργαλείο για τη σύνδεση με το σύστημα AXON DRIVE. Μην τροποποιείτε τα καλώδια, ούτε και να τα χρησιμοποιείτε για άλλους σκοπούς. Χρησιμοποιείτε μόνο γνήσια ανταλλακτικά.
- Αν δεν ακολουθήσετε αυτές τις οδηγίες είναι δυνατό να πάθετε ηλεκτροπληξία.
- Απαγορεύεται η χρήση σε εκρηκτικά περιβάλλοντα.
- **Αποφύγετε επαφή του σώματός σας με γειωμένες επιφάνειες, όπως είναι οι σωλήνες, τα καλοριφέρ, οι φούρνοι και τα ψυγεία.** Υπάρξει αυξημένος κίνδυνος ηλεκτροπληξίας αν το σώμα σας είναι γειωμένο.
- **Μην εκθέτετε τον εξοπλισμό στη βροχή ή σε υγρές συνθήκες.** Αν εισέλθει νερό εντός του εξοπλισμού θα αυξηθεί ο κίνδυνος ηλεκτροπληξίας. Αυτή η οδηγία δεν ισχύει για εξοπλισμό που έχει χαρακτηριστεί ως υδατοστεγανός ή στεγανός κατά των ριπών νερού.
- Για ελάχιστες ηλεκτρικές παρεμβολές, τοποθετήστε τον εξοπλισμό όσο το δυνατόν πιο μακριά από πηγές ηλεκτρικού θορύβου, π.χ. από εξοπλισμό συγκόλλησης κ.λπ.
- Αφαιρέστε το καλώδιο τροφοδοσίας από το AXON DRIVE σε περίπτωση πλήρους αποσύνδεσης της ηλεκτρικής τροφοδοσίας.
- Μην κάνετε κατάχρηση του καλωδίου τροφοδοσίας. Ποτέ μη χρησιμοποιείτε το καλώδιο τροφοδοσίας για να μεταφέρετε τον εξοπλισμό ή για να τραβήξετε το φις από την πρίζα. Τηρήστε το καλώδιο ηλεκτροδότησης μακριά από τη ζέστη, το λάδι, τα αιχμηρά άκρα ή τα κινούμενα

εξαρτήματα. Αντικαθιστάτε άμεσα τα καλώδια με βλάβη. Τα καλώδια με βλάβη αυξάνουν τον κίνδυνο ηλεκτροπληξίας.

- Εάν χρησιμοποιείτε ταυτόχρονα εξοπλισμό συγκόλλησης, το στοιχείο εργασίας πρέπει να είναι ξεχωριστά γειωμένο κατά την εξέλιξη της συγκόλλησης. Αυτό γίνεται για να αποφευχθεί η διέλευση του ρεύματος επιστροφής από τα καλώδια γείωσης του συστήματος, σε περίπτωση που οι γραμμές επιστροφής για τον εξοπλισμό συγκόλλησης δεν έχουν τοποθετηθεί σωστά στο τεμάχιο εργασίας. Desoutter συνιστά η γείωση να πραγματοποιείται με περιοχή αγωγού τουλάχιστον όσο μεγάλη είναι η γραμμή συγκόλλησης για τον χρησιμοποιούμενο εξοπλισμό συγκόλλησης.

ⓘ Το σύστημα AXON DRIVE είναι εξοπλισμένο με διαφορικό διακόπτη για την προστασία του χειριστή από ηλεκτροπληξία.

Μια φορά το μήνα, πιέστε το κουμπί GFI (1) για να ελέγξετε ότι η ανίχνευση του ρεύματος διαρροής λειτουργεί σωστά. Ενεργοποιήστε τον διακόπτη GFI (2) για να επανεκκινήσετε το σύστημα AXON DRIVE.

Πινακίδες και Αυτοκόλλητα

Το προϊόν διαθέτει σήματα και αυτοκόλλητα που περιέχουν σημαντικές πληροφορίες για την ατομική ασφάλεια και τη συντήρηση του προϊόντος. Τα σήματα και τα αυτοκόλλητα πρέπει να είναι πάντοτε ευανάγνωστα. Μπορείτε να παραγγείλετε καινούργια σήματα και αυτοκόλλητα από τον κατάλογο ανταλλακτικών.

s011050

Χρήσιμες πληροφορίες

Διαδικτυακός τόπος

Πληροφορίες σχετικά με τα Προϊόντα, τα Εξαρτήματά, τα Ανταλλακτικά και τα Δημοσιευμένα θέματα μας βρίσκονται στον ιστότοπο Desoutter .

Παρακαλούμε επισκεφθείτε: www.desouttertools.com.

Πληροφορίες για εγχειρίδια εγκατάστασης

Λεπτομερείς οδηγίες λειτουργίας, εγχειρίδια εγκατάστασης και αναβάθμισης διατίθενται στη διεύθυνση https://www.desouttertools.com/resource-centre.

Πληροφορίες για ανταλλακτικά

Οι ανεπτυγμένες προβολές και ο κατάλογος ανταλλακτικών είναι διαθέσιμα στο Service Link στη διεύθυνση www.desouttertools.com.

Χώρα προέλευσης

France

Δελτία Δεδομένων Ασφαλείας MSDS/SDS

Τα δελτία δεδομένων ασφαλείας περιγράφουν τα χημικά προϊόντα που πωλούνται από την Desoutter.

Παρακαλούμε συμβουλευτείτε τον δικτυακό τόπο Desoutter για περισσότερες πληροφορίες https://www.desouttertools.com/legal/sds.

Πνευματικά δικαιώματα

© Copyright 2024, Ets Georges Renault, 38 rue Bobby Sands, 44818 Saint Herblain, France

Με την επιφύλαξη παντός δικαιώματος. Απαγορεύεται κάθε μη εξουσιοδοτημένη χρήση ή αντιγραφή των περιεχομένων ή μέρους τους. Αυτό ισχύει ιδίως για τα εμπορικά σήματα, τις επωνυμίες μοντέλων, τους αριθμούς ανταλλακτικών και τα σχεδιαγράμματα. Χρησιμοποιείτε μόνο εγκεκριμένα ανταλλακτικά. Οποιαδήποτε ζημιά ή δυσλειτουργία λόγω μη εγκεκριμένων ανταλλακτικών δεν καλύπτεται από την Εγγύηση ή την Ευθύνη Προϊόντος.

Tekniska data

Strömförsörjning

Överspänningsutrustning kategori II

Ingångsspänning (V)	100-120(*)/ 220-240 (Enfas)
Frekvens (Hz)	50/60

⚠ **FÖRSIKTIGHET**

(*) EB10-motorer är inte kompatibla med 110V strömförsörjning. För EB10-motorer ska spänningen omvandlas till 230V.

ⓘ Variationerna i effektförsörjning får inte överstiga +/- 10 % av nominell spänning

Strömförbrukning

Maximal strömförbrukning (kVA)	3,7
240 V / I max	16 A

Egenskaper för utgångsanslutningar

Se *schema 2*.	Spänning	Max. ström
USB-A (2)	5 V ⎓	500 mA
USB-C (1)	5 V ⎓	500 mA
M8-kontakt (5)	24 V ⎓	150 mA

Lagrings- och användningsförhållanden

Förvaringstemperatur	-20 till +70 °C (-4 till +158 °F)

Drifttemperatur	0 till 45 °C (32 till 113 °F)
Luftfuktighet vid förvaring	0-95 % RH (kondensfri)
Luftfuktighet vid drift	0-90 % RH (kondensfri)
Höjd upp till	2 000 m (6 562 fot)
Kan användas i miljöer med föroreningsklass 2	

Nödvändiga tillbehör

Elkabel (beställs separat)

Område	Längd M	Längd Ft.	Artikelnummer
Europa	2,5	8,20	6159170690
Storbritannien	2,5	8,20	6159170700
Kina	2,5	8,20	6159170610

Fieldbusmodul (tillval)

Fieldbusmodul (beställs separat)

Moduler	Artikelnummer
Profibus-modul	6159275950
ProfiNet-modul (1 port)	6159275960
ProfiNet-modul M40 (2 portar)	6159275970
ProfiNet IRT M40-modul (2 portar)	6159275070
DeviceNet-modul	6159275599
CC-Link-modul	6159275598
EtherNet IP-modul M30	6159275940
Modbus TCP-modul	6159276150
EtherNet IP-modul M40	6159279380

Deklarationer

Radiostörning

Detta är en klass-A-produkt. I hemmiljö kan den här produkten orsaka radiointerferens.

WEEE

Information om **Kassering av elektrisk och elektronisk utrustning (Waste of Electrical and Electronic Equipment)** (WEEE):
Denna produkt och dess information uppfyller kraven i WEEE-direktivet (2012/19/EU), och måste hanteras i enlighet med direktiv/förordningar.

Produkten är märkt med följande symbolen:

Produkter märkta med en överkryssad soptunna med hjul samt en svart linje nedanför innehåller delar som måste hanteras i enlighet med WEEE-direktiv/förordningar. Hela produkten, eller WEEE-delarna, kan skickas till ditt kundcenter för omhändertagande.

Information om Artikel 33 i REACH

EU-förordning (EG) nr. 1907/2006 om registrering, utvärdering, godkännande och begränsning av kemikalier (Reach) anger bland annat krav rörande kommunikation i leveranskedjan. Informationskraven gäller även för produkter som innehåller så kallade Särskilt farliga ämnen (”Kandidatförteckningen”). Den 27 juni 2018 blev blymetall (CAS-nr. 7439-92-1) tillagt i Kandidatförteckningen.

I enlighet med informationen ovan har detta meddelande som syfte att informera dig om att vissa elektriska och mekaniska komponenter i produkten kan innehålla blymetall. Detta är i enlighet med rådande begränsningslagstiftning för specifika ämnen och baseras på undantag i RoHS-förordningen (2011/65/EU). Blymetall kommer inte att läcka eller förändras från eller i produkten vid normal användning och koncentrationen blymetall i den färdiga produkten ligger långt under gällande gränsvärden. Kom ihåg att kontrollera lokala krav för bly när produkten ska avfallshanteras.

Regionala krav

⚠ **VARNING**

Denna produkt kan utsätta dig för kemikalier inklusive bly, som är känd för staten Kalifornien för att orsaka cancer och fosterskador och annan reproduktiv skada. För mer information gå in på

https://www.p65warnings.ca.gov/

Säkerhet

KASSERA EJ – GE TILL ANVÄNDAREN

⚠ **VARNING Läs alla säkerhetsföreskrifter, instruktioner, illustrationer och specifikationer som hör till elverktyget.**

Underlåtenhet att följa alla angivna instruktioner kan leda till elektrisk stöt, eldsvåda och/eller svåra personskador.

Spara alla varningar och instruktioner för framtida bruk.

⚠ **VARNING Alla lokala säkerhetsföreskrifter avseende installation, drift och underhåll skall alltid åtföljas.**

Användningsintyg

- Endast för yrkesmässigt bruk.
- Denna produkt och medföljande tillbehör får inte modifieras på något sätt.
- Använd inte denna produkt om den har skadats.
- Om produktuppgifterna eller varningsskyltarna på produkten inte är läsliga eller lossnar ska de bytas omedelbart.
- Produkten får endast installeras, användas och servas av behöriga personer i en miljö för industriellt bruk.

Allmänna säkerhetsinstruktioner

⚠ **VARNING Läs alla säkerhetsvarningar och alla instruktioner. Underlåtenhet att följa dessa instruktioner kan leda till elektriska stötar, brand och/eller allvarliga skador.**

Spara alla varningar och instruktioner för framtida användning.

För att minska risken för skada måste alla som använder, installerar, reparerar, underhåller, byter tillbehör på eller arbeta nära detta verktyg läsa och förstå dessa instruktioner innan de utför en sådan uppgift.

Vid användning av elektrisk utrustning ska grundläggande säkerhetsåtgärder, inklusive följande, alltid följas för att minska risken för brand, elektriska stötar och personskador.

Vårt mål är att utveckla utrustning som hjälper dig att arbeta säkert och effektivt. Den viktigaste säkerhetsanordningen för denna eller någon utrustning är DU. Din omsorg och god bedömning är det bästa skyddet mot skada. Alla möjliga faror kan inte omfattas här, men vi har försökt lyfta fram några av de viktigaste.

⚠ **VARNING Risk för elektriska stötar**

Endast kvalificerade och utbildade operatörer ska installera, justera eller använda denna utrustning.

ⓘ För ytterligare säkerhetsinformation, kontakta:
- Övriga dokument och information som är förpackade med denna utrustning.
- Din arbetsgivare, fackförening och/eller branschförening.
- Ytterligare information om arbetshälsa och säkerhet kan erhållas från följande webbplatser:
- http://www.osha.gov (USA)
- https://osha.europa.eu/ (Europe)

Avsedd användning

Produkten är avsedd att användas för att driva, övervaka och kontrollera följande Desoutter verktygsserie. Ingen annan användning är tillåten.

Endast inomhusbruk.

EMC-BEGRÄNSNING AV ANVÄNDNING: ENDAST FÖR INDUSTRIELL ANVÄNDNING.

Produktspecifika anvisningar

Beskrivning

I hela dokumentet hänvisar termen **AXON DRIVE** till **AXD-modellen** eller någon annan framtida variant.

Se *Schema 2*.

Del	Beskrivning
1 (*)	USB-C-uttag
2 (*)	USB-A-uttag
3 (*)	Ethernet-uttag
4 (*)	Fältbussport
5 (*)	M8-kontakt
6	Verktyganslutning
7	Strömuttag
8	Strömbrytare
9	Rapportlysdiod
10	Strömlysdiod
11 (*)	AXON MODULE-gränssnitt

(*) shuntkontakt / dammskydd visas inte.

Symboler som används

⎓	Likström
⏚	Jordanslutning (jord)
⏚	Skyddsledarplint
|	På (ström)
○	Av (ström)
⚠	Varning, risk för elektrisk stöt
⚠	Varning, het yta
⚠	Varning, dokumentation måste konsulteras i alla fall där denna symbol är markerad, för att ta reda på arten av de potentiella farorna och eventuella åtgärder som måste vidtas för att undvika dem.

Installation

Montering av AXON DRIVE

Se *schema 3*

⚠ **VARNING Täck inte över produkten**

Produkten får inte placeras i trånga utrymmen eller täckas över.

⚠ **FÖRSIKTIGHET Risk för att utrustningen faller ner**

Håll fast AXON DRIVE ordentligt under monteringen.

⚠ **VARNING AXON DRIVE måste monteras på ett sådant sätt att elkabeln lätt kan kopplas bort i en nödsituation.**

ⓘ AXON DRIVE bör monteras vertikalt för optimal prestanda. Detta ger bästa möjliga luftflöde och värmeöverföring.

1. Placera AXON DRIVE på ett sådant sätt att GFI-blåbrytaren och testknappen kan nås:
   - Visuellt kontrollerad (PÅ/AV-status).
   - Lättåtkomlig (ström PÅ/AV och test).
2. Montera AXON DRIVE (3) med skruvarna (1) på monteringsstället eller väggen (2).

- Använd M6-insexskruvar tillsammans med planbrickor.
- Dra åt skruvarna med ett moment på 9 Nm.

Se produktanvisningarna för AXON DRIVE-systemet **6159990870** för mer information om monteringsproceduren och en lista över lämpliga tillbehör.

OBS Se till att alla skyddslock och dammskydd är monterade på AXON DRIVE-systemet när det inte används.

Se *schema 14*.

Förberedelser

Anslutning till AC-strömförsörjning

Använd endast en av de elkablar som anges i kapitlet Nödvändiga tillbehör.

Se *schema 6*.

Anslut elkabeln (2) till strömuttaget (1) och till elnätet.

Anslutning av verktygskabeln

Se verktygets användarhandbok för att välja lämplig verktygskabel och kontrollera kompatibiliteten med AXON DRIVE.

Se *schema 4*.

1. Ta bort dammskyddet på verktygskontakten.
2. Anslut verktygskabeln (2) till verktygskontakten (1) och till verktyget.

VARNING Montera alltid verktygsanslutningens dammlock på verktygsanslutningen efter att du har kopplat bort verktygskabeln.

Anslutning till Ethernet-port

Se *schema 5*.

Använd endast skärmad kabel för Ethernet-anslutning.

1. Ta bort dammskyddet för Ethernet-uttaget.
2. Anslut Ethernet-kabeln (2) till en av systemets Ethernet-portar (1) och till extern utrustning (dator, CONNECT osv).

Se dokument **6159990870** för instruktioner om hur du installerar extern utrustning på rätt sätt.

VARNING Sätt alltid tillbaka dammskyddet för Ethernet-uttaget på Ethernet-uttaget när du har kopplat bort Ethernet-kabeln.

Anslutning till USB A- och USB C-port

Se *schema 8* och *schema 9*.

Använd endast skärmad kabel för USB-anslutning.

1. Ta bort dammskyddet för USB-uttaget.
2. Anslut USB-kabeln (2) till en av USB-portarna (1) på AXON DRIVE och till extern utrustning (dator osv).

Se dokument **6159990870** för instruktioner om hur du installerar extern utrustning på rätt sätt.

VARNING Sätt alltid tillbaka USB-uttagets dammskydd på USB-uttaget när du har kopplat bort USB-kabeln.

Anslutning av AXON MODULE

Se *schema 13*.

1. Placera strömbrytaren i AV-läget. Se *schema 10*.
2. Vänta tills alla lysdioder har släckts.
3. Använd ett verktyg för att trycka in klämmorna på locket (1) som sitter på vänster sida, en efter en.

   Verktyget kan vara en skruvmejsel eller ett liknande platt verktyg.
4. Ta bort anslutningslocket (5) från AXON DRIVE-systemet (2).
5. Håll i AXON MODULE (3) och för in den i AXON DRIVE-systemet (2).
6. Vrid knoppen (4) till låsläge.

VARNING Förvara AXON MODULE-anslutningslocket (5) och locket (1) på ett säkert ställe.

De kommer att behövas när AXON MODULE demonteras från AXON DRIVE

Se AXON MODULE-dokumentet för anvisningar om korrekt montering.

Anslutning av Fieldbusmodul

Se *schema 7*.

1. Placera strömbrytaren i AV-läget. Se *schema 10*.
2. Vänta tills alla lysdioder har släckts.
3. Ta bort locket från AXON DRIVE.
4. Montera Fieldbusmodulen (2) i kontakten (1).

VARNING Sätt alltid Fieldbusportens dammskydd på Fieldbusporten när du har tagit bort Fieldbusmodulen från AXON DRIVE.

Kontrollera att Fieldbuslocket är på plats.

VARNING När Fieldbusmodulen inte är placerad på sin plats (1) måste locket sitta kvar på plats.

Anslutning till M8-kontakt

När QuickStop-ingången är LÅG inaktiveras AXON DRIVE-strömsteget och motorn kan inte rotera oavsett vilket körläge systemets firmware har. När QuickStop-ingången är HÖG är AXON DRIVE-strömsteget aktiverat och motorn kan roteras av AXON DRIVE-systemets firmware.

Genom att styra QuickStop-signalen samtidigt som startcykelsignalen (oavsett hur den styrs) kan ett redundant system skapas, vilket förhindrar att motorn startar oväntat och garanterar önskat motorstopp.

1. Ta bort shuntkontakten från AXON DRIVE-systemet.
2. Anslut den externa kabeln (1) till AXON DRIVE-systemet och till den externa enheten (2).

VARNING När ingen anslutning krävs till extern enhet måste shuntkontakten sitta kvar på plats

ⓘ Se dokument **6159990870** för anvisningar om hur du kopplar in extern utrustning på rätt sätt.

Drift

Påslagning av AXON DRIVE

Se *schema 10*.

Placera strömbrytaren i läge PÅ (1).

ⓘ Rapportlysdioderna (2) blinkar när AXON AXON DRIVE slås på. AXON DRIVE är redo för drift när statuslysdioden (3) lyser med fast sken och alla rapportlysdioder (2) är släckta.

Avstängning av AXON DRIVE

Se *schema 10*.

Placera strömbrytaren i läge AV (1).

ⓘ Ta bort elkabeln (2) från AXON DRIVE (1) vid fullständig frånkoppling av elförsörjningen. Se *schema 6*.

Demontering av AXON MODUL

Se *schema 13*.

1. Placera strömbrytaren i AV-läget. Se *schema 10*.
2. Vänta tills alla lysdioder har släckts.
3. Vrid knoppen (4) till upplåst läge.
4. Håll i AXON MODULE (3) och ta bort den frånAXON DRIVE-systemet (2).
5. Montera locket (5) på AXON DRIVE-gränssnittet (2).
6. Montera locket (1) på AXON DRIVE (2).

⚠ **VARNING Sätt alltid tillbaka AXON MODULE-anslutningslocket (5) och locket (1) på AXON DRIVE när du har tagit bort AXON MODULE.**

ⓘ Se produktanvisningarna för AXON DRIVE-systemet **6159990870** för mer information om installationen.

Service och underhåll

Underhållsanvisningar

Före varje underhållsåtgärd, gör följande:

1. Stäng av AXON DRIVE-systemet
2. Koppla ur elkabeln
3. Koppla ur verktygskabeln

ⓘ Se produktanvisningarna för AXON DRIVE-systemet 6159990870 för mer information.

⚠ **VARNING Risk för elchock**

- ► Koppla ur strömförsörjningen och vänta 10 minuter innan serviceverksamhet påbörjas. Underlåtenhet att vänta 10 minuter kan resultera i elektriska stötar från ännu ej urladdade kondensatorer.
- ► Innan utrustningen åter tas i drift, kontrollera att dess huvudinställningar inte har ändrats och att säkerhetsanordningarna fungerar korrekt.
- ► Använd endast originalreservdelar.

- Underhåll bör endast utföras av behörig personal.
- Rengör vid behov systemets yttre paneler med en torr trasa.
- Kontrollera att strömbrytaren fungerar som den ska.
- Kontrollera att programvaran är uppdaterad, om så inte är fallet, uppdatera programvaran.

ⓘ Se produktanvisningarna för AXON DRIVE-systemet 6159990870 för mer information.

När underhållet är klart gör du följande:

1. Kontrollera att alla delar är korrekt monterade
2. Kontrollera att elkabeln är korrekt installerad
3. Kontrollera att verktygskabeln är korrekt installerad
4. Slå på AXON DRIVE.

Elsäkerhet

- **Jordad utrustning måste pluggas in i uttag som har installerats korrekt och jordats enligt motsvarande bestämmelser. Avlägsna aldrig jordningsstiftet eller ändra stickkontakten på något sätt. Använd inte adapterkontaktdon.** Kontrollera med en behörig elektriker om du är osäker på om uttaget är korrekt jordat. Om elektroniska fel eller haverier uppstår i utrustningen ger jordningen en ledare med lågt motstånd som leder bort strömmen från användaren. Gäller endast för Klass I-utrustning (jordad).
- Om bruksanvisningen inte efterföljs kan utrustningens säkerhet försämras.
- Använd endast den kabel som medföljer AXON DRIVE-systemet för att ansluta till elnätet och kabeln som medföljer verktyget för att ansluta till AXON DRIVE-systemet. Modifiera inte kablarna och använd dem inte för andra syften. Använd endast originalreservdelar.
- Om anvisningarna inte efterföljs finns risk för elchock.
- Får inte användas i omgivningar där explosionsrisk föreligger.
- **Undvik fysisk kontakt med jordade ytor såsom rör, element, ugnar och kylskåp.** Det finns en förhöjd risk för elchock om kroppen är jordad.
- **Utsätt inte utrustningen för regn eller väta.** Vatten som kommer in i ett utrustningen ökar risken för elchock. Dessa anvisningar gäller inte för utrustning som klassificeras som vattentät eller stänksäker.
- För minsta elektriska störningar ska utrustningen placeras så långt som möjligt från elektriska bruskällor, t.ex. bågsvetsningsutrustning och liknande.
- Ta bort elkabeln från AXON DRIVE vid fullständig frånkoppling av elförsörjningen.
- Gör inte åverkan på elkabeln. Använd aldrig elkabeln för att bära utrustningen eller för att dra ut stickkontakten ur uttaget. Se till att elkabeln inte kommer nära värme, olja, vassa kanter och rörliga delar. Byt omedelbart ut skadade kablar. Skadade kablar innebär högre risk för elchock.
- När svetsarbete utförs samtidigt ska arbetsstycket jordas separat under hela den tid som svetsningen pågår. Det är för att undvika att returströmmen kan gå genom systemets jordkablar om svetsutrustningens returledare inte

har monterats korrekt på arbetsstycket. Desoutter rekommenderar att jordningen görs med ledare vars tvärsnittsarea är minst lika stor som svetsutrustningens returledare.

ⓘ AXON DRIVE-systemet är utrustat med en differentialbrytare för att skydda operatören från elektriska stötar.

Tryck på den gula GFI-knappen (1) en gång i månaden, för att kontrollera att detektering av läckström fungerar som det ska. Slå på GFI-avbrytaren (2) för att starta om AXON DRIVE-systemet.

Skyltar och dekaler

Produkten är försedd med skyltar och dekaler med viktig information om personlig säkerhet och produktunderhåll. Skyltarna och dekalerna måste alltid vara lätta att läsa. Nya skyltar och dekaler kan beställas med hjälp av reservdelslistan.

s011050

Användbar information

Webbplats

Information om våra produkter, tillbehör, reservdelar och publicerade ärenden hittar du på webbplatsen för Desoutter

Besök: www.desouttertools.com.

Information om installationshandböcker

Detaljerade anvisningar samt installations- och uppgraderingsanvisningar finns på https://www.desouttertools.com/resource-centre.

Information om reservdelar

Sprängskisser och reservdelslistor finns på Service Link på www.desouttertools.com.

Ursprungsland

France

Säkerhetsdatablad MSDS/SDS

Säkerhetsdatabladen beskriver de kemiska produkter som säljs av Desoutter.

Se webbplatsen för Desoutter om du behöver mer information https://www.desouttertools.com/legal/sds.

Copyright

© Copyright 2024, Ets Georges Renault, 38 rue Bobby Sands, 44818 Saint Herblain, France

Med ensamrätt. All obehörig användning eller kopiering av innehållet eller del därav är förbjuden. Detta gäller särskilt varumärken, modellbeteckningar, artikelnummer och ritningar. Använd bara godkända delar. Skador eller fel som orsakas genom användning av icke godkända delar täcks inte av garanti eller företagets produktansvar.

Технические данные

Источник питания

Категория перенапряжения II

Входное напряжение (В)	100–120(*)/ 220–240 (Однофазное)
Частота (Гц)	50/60

⚠ **ПРЕДОСТЕРЕЖЕНИЕ**

(*) Двигатели EB10 несовместимы с источником питания 110 В. Для двигателей EB10 преобразуйте напряжение в 230 В.

ⓘ Колебания в питающей сети не должны превышать +/- 10 % номинального напряжения

Потребляемая мощность

Максимальная потребляемая мощность (кВА)	3,7
240 В / I макс.	16 A

Характеристики разъемов выходов

Тип см. *схему 2*	Напряжение	Макс. ток
USB-A (2)	5 В ⎓	500 mA
USB-C (1)	5 В ⎓	500 mA
Разъем M8 (5)	24 В ⎓	150 mA

Условия хранения и эксплуатации

Температура хранения	От -20 до +70 °C (от -4 до +158 °F)
Рабочая температура	От 0 до 45 °C (от 32 до 113 °F)
Влажность при хранении	Относительная влажность 0–95 %, без образования конденсата
Рабочая влажность	Относительная влажность 0–90 %, без образования конденсата
Высота до	2000 м (6562 футов)
Эксплуатация возможна при загрязнении окружающей среды до 2-й степени	

Необходимые принадлежности

Кабель питания (необходимо заказывать отдельно)

Область	Длина M	Длина Фут.	Артикул
Европа	2,5	8,20	6159170690
Великобритания	2,5	8,20	6159170700

Область	Длина М	Длина Фут.	Артикул
Китай	2,5	8,20	6159170610

Дополнительный модуль Fieldbus

Модуль Fieldbus (необходимо заказывать отдельно)

Модули	Артикул
Модуль Profibus	6159275950
Модуль ProfiNet (1 порт)	6159275960
Модуль ProfiNet M40 (2 порта)	6159275970
Модуль ProfiNet IRT M40 (2 порта)	6159275070
Модуль DeviceNet	6159275599
Модуль CC-Link	6159275598
Модуль EtherNet IP M30	6159275940
Модуль Modbus TCP	6159276150
Модуль EtherNet IP M40	6159279380

Декларации

Радиочастотные помехи

Это изделие класса A. В жилых помещениях данное изделие может стать источником радиопомех.

Директива WEEE

Информация, касающаяся **Директивы об отходах электрического и электронного оборудования** (WEEE): Данное изделие и информация о нем отвечают требованиям Директивы/нормам WEEE (2012/19/EU), и оно должно утилизироваться в соответствии с директивой/нормами.

На изделии имеется маркировка в виде следующего значка:

Изделия, маркированные символом перечеркнутого передвижного мусорного контейнера и одинарной черной линии под ним, содержат части, которые должны утилизироваться в соответствии с Директивой/нормами WEEE. Изделие целиком или его детали, на которые распространяется действие Директивы WEEE, можно отправить на утилизацию в местный центр обслуживания клиентов.

Информация относительно статьи 33 в REACH

Регламент Европейского союза (EC) № 1907/2006, регулирующий регистрацию, экспертизу, лицензирование и оборот химических средств (REACH), определяет, помимо прочего, требования к коммуникации в цепочке поставок. Информационные требования распространяются также на продукты, которые содержат так называемые особо опасные вещества (перечень веществ-кандидатов). 27 июня 2018 года металлический свинец (CAS номер 7439-92-1) был внесен в перечень веществ-кандидатов.

В связи с вышеизложенным настоящим ставим вас в известность, что некоторые электрические и механические компоненты продукта могут содержать металлический свинец. Это соответствует действующему законодательству в отношении ограничения использования веществ и основано на законных исключениях, указанных в Директиве ЕС по ограничению использования опасных веществ RoHS (2011/65/EU). Металлический свинец не дает утечек или не видоизменяется в продукте во время нормальной эксплуатации, и концентрация металлического свинца в готовом продукте намного ниже применимого порогового значения. Необходимо учитывать местные требования к утилизации свинца после окончания срока службы продукта.

Региональные требования

⚠ **ПРЕДУПРЕЖДЕНИЕ**

В процессе использования данного продукта существует опасность подвергнуться воздействию химических веществ, в частности, свинца, который, согласно данным, имеющимся в штате Калифорния, вызывает раковые заболевания, врожденные дефекты развития или другие патологии репродуктивной системы. Более подробная информация представлена на веб-сайте

https://www.p65warnings.ca.gov/

Безопасность

НЕ ВЫБРАСЫВАТЬ — ПЕРЕДАТЬ ПОЛЬЗОВАТЕЛЮ

⚠ **ПРЕДУПРЕЖДЕНИЕ Ознакомьтесь со всеми предупреждениями по безопасной работе, инструкциями, иллюстрациями и спецификациями, которые поставляются вместе с данным электроинструментом.**

Несоблюдение приведенных ниже инструкций может привести к поражению электрическим током, пожару и/или серьезной травме.

Сохраните все предупреждения и инструкции для справки на будущее.

⚠ **ПРЕДУПРЕЖДЕНИЕ Необходимо неукоснительно соблюдать все местные законодательно закрепленные правила техники безопасности, касающиеся установки, эксплуатации и техобслуживания.**

Предписание по использованию

- Только для профессионального использования.
- Запрещается модифицировать данное изделие и его принадлежности каким-либо образом.
- В случае повреждения данного изделие его использование запрещено.
- Если этикетка с информацией об изделии или с предупредительными знаками на корпусе изделия стала неразборчивой или отклеилась, без промедления замените ее.
- Данное устройство должно устанавливаться, эксплуатироваться и обслуживаться только квалифицированным персоналом в промышленных условиях.

Общие правила техники безопасности

⚠ **ПРЕДУПРЕЖДЕНИЕ Прочитайте все предупреждения и инструкции по технике безопасности. Несоблюдение данных предупреждений и инструкций может привести к поражению электрическим током, пожару и/или серьезной травме.**

Сохраните все предупреждения и инструкции для справки на будущее.

Чтобы снизить риск получения травмы, все лица, занятые в процессе эксплуатации, установки, ремонта, техобслуживания, замены принадлежностей данного инструмента или работающие возле него, должны прочесть и усвоить настоящие инструкции перед выполнением любой из упомянутых задач.

При использовании электрооборудования следует всегда соблюдать основные меры предосторожности, включая следующее, чтобы снизить риск возгорания, поражения электрическим током и получения травмы.

Нашей целью является создание оборудования, которое обеспечивает безопасное и эффективное выполнение работ. Важнейшим фактором достижения этой цели, а также защиты любого оборудования являетесь ВЫ САМИ. Ваша внимательность и адекватная оценка всех рисков являются лучшей защитой от причинения вреда своему здоровью. В настоящем документе невозможно охватить все возможные опасности, но мы постарались описать некоторые наиболее важные из них.

⚠ **ПРЕДУПРЕЖДЕНИЕ Риск поражения электрическим током**

Монтаж и настройка оборудования должны осуществляться только квалифицированным и обученным персоналом.

ⓘ Дополнительная информация по технике безопасности:
• Другие документы и информация, находящиеся в упаковке с данным оборудованием.
• Ваш работодатель, профсоюз и/или отраслевая ассоциация.
• Дополнительная информация по охране труда и технике безопасности представлена на следующих веб-сайтах:
• http://www.osha.gov (США)
• https://osha.europa.eu/ (Европа)

Назначение

Данное изделие предназначено для обеспечения привода, контроля и управления инструментами из ассортимента Desoutter. Любое другое использование запрещено.

Использование только в помещении.

ОГРАНИЧЕНИЕ ИСПОЛЬЗОВАНИЯ ПО ЭМС: ТОЛЬКО ДЛЯ ПРОМЫШЛЕННОГО ПРИМЕНЕНИЯ.

Особые инструкции по устройству

Описание

Во всем документе термин **AXON DRIVE** относится к **модели AXD** или любому другому будущему варианту.

См. *Схема 2*.

Элемент	Описание
1 (*)	Порт USB-C
2 (*)	Порт USB-A
3 (*)	Порты Ethernet
4 (*)	Порт Fieldbus
5 (*)	Разъем M8
6	Разъем инструмента
7	Гнездо питания
8	Автомат защиты цепи
9	Отчетный светодиод
10	Светодиод питания
11 (*)	Интерфейс AXON MODULE

(*) шунтирующий разъем / пылезащитный колпачок не показан.

Используемые символы

⎓	Постоянный ток
⏚	Клемма заземления (земля)
⏚	Клемма защитного проводника
|	Включение (питания)
○	Выключение (питания)
⚠	Осторожно, возможно поражение электрическим током
⚠	Осторожно, горячая поверхность
⚠	Осторожно, во всех случаях, когда отмечен этот символ, необходимо ознакомиться с документацией, чтобы выяснить характер потенциальной опасности и действий, которые необходимо предпринять для ее предотвращения.

Установка

Монтаж AXON DRIVE

См. *схему 3*

⚠ **ПРЕДУПРЕЖДЕНИЕ Не накрывайте изделие**

Изделие не должно быть ни заключено куда-либо, ни закрыто чем-либо.

⚠ **ПРЕДОСТЕРЕЖЕНИЕ Риск падения оборудования**

Крепко удерживайте AXON DRIVE во время установки.

⚠ **ПРЕДУПРЕЖДЕНИЕ AXON DRIVE должен быть установлен таким образом, чтобы при необходимости шнур питания можно было легко отсоединить.**

ⓘ Для обеспечения оптимальной производительности AXON DRIVE нужно установить вертикально. Это обеспечит наилучший воздушный поток и теплообмен.

1. Расположите у AXON DRIVE таким образом, чтобы синее устройство защитного отключения (УЗО) и контрольная кнопка:
   - Можно было визуально контролировать (состояние ВКЛ./ВЫКЛ.).
   - Были удобно доступны (ВКЛ./ВЫКЛ. питания и проверка).
2. Установите AXON DRIVE (3) при помощи болтов (1) на монтажную стойку или стену (2).

ⓘ
- Используйте болты с внутренним шестигранником M6 вместе с плоскими шайбами.
- Затяните болты с моментом затяжки в 9 Нм.

ⓘ Подробные сведения о процедуре монтажа и списке подходящих принадлежностей см. в Инструкции по системе AXON DRIVE **6159990870**.

УВЕДОМЛЕНИЕ Убедитесь, что, если система AXON DRIVE не используется, на нее установлены все защитные крышки и пылезащитные колпачки.

См. *схему 14*.

Настройка

Подключение к входному источнику питания переменного тока

ⓘ Используйте только один из кабелей питания, приведенных в главе Необходимые принадлежности.

См. *схему 6*.

Подключите кабель питания (2) к гнезду питания (1) и к электросети.

Подсоединение кабеля инструмента

ⓘ См. руководство пользователя инструмента, чтобы выбрать подходящий кабель инструмента и проверить совместимость с AXON DRIVE.

См. *схему 4*.

1. Снимите пылезащитную крышку разъема инструмента.
2. Подключите кабель инструмента (2) к разъему инструмента (1) и к инструменту.

⚠ **ПРЕДУПРЕЖДЕНИЕ После отсоединения кабеля инструмента всегда устанавливайте на разъем инструмента пылезащитную крышку разъема инструмента.**

Подключение к порту Ethernet

См. *схему 5*.

ⓘ Для Ethernet-подключения используйте только экранированный кабель.

1. Снимите пылезащитную крышку порта Ethernet.
2. Подключите кабель Ethernet (2) к одному из портов Ethernet (1) контроллера и к внешнему оборудованию (компьютер, CONNECT и т. д.).

ⓘ Инструкции по правильной настройке внешнего оборудования см. в документе **6159990870**.

⚠ **ПРЕДУПРЕЖДЕНИЕ После отсоединения кабеля Ethernet обязательно установите пылезащитный колпачок порта Ethernet.**

Подключение к портам USB A и USB C

См. *схема 8* и *схема 9*.

ⓘ Для USB-подключения используйте только экранированный кабель.

1. Снимите пылезащитную крышку порта USB.
2. Подключите кабель USB (2) к одному из портов USB (1) AXON DRIVE и к внешнему оборудованию (компьютер и т. д.).

ⓘ Инструкции по правильной настройке внешнего оборудования см. в документе **6159990870**.

⚠ **ПРЕДУПРЕЖДЕНИЕ После отсоединения кабеля USB обязательно установите пылезащитный колпачок порта USB.**

Подключение AXON MODULE

См. *схему 13*.

1. Установите автоматический выключатель в положении ВЫКЛ. См. *схему 10*.
2. Дождитесь выключения всех светодиодов.
3. С помощью инструмента один за другим нажимайте на зажимы крышки (1), которые расположены с левой стороны.

   ⓘ Инструмент может быть отверткой или аналогичным плоским инструментом.
4. Снимите крышку разъема (5) с системы AXON DRIVE (2).
5. Держите AXON MODULE (3) и вставьте в систему AXON DRIVE (2).
6. Поверните ручку (4) в заблокированное положение.

⚠ **ПРЕДУПРЕЖДЕНИЕ Храните колпачок разъема (5) и крышку (1) AXON MODULE в безопасном месте.**

Они понадобятся для извлечения AXON MODULE из AXON DRIVE

ⓘ Инструкции по правильной настройке см. в документе AXON MODULE.

Подключение модуля Fieldbus

См. *схему 7*.

1. Установите автоматический выключатель в положении ВЫКЛ. См. *схему 10*.
2. Дождитесь выключения всех светодиодов.
3. Снимите с AXON DRIVE крышку.
4. Установите модуль Fieldbus (2) в разъем (1).

⚠ **ПРЕДУПРЕЖДЕНИЕ Всегда устанавливайте пылезащитную крышку порта Fieldbus на порт Fieldbus после извлечения модуля Fieldbus из AXON DRIVE.**

Проверьте, на месте ли крышка Fieldbus.

⚠ **ПРЕДУПРЕЖДЕНИЕ Когда модуль Fieldbus не находится на своем месте (1), крышка должна оставаться на месте.**

Подключение разъема M8

ⓘ Если вход Быстрый останов НИЗКИЙ, силовой каскад AXON DRIVE отключен, двигатель не может вращаться в любом режиме работы микропрограммы системы. Если вход Быстрый останов ВЫСОКИЙ, силовой каскад AXON DRIVE включен, двигатель может вращаться микропрограммой системы AXON DRIVE.

Использование сигнала Быстрый останов одновременно с сигналом цикла запуска (независимо от способа привода) позволяет настроить резервную систему, предотвращая неожиданный запуск двигателя и гарантируя требуемую остановку двигателя.

1. Снимите шунтирующий разъем с системы AXON DRIVE.
2. Подключите внешний кабель (1) к системе AXON DRIVE и к внешнему устройству (2).

⚠ **ПРЕДУПРЕЖДЕНИЕ Если подключение к внешнему устройству не требуется, шунтирующий разъем должен оставаться на месте**

ⓘ Инструкции по правильному прокладыванию кабелей внешнего оборудования см. в документе **6159990870**.

Эксплуатация

Включение питания AXON DRIVE

См. *схему 10*.

Установите автоматический выключатель в положении ВКЛ. (1).

ⓘ Во время включения системы AXON DRIVE мигают отчетные светодиоды (2). Система AXON DRIVE будет готова к работе после того, как светодиод состояния (3) останется неподвижным и все отчетные светодиоды (2) погаснут.

Выключение питания AXON DRIVE

См. *схему 10*.

Установите автоматический выключатель в положении ВЫКЛ. (1).

ⓘ В случае полного отключения электропитания отсоедините кабель питания (2) от AXON DRIVE (1). См. *схему 6*.

Снятие AXON MODULE

См. *схему 13*.

1. Установите автоматический выключатель в положении ВЫКЛ. См. *схему 10*.
2. Дождитесь выключения всех светодиодов.
3. Поверните ручку (4) в разблокированное положение.
4. Держите AXON MODULE (3) и снимите его с AXON DRIVE (2).
5. Вставьте головку (5) в интерфейс AXON DRIVE (2).
6. Вставьте крышку (1) в AXON DRIVE (2).

⚠ **ПРЕДУПРЕЖДЕНИЕ После снятия AXON MODULE обязательно установите пылезащитный колпачок AXON MODULE (5) и крышку (1) на AXON DRIVE.**

ⓘ Подробную информацию об установке см. в Инструкции по системе AXON DRIVE **6159990870**.

Периодическое и текущее техническое обслуживание

Инструкции по техобслуживанию

Перед выполнением любых действий по техническому обслуживанию действуйте следующим образом:

1. Выключите питание системы AXON DRIVE
2. Отсоедините кабель питания
3. Отсоедините кабель инструмента

ⓘ Подробную информацию см. в Инструкции по системе AXON DRIVE 6159990870.

⚠ **ПРЕДУПРЕЖДЕНИЕ Риск поражения электрическим током**

- ► Перед началом технического обслуживания отключите питание и подождите 10 минут. В противном случае, это может привести к поражению электрическим током из-за не до конца разряженных конденсаторов.
- ► Перед вводом оборудования в эксплуатацию проверьте, не были ли изменены его основные настройки, а также правильно ли работают предохранительные устройства.
- ► Используйте только оригинальные запасные части.

- Техническое обслуживание должно выполняться только квалифицированным персоналом.
- При необходимости протрите внешние панели системы сухой тканью.
- Убедитесь, что автоматический выключатель функционирует надлежащим образом.
- Убедитесь, что программное обеспечение обновлено, если нет, обновите программное обеспечение.

ⓘ Подробную информацию см. в Инструкции по системе AXON DRIVE 6159990870.

После выполнения любых действий по техническому обслуживанию действуйте следующим образом:

1. Проверьте правильность установки всех частей
2. Проверьте правильность установки кабеля питания

3. Проверьте правильность установки кабеля инструмента
4. Включите питание AXON DRIVE.

Электробезопасность

- **Заземленное оборудование должно подсоединяться к розетке, установленной и заземленной надлежащим образом в соответствии с действующими правилами и нормами. Запрещается удалять заземляющий контакт или модифицировать вилку каким-либо образом. Не следует использовать штепселиепереходники любого вида.** Если у вас есть сомнения в отношении надлежащего заземления сетевой розетки, проконсультируйтесь с квалифицированным электриком. В случае отказа или выхода из строя электронной части оборудования заземление обеспечивает цепь с низким сопротивлением для отвода электричества от пользователя. Применимо только к оборудованию класса I (заземленному).
- Несоблюдение инструкции по эксплуатации может сказаться на безопасности данного устройства.
- Следует использовать только шнур питания, поставляемый с системой AXON DRIVE, для подключения к сети и шнур, поставляемый с инструментом, для подключения к системе AXON DRIVE. Запрещается модифицировать шнуры питания или использовать их для иных целей. Используйте только оригинальные запасные части.
- Несоблюдение данных инструкций может привести к поражению электрическим током.
- Эксплуатация во взрывоопасной атмосфере запрещена.
- **Избегайте физического контакта с заземленными поверхностями, такими как трубы, батареи отопления, духовки и холодильники.** При заземлении вашего тела повышается риск поражения электрическим током.
- **Не помещайте оборудование под дождь или во влажные условия.** Проникновение воды в оборудование повышает риск поражения электрическим током. Это указание не относится к оборудованию, классифицированному как водонепроницаемое или брызгостойкое.
- Для максимального снижения воздействия электрических помех следует располагать оборудование как можно дальше от источников электрического шума, таких как оборудование для электродуговой сварки и т. д.
- В случае полного отключения электропитания отсоедините кабель питания от AXON DRIVE.
- С кабелем питания следует обращаться только надлежащим образом. Запрещается использовать кабель питания для переноски оборудования или для вытягивания вилки из розетки. Провод питания должен располагаться вдали от источников тепла, масла, острых кромок и движущихся частей. Следует незамедлительно заменять поврежденные провода. Поврежденные провода повышают риск поражения электрическим током.
- При совместной работе со сварочным оборудованием обрабатываемая деталь в процессе сварки должна иметь отдельное заземление. Это необходимо для предотвращения прохождения обратного тока по проводам заземления системы, в случае если обратные провода сварочного оборудования не были смонтированы на обрабатываемой детали надлежащим образом. Desoutter рекомендует выполнять заземление проводами, площадь сечения которых не меньше площади сечения обратных проводов для используемого сварочного оборудования.

ⓘ Система AXON DRIVE оснащена дифференциальным автоматическим выключателем для защиты оператора от поражения электрическим током.

Раз в месяц нажимайте кнопку УЗО (1), чтобы проверить исправность обнаружения тока утечки. Включите устройство УЗО (2), чтобы перезапустить систему AXON DRIVE.

Обозначения и наклейки

На данном изделии имеются знаки и наклейки, содержащие важную информацию по технике безопасности и техобслуживанию изделия. Знаки и наклейки должны всегда оставаться разборчивыми. Новые знаки и наклейки можно заказать по перечню запчастей.

s011050

Полезные сведения

Веб-сайт

На веб-сайте Desoutter представлена информация о наших изделиях, принадлежностях, запасных частях, а также печатные материалы.

Посетите: www.desouttertools.com.

Информация о руководствах по установке

Подробные инструкции по эксплуатации, руководства по монтажу и обновлению см. на сайтеhttps://www.desouttertools.com/resource-centre.

Информация о запасных частях

Трехмерные представления деталей и перечни запасных частей можно найти в разделе «Service Link» на сайте www.desouttertools.com.

Страна происхождения

France

Паспорта безопасности (MSDS / SDS)

В паспортах безопасности описаны химические продукты, продаваемые компанией Desoutter.

Посетите веб-сайт Desoutter, чтобы ознакомиться с более подробной информацией https://www.desouttertools.com/legal/sds.

Авторское право

© Авторское право, 2024, Ets Georges Renault, 38 rue Bobby Sands, 44818 Saint Herblain, France

Все права защищены. Любое несанкционированное использование или копирование содержимого настоящего документа или его части запрещено. В частности, это относится к товарным знакам, названиям моделей, номерам деталей и чертежам. Используйте только разрешенные запасные части. Любые повреждения или неисправности, возникшие в результате использования неразрешенных запасных частей, не попадают под действие гарантии и ответственности производителя за продукцию.

Dane techniczne

Zasilanie elektryczne

Sprzęt przepięciowy kategorii II

Napięcie wejściowe (V)	100–120**(*)** / 220–240 (Jednofazowe)
Częstotliwość (Hz)	50/60

⚠ **PRZESTROGA**

(*) Silniki EB10 nie są kompatybilne z zasilaniem 110 V. W przypadku silników EB10 należy przekonwertować napięcie na 230 V.

ⓘ Fluktuacje zasilania nie może przekroczyć +/- 10% napięcia znamionowego

Pobór mocy

Maksymalny pobór mocy (kVA)	3.7
240 V / I max	16 A

Charakterystyka złączy wyjściowych

Zobaczyć *Schemat 2*, aby sprawdzić typ.	**Napięcie**	**Maks. natężenie prądu**
USB-A (2)	5 V ⎓	500 mA
USB-C (1)	5 V ⎓	500 mA
Złącze M8 (5)	24 V ⎓	150 mA

Warunki przechowywania i eksploatacji

Temperatura przechowywania	od -20 do +70 °C(od -4 do +158 °F)
Temperatura robocza	od 0 do 45 °C(od 32 do 113 °F)
Wilgotność przechowywania	0-95 % wilgotności względnej (bez kondensacji)
Wilgotność robocza	0-90 % wilgotności względnej (bez kondensacji)
Maks. wysokość n.p.m.	2000 m (6562 stopy)
Możliwość eksploatacji w środowisku o stopniu zanieczyszczenia 2	

Wymagane akcesoria

Przewód zasilający (należy zamówić oddzielnie)

Obszar	**Długość M**	**Długość Ft.**	**Numer części**
Europa	2.5	8.20	6159170690
Wielka Brytania	2.5	8.20	6159170700
Chiny	2.5	8.20	6159170610

Opcjonalny moduł Fieldbus

Moduł Fieldbus (należy zamówić oddzielnie)

Moduły	**Numer części**
Moduł Profibus	6159275950
Moduł ProfiNet (1 port)	6159275960
Moduł ProfiNet M40 (2 porty)	6159275970
Moduł ProfiNet IRT M40 (2 porty)	6159275070
Moduł DeviceNet	6159275599
Moduł CC-Link	6159275598
Moduł IP EtherNet M30	6159275940
Moduł Modbus TCP	6159276150
Moduł IP EtherNet M40	6159279380

Deklaracje

Zakłócenia radiowe

Niniejszy produkt jest produktem klasy A. Używanie niniejszego produktu w środowisku domowym może powodować występowanie zakłóceń radiowych.

Dyrektywa WEEE

Informacje dotyczące dyrektywy w sprawie **utylizacji zużytego sprzętu elektrycznego i elektronicznego** (WEEE): Niniejszy produkt wraz z dotyczącymi go informacjami spełnia wymagania dyrektywy /rozporządzeń WEEE (2012/19/EU) i musi być utylizowany zgodnie z tą dyrektywą/tymi rozporządzeniami.

Produkt jest oznaczony następującym symbolem:

Produkty oznaczane symbolem przekreślonego pojemnika na odpady na kółkach oraz jednym czarnym paskiem pod spodem zawierają części, z którymi należy postępować zgodnie z dyrektywą/rozporządzeniami WEEE. Cały produkt lub części oznaczone symbolem „WEEE” można przesłać do lokalnego Centrum Obsługi Klienta w celu utylizacji.

Informacje dotyczące artykułu 33 rozporządzenia REACH

Rozporządzenie Unii Europejskiej (UE) nr 1907/2006 w sprawie rejestracji, oceny, udzielania zezwoleń i stosowanych ograniczeń w zakresie chemikaliów (REACH) definiuje między innymi wymagania dotyczące komunikacji w łańcuchu dostaw. Wymóg informacyjny ma zastosowanie do produktów zawierających tak zwane substancje stanowiące bardzo duże zagrożenie (lista kandydacka). 27 czerwca 2018 do listy kandydackiej dodano ołów (CAS nr 7439-92-1).

W związku z powyższym niniejszy dokument służy poinformowaniu, że niektóre podzespoły elektryczne i mechaniczne produktu mogą zawierać ołów. Jest zgodny z obowiązującymi przepisami dotyczącymi substancji zakazanych i został opracowany w oparciu o zatwierdzone wyłączenia w dyrektywie RoHS (2011/65/UE). Ołów nie będzie wyciekał z produktu ani zmieniał formy podczas normalnej eksploatacji i jego stężenie w całym produkcie jest znacznie niższe niż obowiązująca wartość graniczna. Należy przestrzegać lokalnych wymagań dotyczących utylizacji ołowiu po upływie okresu eksploatacji produktu.

Wymagania regionalne

⚠ **OSTRZEŻENIE**

Ten produkt może narazić użytkownika na kontakt z chemikaliami, między innymi ołowiem, który wg władz stanu Kalifornia powoduje raka, wady wrodzone i upośledzenie płodności. Więcej informacji podano w witrynie

https://www.p65warnings.ca.gov/

Bezpieczeństwo

Nie wyrzucać — przekazać użytkownikowi

⚠ **OSTRZEŻENIE Należy przeczytać wszystkie ostrzeżenia dotyczące bezpieczeństwa oraz zapoznać się ze wszystkimi instrukcjami, ilustracjami i specyfikacjami dołączonymi do niniejszego narzędzia mechanicznego.**

Nieprzestrzeganie wszystkich zmieszczonych poniżej instrukcji może doprowadzić do porażenia prądem elektrycznym, pożaru i/lub poważnych obrażeń.

Wszystkie ostrzeżenia i instrukcje należy zachować do wykorzystania w przyszłości.

⚠ **OSTRZEŻENIE Należy zawsze przestrzegać wszystkich lokalnych przepisów dotyczących instalacji, obsługi i konserwacji.**

Oświadczenie o przeznaczeniu

- Wyłącznie do użytku profesjonalnego.
- Nie wolno w żaden sposób modyfikować produktu ani jego akcesoriów.
- Nie należy użytkować uszkodzonego produktu.
- Jeśli umieszczone na produkcie etykiety zawierające dane produktu lub ostrzegające przed niebezpieczeństwem przestaną być czytelne lub odpadną, należy je niezwłocznie wymienić.
- Produkt musi być instalowany, obsługiwany i serwisowany wyłącznie przez wykwalifikowaną osobę w warunkach przemysłowych.

Ogólne instrukcje bezpieczeństwa

⚠ **OSTRZEŻENIE Należy przeczytać wszystkie ostrzeżenia dotyczące bezpieczeństwa oraz wszystkie instrukcje. Nieprzestrzeganie ostrzeżeń i instrukcji może spowodować porażenie prądem elektrycznym, pożar i/lub poważne obrażenia.**

Wszystkie ostrzeżenia i instrukcje należy zachować do wykorzystania w przyszłości.

Aby zmniejszyć zagrożenie wystąpienia obrażeń, wszystkie osoby korzystające z tego narzędzia, wykonujące jego instalację, naprawy, przeglądy, a także osoby wymieniające jego elementy lub pracujące w jego pobliżu, powinny przed przystąpieniem do tych czynności przeczytać i zrozumieć niniejsze instrukcje.

Podczas używania sprzętu elektrycznego należy zawsze przestrzegać podstawowych środków ostrożności, łącznie z zamieszczonymi poniżej, aby ograniczyć ryzyko pożaru, porażenia elektrycznego lub obrażeń ciała.

Naszym celem jest produkowanie sprzętu, który pomaga użytkownikowi pracować bezpiecznie i wydajnie. Najważniejszym „urządzeniem zabezpieczającym” jest osoba obsługująca sprzęt. Wykazywana przez operatora dbałość i prawidłowa ocena sytuacji są najlepszą ochroną przed odniesieniem obrażeń ciała. Nie ma możliwości opisania w niniejszej instrukcji wszystkich możliwych zagrożeń, lecz jej autorzy starali się uwzględnić najważniejsze z nich.

⚠ **OSTRZEŻENIE Ryzyko porażenia prądem**

Tylko wykwalifikowani i przeszkoleni operatorzy mogą instalować, regulować lub użytkować to wyposażenie.

ⓘ Dodatkowych informacji dotyczących bezpieczeństwa prosimy szukać:
• w pozostałych dokumentach i informatorach zapakowanych wraz z niniejszym urządzeniem;
• u pracodawcy lub w odpowiednim stowarzyszeniu bądź organizacji zawodowej;
• na następujących witrynach poświęconych bezpieczeństwu i higienie pracy:
• http://www.osha.gov (USA)
• https://osha.europa.eu/ (Europa)

Przeznaczenie

Niniejszy produkt jest przeznaczony do napędzania, monitorowania i kontrolowania gamy narzędzi firmy Desoutter. Używanie do innych celów jest niedozwolone.

Tylko do użytku w pomieszczeniach

OGRANICZENIE UŻYTKOWANIA WG EMC: WYŁĄCZNIE DO UŻYTKU PRZEMYSŁOWEGO.

Instrukcje dotyczące produktu

Opis

W całym niniejszym dokumencie termin **AXON DRIVE** odnosi się do **modelu AXD** bądź do dowolnego jego wariantu, który stanie się dostępny w przeszłości.

Zobaczyć *Schemat 2*.

Element	Opis
1 (*)	Gniazdo USB-C
2 (*)	Gniazdo USB-A
3 (*)	Gniazda Ethernet
4 (*)	Port Fieldbus
5 (*)	Złącze M8
6	Gniazdo narzędzia
7	Gniazdo zasilania
8	Wyłącznik
9	Diody LED raportowania
10	Dioda LED zasilania
11 (*)	Interfejs AXON MODULE

(*) złącze bocznika / osłona przeciwpyłowa nie pokazane.

Stosowane symbole

⎓	Prąd stały
⏚	Zacisk masy (uziemienia)
⏚	Zacisk przewodu ochronnego
|	Włączone (zasilanie)
○	Wyłączone (zasilanie)
⚠	Uwaga: zagrożenie porażenia prądem
⚠	Uwaga: gorąca powierzchnia
⚠	Uwaga: we wszystkich przypadkach oznaczonych tym symbolem należy zapoznać się z dokumentacją, aby poznać charakter potencjalnych ZAGROŻEŃ oraz działania, które należy podjąć w celu ich uniknięcia.

Instalacja

Montaż AXON DRIVE

Zobaczyć *Schemat 3*.

⚠ **OSTRZEŻENIE Nie wolno zakrywać produktu.**

Produkt nie może być zamknięty ani przykryty.

⚠ **PRZESTROGA Zagrożenie upadku sprzętu**

Mocno trzymać AXON DRIVE podczas instalacji.

⚠ **OSTRZEŻENIE AXON DRIVE musi być zainstalowany w taki sposób, aby w razie potrzeby można było łatwo odłączyć przewód zasilający.**

ⓘ W celu zapewnienia optymalnej wydajności AXON DRIVE należy zamontować pionowo. Umożliwi to najlepszy przepływ powietrza i odprowadzanie ciepła.

1. Umieścić AXON DRIVE w taki sposób, żeby wyłącznik różnicowoprądowy (GFI) i przycisk testu można było:
   - Sterowanie wizualne (stan WŁ./WYŁ.).
   - Łatwo dostępny (WŁĄCZYĆ/WYŁĄCZYĆ i wykonać test).
2. Zainstalować AXON DRIVE (3) za pomocą śrub (1) na stelażu lub ścianie (2).

ⓘ
- Użyć śrub M6 z łbem imbusowym i płaskich podkładek.
- Dokręcić śruby momentem o wartości 9 Nm.

ⓘ Szczegółowe informacje na temat procedury montażu oraz listy odpowiednich akcesoriów można znaleźć w Instrukcji obsługi produktu AXON DRIVE o numerze **6159990870**.

UWAGA Jeśli system AXON DRIVE nie jest używany, należy upewnić się, że wszystkie pokrywy ochronne i osłony przeciwpyłowe są założone.

Zobaczyć *Schemat 14*.

Ustawianie

Podłączanie do wejścia zasilającego AC

ⓘ Należy używać tylko jednego z przewodów zasilających podanych w rozdziale Wymagane akcesoria.

Zobaczyć *Schemat 6*.

Podłączyć przewód zasilający (2) do gniazda zasilającego (1) i do sieci elektrycznej.

Podłączanie przewodu narzędzia

ⓘ Sprawdzić instrukcję obsługi narzędzia, aby wybrać odpowiedni przewód narzędzia i zweryfikować jego kompatybilność z AXON DRIVE.

Zobaczyć *Schemat 4*.

1. Zdjąć osłonę przeciwpyłową ze złącza narzędzia.
2. Podłączyć przewód (2) do gniazda narzędzia (1) i do samego narzędzia.

⚠ **OSTRZEŻENIE Po odłączeniu przewodu narzędzia należy zawsze zakładać osłonę przeciwpyłową na złącze narzędzia.**

Podłączanie do portu Ethernet

Zobaczyć *Schemat 5*.

ⓘ Do połączenia Ethernet należy użyć wyłącznie ekranowanego przewodu.

1. Zdjąć osłonę przeciwpyłową z gniazda Ethernet.
2. Podłączyć przewód Ethernet (2) do jednego z portów Ethernet (1) sterownika i do urządzenia zewnętrznego (komputera, CONNECT itp.).

ⓘ Instrukcje dotyczące poprawnej konfiguracji urządzeń zewnętrznych można znaleźć w dokumencie o numerze **6159990870**

⚠ **OSTRZEŻENIE Po odłączeniu przewodu Ethernet należy zawsze zakładać osłonę przeciwpyłową na gniazdo Ethernet.**

Podłączanie do portów USB A i USB C

Zobaczyć *Schemat 8* i *Schemat 9*.

ⓘ Do połączenia USB należy użyć wyłącznie ekranowanego przewodu.

1. Zdjąć osłonę przeciwpyłową z gniazda USB.
2. Podłączyć przewód USB (2) do jednego z portów USB (1) AXON DRIVE i do urządzenia zewnętrznego (np. komputera).

ⓘ Instrukcje dotyczące poprawnej konfiguracji urządzeń zewnętrznych można znaleźć w dokumencie o numerze **6159990870**

⚠ **OSTRZEŻENIE Po odłączeniu przewodu USB należy zawsze zakładać osłonę przeciwpyłową na gniazdo USB.**

Podłączanie AXON MODULE

Zobaczyć *Schemat 13*.

1. Ustawić wyłącznik automatyczny w pozycji wyłączonej (OFF). Zobaczyć *Schemat 10*.
2. Zaczekać, aż wszystkie diody LED się zapalą.
3. Za pomocą narzędzia wcisnąć kolejno zatrzaski osłony (1) znajdujące się po lewej stronie.

   ⓘ Narzędziem tym może być śrubokręt lub podobne płaskie narzędzie.
4. Wyjąć nasadkę złącza (5) z systemu AXON DRIVE (2).
5. Przytrzymać AXON MODULE (3) i włożyć do systemu AXON DRIVE (2).
6. Obrócić pokrętło (4) do pozycji zablokowanej.

⚠ **OSTRZEŻENIE Trzymać nasadkę złącza AXON MODULE (5) i osłonę (1) w bezpiecznym miejscu.**

Będą one potrzebne podczas wyjmowania AXON MODULE z AXON DRIVE.

ⓘ Instrukcje dotyczące poprawnej konfiguracji można znaleźć w dokumentacji AXON MODULE.

Podłączanie modułu Fieldbus

Zobaczyć *Schemat 7*.

1. Ustawić wyłącznik automatyczny w pozycji wyłączonej (OFF). Zobaczyć *Schemat 10*.
2. Zaczekać, aż wszystkie diody LED się zapalą.
3. Zdjąć osłonę z AXON DRIVE.
4. Zainstalować moduł Fieldbus (2) w złączu (1).

⚠ **OSTRZEŻENIE Po odłączeniu modułu Fieldbus od AXON DRIVE należy zawsze zakładać osłonę przeciwpyłową na port Fieldbus.**

Sprawdzić, czy osłona Fieldbus jest na swoim miejscu.

⚠ **OSTRZEŻENIE Gdy moduł Fieldbus nie znajduje się na swoim miejscu (1), osłona musi być założona.**

Podłączanie do złącza M8

ⓘ Gdy wejście QuickStop ma stan LOW, stopień mocy AXON DRIVE jest wyłączony, a silnik nie może się obracać niezależnie od trybu pracy oprogramowania sprzętowego systemu. Gdy wejście QuickStop ma stan HIGH, stopień mocy AXON DRIVE jest włączony, a silnik może być obracany przez oprogramowanie sprzętowe systemu AXON DRIVE.

Obsługa sygnału QuickStop w tym samym czasie, co sygnału cyklu startowego (niezależnie od sposobu jego wysterowania) umożliwia skonfigurowanie systemu redundantnego, zapobiegającego nieoczekiwanemu uruchomieniu silnika i gwarantującego jego zatrzymanie.

1. Odłączyć złącze bocznika od systemu AXON DRIVE.
2. Podłączyć zewnętrzny przewód (1) do systemu AXON DRIVE i do urządzenie zewnętrznego (2).

⚠ **OSTRZEŻENIE W przypadku gdy połączenie do zewnętrznego urządzenie nie jest wymagane, złącze bocznika musi pozostać na swoim miejscu.**

ⓘ Instrukcje dotyczące poprawnych podłączeń urządzeń zewnętrznych można znaleźć w dokumencie o numerze **6159990870**.

Obsługa

Włączanie AXON DRIVE

Zobaczyć *Schemat 10*.

Ustawić wyłącznik automatyczny w pozycji włączonej (ON) (1).

ⓘ Diody LED raportowania (2) migają podczas włączania AXON DRIVE. AXON DRIVE jest gotowy do działania, gdy dioda LED stanu (3) świeci ciągłym światłem i wszystkie diody LED raportowania (2) są zgaszone.

Wyłączanie AXON DRIVE

Zobaczyć *Schemat 10*.

Ustawić wyłącznik automatyczny w pozycji wyłączonej (OFF) (1).

ⓘ Odłączyć przewód zasilający (2) od AXON DRIVE (1) w przypadku całkowitego odłączenia zasilania elektrycznego. Zobaczyć *Schemat 6*.

Demontaż AXON MODULE

Zobaczyć *Schemat 13*.

1. Ustawić wyłącznik automatyczny w pozycji wyłączonej (OFF). Zobaczyć *Schemat 10*.
2. Zaczekać, aż wszystkie diody LED się zapalą.
3. Obrócić pokrętło (4) do pozycji odblokowanej.

4. Przytrzymać AXON MODULE (3) i usunąć go z AXON DRIVE (2).
5. Założyć osłonę (5) na interfejs AXON DRIVE (2).
6. Założyć osłonę (1) na AXON DRIVE (2).

⚠ **OSTRZEŻENIE Po odłączeniu AXON MODULE należy zawsze umieszczać zaślepkę złącza AXON MODULE (5) i osłonę (1) na AXON DRIVE.**

ⓘ Więcej szczegółowych informacji można znaleźć w Instrukcji obsługi produktu AXON DRIVE o numerze **6159990870**.

Serwis i konserwacja

Instrukcja konserwacji

Przed rozpoczęciem przeglądu narzędzie należy wykonać następujące czynności:

1. Włączyć system AXON DRIVE.
2. Odłączyć przewód zasilający.
3. Odłączyć przewód narzędzia.

ⓘ Więcej szczegółowych informacji można znaleźć w Instrukcji obsługi produktu AXON DRIVE o numerze 6159990870.

⚠ **OSTRZEŻENIE Zagrożenie porażenia prądem**

- ► Przed przystąpieniem do czynności serwisowych należy odłączyć urządzenie od zasilania i odczekać 10 minut. Niezachowanie 10-minutowego odstępu może spowodować porażenie prądem elektrycznym przez nierozładowane kondensatory.
- ► Przed ponownym uruchomieniem urządzenia należy sprawdzić, czy jego główne ustawienia nie zostały zmienione i czy urządzenia zabezpieczające działają prawidłowo.
- ► Używać wyłącznie oryginalnych części zamiennych.

- Konserwacja powinna być wykonywana wyłącznie przez wykwalifikowany personel.
- W razie potrzeby należy wyczyścić zewnętrzne panele systemu za pomocą suchej szmatki.
- Sprawdzić, czy wyłącznik automatyczny działa prawidłowo.
- Sprawdzić, czy oprogramowanie jest aktualne, a jeśli nie – zaktualizować je.

ⓘ Więcej szczegółowych informacji można znaleźć w Instrukcji obsługi produktu AXON DRIVE o numerze 6159990870.

Po zakończeniu konserwacji należy wykonać następujące czynności:

1. Sprawdzić, czy wszystkie części są prawidłowo zainstalowane.
2. Sprawdzić, czy przewód zasilający jest prawidłowo zainstalowany.
3. Sprawdzić, czy przewód narzędzia jest prawidłowo zainstalowany.
4. Włączyć AXON DRIVE.

Bezpieczeństwo elektryczne

- **Uziemiane urządzenie należy podłączyć do gniazda elektrycznego, które zostało odpowiednio zainstalowane i uziemione zgodnie z obowiązującymi przepisami. W żadnym wypadku nie wolno usuwać bolca uziemiającego, ani w jakikolwiek sposób modyfikować wtyczki. Nie wolno stosować żadnych adapterów wtyczek.** W razie wątpliwości co do prawidłowości uziemienia gniazda elektrycznego należy zasięgnąć porady wykwalifikowanego elektryka. Uziemienie zapewnia niskorezystancyjną drogę przepływu prądu do ziemi w celu ochrony użytkownika w przypadku wystąpienia usterki lub awarii elektronicznych podzespołów urządzenia. Dotyczy wyłącznie sprzętu klasy I (uziemianego).
- Nieprzestrzeganie zaleceń niniejszej instrukcji obsługi może mieć negatywny wpływ na bezpieczeństwo użytkowania opisywanego sprzętu.
- Do podłączenia systemu AXON DRIVE do sieci elektrycznej używać wyłącznie przewodu dostarczonego wraz z systemem, zaś do podłączania systemu AXON DRIVE używać wyłącznie przewodu dostarczonego wraz z narzędziem. Nie wolno modyfikować przewodów ani używać ich do innych celów. Używać wyłącznie oryginalnych części zamiennych.
- Nieprzestrzeganie powyższych instrukcji może spowodować porażenie prądem elektrycznym.
- Nie wolno używać w miejscach, w których występuje atmosfera wybuchowa.
- **Unikać fizycznego kontaktu z powierzchniami uziemionymi, takimi jak rury, chłodnice, piece i chłodziarki.** W przypadku uziemienia ciała występuje zwiększone ryzyko porażenia prądem elektrycznym.
- **Nie wolno narażać urządzenia na działanie deszczu lub wilgoci.** Woda przedostająca się do wnętrza urządzenia zwiększa ryzyko porażenia prądem elektrycznym. Niniejsza instrukcja nie dotyczy urządzenia sklasyfikowanego jako wodoszczelne lub bryzgoszczelne.
- W celu ograniczenia do minimum zakłóceń elektrycznych urządzenie należy umieścić możliwie jak najdalej od potencjalnych źródeł zakłóceń elektrycznych, takich jak urządzenia do spawania elektrycznego itp.
- Odłączyć przewód zasilający od AXON DRIVE w przypadku całkowitego odłączenia zasilania elektrycznego.
- Należy dbać o dobry stan przewodu zasilającego. W żadnym wypadku nie wolno wykorzystywać przewodu zasilającego do przenoszenia urządzenia, ani do wyciągania wtyczki z gniazda elektrycznego. Przewód zasilający powinien być umieszczony z dala od źródeł ciepła, ostrych krawędzi lub ruchomych części. Uszkodzone przewody należy natychmiast wymienić. Uszkodzony przewód zwiększa ryzyko porażenia prądem elektrycznym.
- W przypadku równoczesnego używania sprzętu spawalniczego obrabiany przedmiot musi być uziemiony osobno podczas spawania. Ma to na celu uniemożliwienie przepływu prądu powrotnego przez przewody uziemiające systemu w przypadku nieprawidłowego podłączenia przewodów powrotnych sprzętu spawalniczego do spawanego przedmiotu. Desoutter zaleca wykonanie uziemienia

przewodem o polu przekroju co najmniej równym polu przekroju przewodu powrotnego używanego sprzętu spawalniczego.

ⓘ System AXON DRIVE jest wyposażony w różnicowy wyłącznik automatyczny chroniący operatora przez porażeniem prądem elektrycznym.

Raz w miesiącu należy nacisnąć przycisk GFI (1), aby sprawdzić, czy wykrywanie prądu upływowego działa prawidłowo. Włączyć wyłącznik różnicowoprądowy (2), aby ponownie uruchomić system AXON DRIVE.

Oznakowania i naklejki

Na produkcie umieszczone są znaki i naklejki zawierające ważne informacje dotyczące bezpieczeństwa ludzi i konserwacji produktu. Znaki i naklejki powinny być zawsze czytelne. Nowe znaki i naklejki można zamówić, korzystając z listy części zamiennych.

s011050

Przydatne informacje

Strona internetowa

Informacje o naszych produktach, akcesoriach, częściach zamiennych i publikacjach można odnaleźć na stronie Desoutter.

Zapraszamy do odwiedzenia: www.desouttertools.com.

Informacje o podręcznikach instalacji

Szczegółowe instrukcje obsługi, instalacji i modyfikacji są dostępne na stronie https://www.desouttertools.com/resource-centre.

Informacje o częściach zamiennych

Rysunki złożeniowe i lista części zamiennych są dostępne w dziale „Service Link” na stronie www.desouttertools.com.

Kraj pochodzenia

France

Karty charakterystyki substancji niebezpiecznych MSDS/SDS

Karty charakterystyki produktu zawierają opis produktów chemicznych sprzedawanych przez Desoutter.

Więcej informacji zamieszczono na stronie Desoutter https://www.desouttertools.com/legal/sds.

Prawa autorskie

© Copyright 2024, Ets Georges Renault, 38 rue Bobby Sands, 44818 Saint Herblain, France

Wszelkie prawa zastrzeżone. Wszelkie nieuprawnione użytkowanie lub kopiowanie zawartości niniejszego dokumentu bądź jego części jest zabronione. Dotyczy to w szczególności znaków towarowych, oznaczeń modeli, numerów części oraz rysunków. Używać wyłącznie zatwierdzonych części zamiennych. Wszelkie uszkodzenia lub usterki spowodowane używaniem niezatwierdzonych części zamiennych nie są objęte gwarancją ani odpowiedzialnością z tytułu rękojmi za wady produktu.

Technické údaje

Napájanie

Zariadenie proti prepätiu kategórie II

Vstupné napätie (V)	100 – 120(*)/ 220 – 240 (jednofázové)
Frekvencia (Hz)	50/60

⚠ **UPOZORNENIE**

(*) Motory EB10 nie sú kompatibilné s napájacím zdrojom 110 V. V prípade motorov EB10 konvertujte napätie na 230 V.

ⓘ Kolísanie napájania nesmie prekročiť +/- 10 % menovitého napätia

Spotreba energie

Maximálna spotreba energie (kVA)	3,7
240 V / I max.	16 A

Charakteristiky výstupných konektorov

Napíšte Pozri *schéma 2.*	Napätie	Max. prúd
USB-A (2)	5 V ⎓	500 mA
USB-C (1)	5 V ⎓	500 mA
Konektor M8 (5)	24 V ⎓	150 mA

Podmienky skladovania a používania

Skladovacia teplota	-20 až +70 °C (-4 až +158 °F)
Prevádzková teplota	0 až 45 °C (32 až 113 °F)
Skladovacia vlhkosť	0 – 95 % RV (nekondenzujúca)
Prevádzková vlhkosť	0 – 90 % RV (nekondenzujúca)
Nadmorská výška až do	2000 m (6562 stôp)
Použiteľné v prostredí so stupňom znečistenia 2	

Požadované príslušenstvo

Napájací kábel (objednáva sa zvlášť)

Oblasť	Dĺžka M	Dĺžka Ft.	Číslo dielu
Európa	2,5	8,20	6159170690
Spojené kráľovstvo	2,5	8,20	6159170700
Čína	2,5	8,20	6159170610

Voliteľný modul Fieldbus

Modul Fieldbus (objednáva sa zvlášť)

Moduly	Číslo dielu
Modul Profibus	6159275950
Modul ProfiNet (1 port)	6159275960
Modul ProfiNet M40 (2 porty)	6159275970
Modul ProfiNet IRT M40 (2 porty)	6159275070
Modul DeviceNet	6159275599
Modul CC-Link	6159275598
Modul EtherNet IP M30	6159275940
Modul Modbus TCP	6159276150
Modul EtherNet IP M40	6159279380

Vyhlásenia

Rádiové rušenie

Toto je produkt triedy A. Tento produkt môže v domácom prostredí spôsobiť rušenie rádiového signálu.

WEEE

Informácie týkajúce sa **odpadu z elektrických a elektronických zariadení** (WEEE):
Tento výrobok a informácie o ňom spĺňajú požiadavky smernice/nariadenia o odpade z elektrických a elektronických zariadení WEEE (2012/19/EU) a musíte s nimi manipulovať v súlade s touto smernicou/nariadeniami.

Tento výrobok je označený nasledujúcim symbolom:

výrobky označené symbolom prečiarknutého odpadkového koša so samostatným čiernym pruhom pod košom obsahujú diely, s ktorými sa musí manipulovať v súlade so smernicou/nariadeniami WEEE. Celý výrobok, resp. diely WEEE, môžu byť odoslané do vášho „zákazníckeho strediska" na manipuláciu.

Informácie týkajúce sa článku 33 v nariadení REACH

Európske nariadenie (EÚ) č. 1907/2006 o registrácii, hodnotení, autorizácii a obmedzovaní chemických látok (REACH) definuje, okrem iného, požiadavky súvisiace s komunikáciou v dodávateľskom reťazci. Požiadavka na informácie sa vzťahuje aj na výrobky obsahujúce tzv. látky vzbudzujúce veľmi veľké obavy („zoznam kandidátskych látok") 27. júna 2018 bolo do zoznamu kandidátskych látok pridané kovové olovo (č. CAS 7439-92-1).

V súlade s vyššie uvedeným vás to má informovať, že určité elektrické a mechanické komponenty vo výrobku môžu obsahovať kovové olovo. Je to v zhode s aktuálnymi právnymi predpismi o obmedzovaní látok a na základe zákonných výnimiek v smernici RoHS (2011/65/EÚ). Počas normálneho používania nedôjde k úniku ani premene kovového olova z výrobku a koncentrácia kovového olova v celom výrobku je značne pod príslušnou prahovou hodnotou. Pri likvidácii olova na konci životnosti výrobku zohľadnite, prosím, miestne požiadavky.

Regionálne požiadavky

⚠ **VAROVANIE**

Pri používaní tohto výrobku môžete byť vystavení chemikáliám vrátane olova, o ktorom je v štáte Kalifornia známe, že spôsobuje rakovinu a vrodené chyby alebo iné reprodukčné poruchy. Pre viac informácií prejdite na

https://www.p65warnings.ca.gov/

Bezpečnosť

NEVYHADZUJE – ODOVZDAJTE POUŽÍVATEĽOVI

⚠ **VAROVANIE Prečítajte si všetky bezpečnostné varovania, pokyny, obrázky a špecifikácie poskytnuté s týmto elektrickým nástrojom.**

Nedodržanie všetkých dole uvedených pokynov môže mať za následok zásah elektrickým prúdom, požiar a/alebo vážne poranenie.

Všetky varovania a pokyny si odložte pre budúce nahliadnutie.

⚠ **VAROVANIE Všetky lokálne legislatívne bezpečnostné predpisy, ktoré sa týkajú inštalácie, prevádzky a údržby sa musia vždy dodržiavať.**

Účel použitia

- Iba pre profesionálne použitie.
- Tento výrobok a jeho príslušenstvo sa nesmie v žiadnom prípade prerábať.
- Tento výrobok nepoužívajte, ak bol poškodený.
- Ak údaje o výrobku alebo výstražné štítky upozorňujúce na nebezpečenstvo umiestnené na výrobku prestanú byť čitateľné alebo sa uvoľnia, bezodkladne ich nahraďte.
- Výrobok smie inštalovať, obsluhovať a servisovať iba kvalifikovaná osoba v priemyselnom prostredí.

Všeobecné bezpečnostné pokyny

⚠ **VAROVANIE Prečítajte si všetky bezpečnostné varovania a všetky pokyny. Nedodržanie varovaní a pokynov môže spôsobiť zásah elektrickým prúdom, požiar a/alebo vážne zranenie.**

Všetky varovania a pokyny si odložte pre budúce nahliadnutie.

Na zníženie rizika zranenia, všetky osoby, ktoré používajú, inštalujú, opravujú, vymieňajú príslušenstvo alebo pracujú v blízkosti tohto nástroja, si musia prečítať a pochopiť tieto pokyny predtým, než vykonajú akúkoľvek takúto úlohu.

Pri použití elektrického vybavenia treba vždy dodržiavať základné bezpečnostné opatrenia, aby sa znížilo riziko požiaru, úrazu elektrickým prúdom a zranenia osoby.

Našim cieľom je vyrábať nástroje, ktoré vám pomôžu pracovať bezpečne a efektívne. Najdôležitejším bezpečnostným prvkom akéhokoľvek nástroja ste VY. Opatrnosť a dobrý úsudok sú najlepšou ochranou pred úrazom. Nie je možné tu pokryť všetky možné riziká, ale pokúsili sme sa zvýrazniť tie najdôležitejšie.

⚠ **VAROVANIE Riziko zasiahnutie elektrickým prúdom**

Toto zariadenie smú inštalovať, nastavovať alebo používať iba kvalifikovaní a vyškolení operátori.

ⓘ Pre ďalšie informácie o bezpečnosti slúžia:
- Ďalšie dokumenty a informácie pribalené k tomuto zariadeniu.
- Váš zamestnávateľ, odbory a/alebo obchodné združenie.
- Ďalšie informácie o zdraví a bezpečnosti na pracovisku nájdete na nasledujúcich webových stránkach:
- http://www.osha.gov (USA)
- https://osha.europa.eu/ (Európa)

Určené použitie

Tento výrobok je určený na pohon, monitorovanie a kontrolu radu nástrojov Desoutter. Iné použitie nepovolené.

Len na použitie v interiéri.

EMC OBMEDZENIE POUŽITIA: IBA PRE PRIEMYSELNÉ POUŽITIE.

Pokyny špecifické pre výrobok

Popis

Termínom **AXON DRIVE** sa v celom dokumente označuje **model AXD** alebo ľubovoľný iný budúci variant.

Pozri *Schéma 2*.

Položka	Popis
1 (*)	Zásuvka USB-C
2 (*)	Zásuvka USB-A
3 (*)	Ethernetové zásuvky
4 (*)	Port prevádzkovej zbernice
5 (*)	Konektor M8
6	Konektor nástroja
7	Napájacia zásuvka
8	Istič
9	LED hlásení
10	LED napájania
11 (*)	Rozhranie modulu AXON MODULE

(*) derivačný konektor/protiprachová čiapočka nie je zobrazená.

Použité symboly

⎓	Jednosmerný prúd
⏚	Uzemňovacia svorka
⏚	Svorka ochranného vodiča
|	ZAP (napájanie)
○	VYP (napájanie)
⚠	Pozor, možnosť zásahu elektrickým prúdom
⚠	Pozor, horúci povrch
⚠	Pozor, vo všetkých prípadoch, kde je označený tento symbol, si prečítajte dokumentáciu, aby ste zistili povahu potenciálnych NEBEZPEČENSTIEV a opatrenia, ktoré treba prijať, aby sa im predišlo.

Inštalácia

Montáž AXON DRIVE

Pozri *schéma 3*

⚠ **VAROVANIE Nezakrývajte výrobok**

Výrobok nesmie byť uzavretý ani zakrytý.

⚠ **UPOZORNENIE Riziko pádu vybavenia**

Počas inštalácie pevne držte AXON DRIVE.

⚠ **VAROVANIE AXON DRIVE sa musí nainštalovať tak, aby sa napájací kábel dal ľahko odpojiť v prípade potreby v núdzovej situácii.**

ⓘ Na dosiahnutie optimálneho výkonu je AXON DRIVE potrebné namontovať vertikálne. To umožní najlepší prietok vzduchu a prestup tepla.

1. Umiestnite AXON DRIVE tak, aby sa modrý prerušovač GFI a testovacie tlačidlo dali:
   - vizuálne kontrolovať (stav ZAP./VYP.),
   - ľahko používať (napájanie ZAP./VYP. a test).
2. Nainštalujte AXON DRIVE (3) pomocou skrutiek (1) na montážny stojan alebo stenu (2).

ⓘ
- Použite imbusové skrutky M6 s plochými podložkami.
- Skrutky utiahnite momentom 9 Nm.

ⓘ Pozrite si podrobnosti o postupe montáže a zoznam vhodného príslušenstva v dokumente Produktové pokyny pre systém AXON DRIVE **6159990870**.

INFORMÁCIA Ak sa systém AXON DRIVE nepoužíva, ubezpečte sa, že sú na ňom nasadené všetky ochranné kryty a protiprachové čiapočky.

Pozri *schéma 14*.

Nastavenie

Pripojenie k napájaciemu zdroju so vstupom AC

ⓘ Použite len niektorý z napájacích káblov uvedených v kapitole Požadované príslušenstvo.

Pozri *schéma 6*.

Zapojte napájací kábel (2) do napájacej zásuvky (1) a elektrickej siete.

Pripojenie kábla nástroja

ⓘ Podľa používateľskej príručky pre nástroj vyberte vhodný kábel nástroja a overte kompatibilitu s AXON DRIVE.

Pozri *schéma 4*.

1. Odstráňte protiprachovú čiapočku z konektora nástroja.
2. Pripojte kábel nástroja (2) ku konektoru nástroja (1) a k nástroju.

⚠ **VAROVANIE Po odpojení kábla nástroja vždy nasaďte protiprachovú čiapočku na konektor nástroja.**

Pripojenie k ethernetovému portu

Pozri *schéma 5*.

ⓘ Na ethernetové pripojenie používajte len tienený kábel.

1. Odstráňte protiprachovú čiapočku z ethernetovej zásuvky.
2. Zapojte ethernetový kábel (2) do jedného z ethernetových portov (1) ovládača a do externého zariadenia (počítač, CONNECT atď.).

ⓘ Pozrite si pokyny na správne nastavenie externého zariadenia v dokumente **6159990870**.

⚠ **VAROVANIE Po odpojení ethernetového kábla vždy znova nasaďte protiprachovú čiapočku na ethernetovú zásuvku.**

Pripojenie k portom USB A a USB C

Pozri *schéma 8* a *schéma 9*.

ⓘ Na pripojenie USB používajte len tienený kábel.

1. Odstráňte protiprachovú čiapočku zo zásuvky USB.
2. Zapojte kábel USB (2) do jedného z portov USB (1) na AXON DRIVE a do externého zariadenia (počítač...).

ⓘ Pozrite si pokyny na správne nastavenie externého zariadenia v dokumente **6159990870**.

⚠ **VAROVANIE Po odpojení kábla USB vždy znova nasaďte protiprachovú čiapočku na zásuvku USB.**

Pripojenie modulu AXON MODULE

Pozri *schéma 13*.

1. Prepnite istič do polohy OFF (VYP.). Pozri *schéma 10*.
2. Počkajte, kým sa nevypnú všetky LED kontrolky.
3. Pomocou nástroja postupne po jednej zatlačte spony na kryte (1) nachádzajúce sa na ľavej strane.

   ⓘ Ako nástroj môžete použiť skrutkovač alebo podobný plochý nástroj.
4. Odstráňte čiapočku konektora (5) zo systému AXON DRIVE (2).
5. Držte AXON MODULE (3) a zasuňte ho do systému AXON DRIVE (2).
6. Otočte gombík (4) do zamknutej polohy.

⚠ **VAROVANIE Uschovajte čiapočku konektora AXON MODULE (5) a kryt (1) na bezpečné miesto.**

Budú potrebné pri odstránení modulu AXON MODULE zo systému AXON DRIVE

ⓘ Pozrite si pokyny na správne nastavenie v dokumente AXON MODULE.

Pripojenie modulu Fieldbus

Pozri *schéma 7*.

1. Prepnite istič do polohy OFF (VYP.). Pozri *schéma 10*.
2. Počkajte, kým sa nevypnú všetky LED kontrolky.
3. Zložte kryt zo systému AXON DRIVE.
4. Nainštalujte modul Fieldbus (2) do konektora (1).

⚠ **VAROVANIE Po vybratí modulu Fieldbus zo systému AXON DRIVE vždy nasaďte protiprachovú čiapočku na port Fieldbus.**

Kontrola nasadenia krytu Fieldbus na miesto.

⚠ **VAROVANIE Keď modul Fieldbus nie je nainštalovaný na príslušné miesto (1), musí na ňom zostať nasadený kryt.**

Pripojenie konektora M8

ⓘ Keď má vstup rýchleho zastavenia (QuickStop) hodnotu LOW (nízka), výkonový stupeň AXON DRIVE je deaktivovaný a motor sa nemôže otáčať bez ohľadu na spustený režim firmvéru systému. Keď má vstup rýchleho zastavenia (QuickStop) hodnotu HIGH (vysoká), výkonový stupeň AXON DRIVE je aktivovaný a firmvér systému AXON DRIVE môže otáčať motor.

Použitie signálu rýchleho zastavenia (QuickStop) súčasne so signálom spustenia cyklu (bez ohľadu na spôsob pohonu) umožňuje nastavenie redundantného systému na zabránenie neočakávanému spusteniu motora a zaručenie požadovaného zastavenia motora.

1. Odstráňte derivačný konektor zo systému AXON DRIVE.
2. Zapojte externý kábel (1) do systému AXON DRIVE a do externého zariadenia (2).

⚠ **VAROVANIE Keď nie je potrebné pripojenie k externému zariadeniu, derivačný konektor musí zostať na svojom mieste**

ⓘ Pozrite si pokyny na správne zapojenie s externým zariadením v dokumente **6159990870**.

Obsluha

Zapnutie napájania systému AXON DRIVE

Pozri *schéma 10*.

Prepnite istič do polohy ON (ZAP.) (1).

ⓘ Počas zapínania napájania systému AXON DRIVE blikajú LED kontrolky hlásení (2). Keď LED kontrolka stavu (3) zostane svietiť a všetky LED kontrolky hlásení (2) zhasnú, systém AXON DRIVE je pripravený na prevádzku.

Vypnutie napájania systému AXON DRIVE

Pozri *schéma 10*.

Prepnite istič do polohy OFF (ZAP.) (1).

ⓘ V prípade úplného odpojenia od elektrického napájania odpojte napájací kábel (2) od systému AXON DRIVE (1). Pozri *schéma 6*.

Demontáž modulu AXON MODULE

Pozri *schéma 13*.

1. Prepnite istič do polohy OFF (VYP.). Pozri *schéma 10*.
2. Počkajte, kým sa nevypnú všetky LED kontrolky.
3. Otočte gombík (4) do odomknutej polohy.
4. Držte AXON MODULE (3) a vyberte ho zo systému AXON DRIVE (2).
5. Nasaďte čiapočku (5) na rozhranie AXON DRIVE (2).
6. Nasaďte kryt (1) na AXON DRIVE (2).

⚠ **VAROVANIE Po vybratí modulu AXON MODULE vždy nasaďte čiapočku na konektor AXON MODULE (5) a kryt (1) na AXON DRIVE.**

ⓘ Pozrite si ďalšie podrobnosti o nastavení v dokumente Produktové pokyny pre systém AXON DRIVE **6159990870**.

Servis a údržba

Návod na údržbu

Pred každým úkonom údržby vykonajte tieto kroky:

1. Vypnite napájanie systému AXON DRIVE
2. Odpojte napájací kábel
3. Odpojte kábel nástroja

ⓘ Pozrite si ďalšie podrobnosti v dokumente Produktové pokyny pre systém AXON DRIVE 6159990870.

⚠ **VAROVANIE Riziko zásahu elektrickým prúdom**

- ► Pred začatím servisných úkonov odpojte zariadenie od napájania a počkajte 10 minút. Ak nepočkáte 10 minút, môže to mať za následok zásah elektrickým prúdom z nevybitých kondenzátorov.
- ► Pred uvedením zariadenia späť do prevádzky skontrolujte, či sa nezmenili hlavné nastavenia a či bezpečnostné zariadenia fungujú správne.
- ► Používajte iba originálne náhradné diely.

- Údržbu smie vykonávať iba kvalifikovaný personál.
- V prípade potreby očistite vonkajšie panely systému suchou handričkou.
- Skontrolujte, či istič funguje správne.
- Skontrolujte, či je softvér aktuálny, a v prípade potreby ho aktualizujte.

ⓘ Pozrite si ďalšie podrobnosti v dokumente Produktové pokyny pre systém AXON DRIVE 6159990870.

Po dokončení údržby vykonajte tieto kroky:

1. Skontrolujte, či sú všetky diely správne nainštalované
2. Skontrolujte, či je napájací kábel správne nainštalovaný
3. Skontrolujte, či je kábel nástroja správne nainštalovaný
4. Zapnite napájanie systému AXON DRIVE.

Elektrická bezpečnosť

- **Uzemnený nástroj musí byť zapojený do zásuvky, ktorá bola správne nainštalovaná a uzemnená podľa príslušných nariadení. Nikdy neodstraňujte uzemňovací kolík ani nijak nemodifikujte zástrčku. Nepoužívajte rozdvojky.** Ak si nie ste istí, či je zásuvka správne uzemnená, nechajte ju skontrolovať kvalifikovanému elektrikárovi. Ak majú nástroje poruchu v súvislosti s elektrinou alebo nefungujú, uzemnenie poskytuje cestu s nízkym odporom na odvedenie elektriny od užívateľa. Týka sa iba triedy I (uzemnené).
- Nedodržanie týchto prevádzkových pokynov môže ovplyvniť bezpečnosť tohto zariadenia.
- Na zapojenie do elektrickej siete používajte iba kábel dodaný so systémom AXON DRIVE, na zapojenie do systému AXON DRIVE používajte iba kábel dodaný s nástrojom. Káble nijakým spôsobom neupravujte ani ich nepoužívajte na iný než určený účel. Používajte iba originálne náhradné diely.
- Neuposlúchnutie týchto pokynov môže spôsobiť úraz elektrickým prúdom.
- Nesmie sa používať vo výbušnom prostredí.
- **Vyhnite sa telesnému kontaktu s uzemnenými plochami, ako sú potrubie, radiátory, sporáky a chladničky.** V prípade, že vaše telo je uzemnené, existuje zvýšené riziko úderu elektrickým prúdom.
- **Nástroje nevystavujte dažďu alebo vlhkosti.** Preniknutie vody do nástroja zvyšuje riziko úderu elektrickým prúdom. Tieto inštrukcie sa nevzťahujú na nástroje klasifikované ako vodotesné alebo kryté.
- Minimálne elektrické rušenie dosiahnete umiestnením spotrebiča čo najďalej od zdrojov elektrického šumu, napr. oblúkových zváračiek a pod.
- V prípade úplného odpojenia od elektrického napájania odpojte napájací kábel od systému AXON DRIVE.
- S napájacím káblom nezaobchádzajte hrubo. Zariadenie nikdy neneste ani nevyťahujte zo zásuvky elektrickej siete za napájací kábel. Kábel držte v bezpečnej vzdialenosti od zdrojov tepla, ostrých hrán alebo pohyblivých častí. Poškodené káble okamžite vymeňte. Poškodené káble zvyšujú riziko úderu elektrickým prúdom.

- Pri súčasnej práci so zváračským zariadením musí byť obrobok počas zvárania samostatne uzemnený. Zabráni sa tým návratu spätného prúdu cez uzemňovacie káble systému v prípade, že spätné káble pre zváracie zariadenie neboli správne upevnené na obrobku. Spoločnosť Desoutter odporúča vykonať uzemnenie s vodičovou oblasťou minimálne tak veľkou ako spätné vedenie pre používané zváračské zariadenie.

ⓘ Systém AXON DRIVE je vybavený diferenciálovým ističom na ochranu operátora pred zásahom elektrickým prúdom.

Raz mesačne stlačením tlačidla GFI (1) skontrolujte, či správne funguje detekcia zvodového prúdu. Zapnutím prerušovača GFI (2) reštartujete systém AXON DRIVE.

Značky a nálepky

Tento výrobok je vybavený značeniami a nálepkami, ktoré obsahujú dôležité informácie o osobnej bezpečnosti a údržbe výrobku. Značenia a nálepky musia byť vždy ľahko čitateľné. Nové značenia a nálepky môžete objednať pomocou zoznamu náhradných dielov.

s011050

Užitočné informácie

Webová stránka

Informácie ohľadne našich výrobkov, príslušenstva, náhradných dielov a zverejnených materiálov nájdete na webovej stránke Desoutter.

Navštívte, prosím: www.desouttertools.com.

Informácie o návodoch na inštaláciu

Podrobné návody na obsluhu, inštaláciu a modernizáciu sú k dispozícii na adrese https://www.desouttertools.com/resource-centre.

Informácie o náhradných dieloch

Rozšírené náhľady a zoznamy náhradných dielov sú k dispozícii v servisnom prepojení na adrese www.desouttertools.com.

Krajina pôvodu

France

Bezpečnostné dátové listy MSDS/SDS

Karty bezpečnostných údajov popisujú chemické výrobky predávané spoločnosťou Desoutter.

Pre viac informácií si pozrite webovú stránku spoločnosti Desoutter https://www.desouttertools.com/legal/sds.

Copyright

© Copyright 2024, Ets Georges Renault, 38 rue Bobby Sands, 44818 Saint Herblain, France

Všetky práva vyhradené. Akékoľvek neautorizované použitie alebo kopírovanie obsahu alebo jeho časti je zakázané. Týka sa to predovšetkým obchodných značiek, označení modelov, čísiel dielov a výkresov. Používajte iba autorizované diely. Na akékoľvek škody alebo zlyhania spôsobené používaním neautorizovaných dielov sa nevzťahuje záruka ani ručenie za výrobok.

Technické údaje

Napájení

Přepěťové zařízení kategorie II

Vstupní napětí (V)	100–120(*)/ 220–240 (Jednofázové)
Frekvence (Hz)	50/60

⚠ **VAROVÁNÍ**

(*) Motory EB10 nejsou kompatibilní se 110V napájecím zdrojem. U motorů EB10 převeďte napětí na 230 V.

ⓘ Kolísání napájecího napětí nesmí překročit +/- 10 % jmenovitého napětí

Spotřeba energie

Maximální spotřeba energie (kVA)	3,7
240 V/I max.	16 A

Vlastnosti výstupních konektorů

Typ viz *Schéma 2.*	Napětí	Max. proud
USB-A (2)	5 V ⎓	500 mA
USB-C (1)	5 V ⎓	500 mA
Konektor M8 (5)	24 V ⎓	150 mA

Podmínky pro skladování a používání

Skladovací teplota	-20 až +70 °C (-4 až +158 °F)
Provozní teplota	0 až 45 °C (32 až 113 °F)
Vlhkost při skladování	0–95 % RV (bez kondenzace)
Provozní vlhkost	0–90 % RV (bez kondenzace)
Nadmořská výška až	2000 m (6562 ft)
Použitelné v prostředí se stupněm znečištění 2	

Požadované příslušenství

Napájecí kabel (je nutno objednat samostatně)

Plocha	Délka m	Délka ft	Číslo dílu
Evropa	2,5	8,20	6159170690
VB	2,5	8,20	6159170700
Čína	2,5	8,20	6159170610

Volitelný modul Fieldbus

Modul Fieldbus (je nutno objednat samostatně)

Moduly	Číslo dílu
Modul Profibus	6159275950
Modul ProfiNet (1 port)	6159275960
Modul ProfiNet M40 (2 porty)	6159275970
Modul ProfiNet IRT M40 (2 porty)	6159275070
Modul DeviceNet	6159275599
Modul CC-Link	6159275598
Modul EtherNet IP M30	6159275940
Modul Modbus TCP	6159276150
Modul EtherNet IP M40	6159279380

Prohlášení

Rádiové rušení

Toto je výrobek třídy A. V domácím prostředí může tento produkt způsobovat rádiové rušení.

WEEE

Informace týkající se **odpadu z elektrických a elektronických zařízení** (OEEZ):
Tento produkt a informace o něm splňují požadavky Nařízení/Směrnice OEEZ (2012/19/EU) a s produktem musí být nakládáno v souladu s požadavky této směrnice.

Produkt je označen následujícím symbolem:

Produkty označené symbolem přeškrtnuté popelnice na kolečkách s jednou černou čárou pod ní obsahují součásti, se kterými je nutno nakládat v souladu s nařízením / se směrnicí o odpadních elektrických a elektronických zařízeních (OEEZ). Celý produkt, nebo jeho součásti označené OEEZ, lze odeslat ke zpracování do „Zákaznického střediska“.

Informace ohledně článku 33 nařízení REACH

Nařízení Evropského parlamentu a Rady (ES) č. 1907/2006 o registraci, hodnocení, povolování a omezování chemických látek (REACH) kromě dalších záležitostí definuje požadavky vztahující se ke komunikaci v rámci dodavatelského řetězce. Požadavek na informace platí i pro produkty obsahující tzv. látky vzbuzující mimořádné obavy („Seznam kandidátů“). Dne 27. Června 2018 bylo na seznam kandidátů zařazeno olovo (č. CAS 7439-92-1).

V souladu s výše uvedeným vás tímto informujeme, že určité elektrické a mechanické součásti produktu mohou obsahovat olovo. To je v souladu s aktuální legislativou o omezení látek a na základě platných výjimek ve Směrnici o omezení používání některých nebezpečných látek v elektrických a elektronických zařízeních (2011/65/EU) známé i pod zkratkou RoHS. Olovo nebude během běžného používání z produktu unikat ani v něm mutovat a celková koncentrace olova v produktu je výrazně pod platnou prahovou mezí. Zkontrolujte místní požadavky ohledně likvidace olova na konci životnosti produktu.

Oblastní požadavky

⚠ **VÝSTRAHA**

U tohoto výrobku můžete být vystaveni působení chemických látek včetně olova, což je ve státě Kalifornia faktor způsobující rakovinu, poškození plodu nebo jiné reprodukční poškození. Více informací je k dispozici na stránce

https://www.p65warnings.ca.gov/

Bezpečnost

NEVYHAZUJTE – PŘEDEJTE UŽIVATELI

⚠ **VÝSTRAHA Přečtěte si všechny bezpečnostní výstrahy, pokyny, ilustrace a specifikace dodané s tímto elektrickým nástrojem.**

Nedodržení veškerých níže uvedených pokynů může mít za následek úraz elektrickým proudem, požár a/nebo vážný úraz.

Uschovejte všechny texty varování a pokynů i pro budoucí potřebu.

⚠ **VÝSTRAHA Vždy dodržujte všechna zákonná bezpečnostní pravidla týkající se instalace, provozu a údržby produktu.**

Prohlášení o použití

- Pouze pro profesionální použití.
- Tento nástroj a jeho příslušenství je zakázáno jakýmkoliv způsobem upravovat.
- Nepoužívejte tento produkt, pokud je poškozen.
- Pokud na produktu nejsou čitelné štítky s údaji o produktu či výstražné štítky, nebo pokud dojde k jejich oddělení od produktu, bez prodlení je nahraďte novými.
- Tento produkt smí instalovat, používat či provádět jeho servis pouze kvalifikované osoby v průmyslovém montážním prostředí.

Obecné bezpečnostní pokyny

⚠ **VÝSTRAHA Přečtěte si veškerá bezpečnostní varování a všechny pokyny. Nedodržení varování a pokynů může mít za následek vznik úrazu elektrickým proudem, požáru anebo vážného úrazu.**

Uschovejte všechny texty varování a pokynů i pro budoucí potřebu.

Aby se snížilo riziko úrazu, musí si každý, kdo používá, montuje či opravuje nástroj, provádí jeho údržbu, mění na něm příslušenství nebo pracuje v jeho blízkosti, před prováděním jakékoli takové práce přečíst tyto pokyny a porozumět jim.

Při používání elektrických zařízení musí být za účelem omezení rizika vzniku požáru, úrazu elektrickým proudem nebo jiného úrazu vždy dodržována základní bezpečnostní opatření, včetně následujících.

Naším cílem je vyrábět nástroje, které vám pomohou pracovat bezpečně a efektivně. Nejdůležitějším bezpečnostním zařízením pro toto nebo jakékoliv jiné zařízení jste VY. Vaše péče a dobrý úsudek jsou nejlepší ochranou před úrazem. Na tomto místě nelze popsat všechna potenciální nebezpečí, pokusili jsme se však zdůraznit některá nejvýznamnější.

⚠ **VÝSTRAHA Riziko úrazu elektrickým proudem**

Toto zařízení musejí instalovat, nastavovat a používat pouze kvalifikovaní a proškolení pracovníci obsluhy.

ⓘ Další bezpečností pokyny naleznete v následujících dokumentech nebo si je vyžádejte u následujících osob či organizací:
• další dokumenty a informace přibalené k tomuto zařízení;
• váš zaměstnavatel, odborové anebo obchodní sdružení.
• Další informace o ochraně zdraví a bezpečnosti zaměstnanců lze získat na následujících webových stránkách:
• http://www.osha.gov (USA)
• https://osha.europa.eu/ (Evropa)

Určené použití

Tento produkt je určen k použití při pohonu, monitorování a řízení nástrojů. Jiné použití není povoleno.

Pouze pro použití v interiéru.

OMEZENÍ POUŽITÍ TÝKAJÍCÍ SE ELEKTROMAGNETICKÉ KOMPATIBILITY (EMC): POUZE PRO PRŮMYSLOVÉ POUŽITÍ.

Pokyny specifické pro produkt

Popis

V celém dokumentu termín **AXON DRIVE** odkazuje a model **AXD** nebo jakékoli další budoucí varianty.

Viz *Schéma 2*.

Položka	Popis
1 (*)	Konektor USB-C
2 (*)	Konektor USB-A
3 (*)	Ethernetové konektory
4 (*)	Port Fieldbus
5 (*)	Konektor M8
6	Konektor nástroje
7	Zásuvka napájení
8	Jistič
9	Hlášení LED
10	LED kontrolka napájení
11 (*)	Rozhraní MAXON MODULE

(*) shunt konektor / protiprachová krytka nejsou zobrazeny.

Použité symboly

⎓	Stejnosměrný proud
⏚	Zemnicí svorka
⏚	Svorka ochranného vodiče
|	Zap. (napájení)
○	Vyp. (napájení)
⚠	Pozor, možnost úrazu elektrickým proudem
⚠	Pozor, horký povrch
⚠	Pozor, ve všech případech, kde se nachází tento symbol, je nutno nahlédnout do dokumentace, aby bylo možno odhalit povahu potenciálních NEBEZPEČÍ a přijmou veškerá preventivní opatření.

Instalace

Montáž AXON DRIVE

Viz *Schéma 3*

⚠ **VÝSTRAHA Produkt nezakrývejte**

Produkt nesmí být ve stísněném prostoru ani zakrytý.

⚠ **VAROVÁNÍ Nebezpečí pádu zařízení**

Při instalaci AXON DRIVE pevně držte.

⚠ **VÝSTRAHA AXON DRIVE musí být instalován takovým způsobem, aby bylo možné napájecí kabel v případě nouze snadno odpojit.**

ⓘ Pro zajištění optimálního výkonu musí být AXON DRIVE instalován vertikálně. To umožní ideální proudění vzduchu a přenos tepla.

1. Umístěte AXON DRIVE takovým způsobem, aby bylo možné modrý přerušovač GFI a testovací tlačítko:
   - Vizuálně kontrolovat (stav (ZAP/VYP).
   - Snadno k nim přistupovat (ZAP/VYP napájení a testování).
2. AXON DRIVE (3) instalujte pomocí šroubů (1) na montážní stojan nebo stěnu (2).

- Použijte šrouby M6 s vnitřním šestihranem a ploché podložky.
- Při utahování šroubů použijte utahovací moment 9 Nm.

Viz AXON DRIVE Pokyny týkající se produktu **6159990870**, kde jsou uvedeny podrobné pokyny týkající se montáže a seznam vhodného příslušenství.

UPOZORNĚNÍ Když není systém AXON DRIVE používán, zajistěte, aby byly nasazeny ochranné kryty a protiprachové krytky.

Viz *Schéma 14*.

Nastavení

Připojení ke vstupnímu napájení AC

Použijte pouze jeden z napájecích kabelů uvedených v kapitole Požadované příslušenství.

Viz *Schéma 6*.

Zapojte napájecí kabel (2) do zásuvky napájení (1) a k elektrické síti.

Připojení napájecího kabelu

Viz uživatelská příručka nástroje, kde je uveden vhodný napájecí kabel a ověřte jeho kompatibilitu s AXON DRIVE.

Viz *Schéma 4*.

1. Odstraňte protiprachovou krytku konektoru nástroje.
2. Zapojte kabel nástroje (2) ke konektoru nástroje (1) a nástroji.

VÝSTRAHA Po odpojení kabelu nástroje vždy na konektor nástroje nasaďte protiprachové krytky.

Připojení k ethernetovému portu

Viz *Schéma 5*.

Pro ethernetové připojení používejte pouze stíněný kabel.

1. Odstraňte protiprachovou krytku ethernetového konektoru.
2. Zapojte ethernetový kabel (2) do jednoho z ethernetových portů (1) na controlleru a do externího zařízení (počítač, CONNECT atd.).

Viz dokument **6159990870**, kde jsou uvedeny pokyny pro správné nastavení externího příslušenství.

VÝSTRAHA Po odpojení ethernetového kabelu vždy nasaďte zpět protiprachovou krytku na ethernetový konektor.

Připojení k portu USB A a USB C

Viz *Schéma 8* a *Schéma 9*.

Pro USB připojení používejte pouze stíněný kabel.

1. Odstraňte protiprachovou krytku USB konektoru.
2. Zapojte USB kabel (2) do jednoho z USB portů (1) na AXON DRIVE a do externího zařízení (počítač...).

Viz dokument **6159990870**, kde jsou uvedeny pokyny pro správné nastavení externího příslušenství.

VÝSTRAHA Po odpojení USB kabelu vždy nasaďte zpět protiprachovou krytku na USB konektor.

Připojení AXON MODULE

Viz *Schéma 13*.

1. Přepněte jistič do polohy VYP. Viz *Schéma 10*.
2. Počkejte, dokud všechny kontrolky LED nezhasnou.
3. Pomocí nástroje zatlačte jednu po druhé příchytky krytu (1) umístěné na levé straně.

   Nástrojem může být šroubovák nebo podobný plochý nástroj.
4. Sejměte krytku konektoru (5) ze systému AXON DRIVE(2).
5. Podržte AXON MODULE (3) a vložte jej do systému AXON DRIVE (2).
6. Otočte knoflíkem (4) do uzamčené polohy.

VÝSTRAHA Krytku konektoru (5) a kryt (1) AXON MODULE uchovávejte na bezpečném místě.

Budou nutné je použít při odstranění AXON MODULE ze systému AXON DRIVE.

Postup pro správné zapojení najdete v dokumentaci pro AXON MODULE.

Připojování modulu Fieldbus

Viz *Schéma 7*.

1. Přepněte jistič do polohy VYP. Viz *Schéma 10*.
2. Počkejte, dokud všechny kontrolky LED nezhasnou.
3. Sejměte kryt ze systému AXON DRIVE.
4. Instalujte modul Fieldbus (2) do konektoru (1).

VÝSTRAHA Po vyjmutí modulu Fieldbus ze systému AXON DRIVE vždy nasaďte zpět protiprachovou krytku na port Fieldbus .

Přesvědčte se, že je nasazen kryt Fieldbus .

VÝSTRAHA Pokud není modul Fieldbus nasazen na svém místě (1), musí být nasazena krytka.

Připojení konektoru M8

Pokud je vstup QuickStop NÍZKÝ, fáze napájení systému AXON DRIVE je zakázána a motor nemůže být otáčen žádným režimem chodu firmwaru systému. Pokud je vstup QuickStop VYSOKÝ, fáze napájení systému AXON DRIVE je povolena a motor může být otáčen firmwaru systému AXON DRIVE.

Použití signálu QuickStop současně se signálem cyklu spouštění (ať už je řízen jakýmkoli způsobem) umožňuje nastavit redundantní systém, což zabrání neočekávanému spuštění motoru a zajistí požadované zastavení motoru.

1. Odpojte shunt konektor od systému AXON DRIVE.
2. Připojte externí kabel (1) k systému AXON DRIVE a externímu zařízení (2).

⚠ **VÝSTRAHA Pokud externí zařízení nevyžaduje připojení, musí zůstat shunt konektor na svém místě.**

ⓘ Viz dokument **6159990870**, kde jsou uvedeny pokyny pro správné zapojení externího příslušenství.

Provoz

Zapnutí systému AXON DRIVE

Viz *Schéma 10*.

Přepněte jistič do polohy ZAP (1).

ⓘ LED kontrolky hlášení (2) při zapínání systému AXON DRIVE blikají. Pokud LED kontrolka stavu (3) nepřerušovaně svítí a nesvítí žádná LED kontrolka hlášení (2), systém AXON DRIVE je připraven k provozu.

Vypnutí systému AXON DRIVE

Viz *Schéma 10*.

Přepněte jistič do polohy VYP (1).

ⓘ Odpojte napájecí kabel (2) od systému AXON DRIVE (1), aby bylo zajištěno úplné odpojení od přívodu elektřiny. Viz *Schéma 6*.

Demontáž AXON MODULE

Viz *Schéma 13*.

1. Přepněte jistič do polohy VYP. Viz *Schéma 10*.
2. Počkejte, dokud všechny kontrolky LED nezhasnou.
3. Otočte knoflíkem (4) do polohy odblokování.
4. AXON MODULE (3) uchopte a vyjměte jej ze systému AXON DRIVE (2).
5. Nasaďte krytku (5) na rozhraní systému AXON DRIVE(2).
6. Nasaďte kryt (1) na systém AXON DRIVE (2).

⚠ **VÝSTRAHA Po odstranění AXON MODULE vždy nasaďte krytku konektoru (5) na AXON MODULE a kryt (1) na AXON DRIVE.**

ⓘ Bližší podrobnosti týkající se nastavení najdete v dokumentu Pokyny týkající se produktu systému AXON DRIVE **6159990870**.

Servis a údržba

Pokyny k údržbě

Před jakoukoliv údržbou dodržujte následující pokyny:

1. Vypněte systém AXON DRIVE..
2. Odpojte napájecí kabel.
3. Odpojte kabel nástroje.

ⓘ Bližší podrobnosti týkající se najdete v dokumentu Pokyny týkající se produktu systému AXON DRIVE 6159990870.

⚠ **VÝSTRAHA Riziko elektrického šoku**

- ► Před zahájením servisních činností odpojte od napájení a počkejte 10 minut. Pokud nepočkáte 10 minut, mohlo by dojít k úrazu elektrickým proudem z nevybitých kondenzátorů.
- ► Před opětovným uvedením zařízení do provozu zkontrolujte, zda nedošlo ke změně jeho hlavních nastavení a zda bezpečnostní zařízení fungují správně.
- ► Používejte výhradně originální náhradní díly.

- Údržbu mohou provádět pouze kvalifikovaní pracovníci.
- Je-li to nutné, očistěte externí panely systému suchým hadříkem.
- Zkontrolujte, zda jistič správně funguje.
- Zkontrolujte, zda máte nejnovější verzi softwaru, pokud ne, software aktualizujte.

ⓘ Bližší podrobnosti týkající se najdete v dokumentu Pokyny týkající se produktu systému AXON DRIVE 6159990870.

Po dokončení údržby proveďte následující:

1. Zkontrolujte, zda jsou všechny díly správně nainstalovány.
2. Zkontrolujte, zda je napájecí kabel správně nainstalován.
3. Zkontrolujte, zda je kabel nástroje správně nainstalován.
4. Spuštění systému AXON DRIVE.

Elektrická bezpečnost

- **Uzemněné zařízení musí být připojeno do zásuvky, která byla řádně namontována a uzemněna v souladu s platnými předpisy. Nikdy neodstraňujte zemnicí kolík ani žádným jiným způsobem neupravujte zástrčku. Nepoužívejte žádné adaptéry zástrčky.** Pokud si nejste jisti, zda je zásuvka správně uzemněna, nechte ji zkontrolovat kvalifikovaným elektrikářem. V případě, že bude zařízení nesprávně elektronicky fungovat nebo dojde k jeho poruše, uzemnění poskytne nízkoodporovou dráhu pro odvedení elektrického napětí pryč od uživatele. Platí pouze pro zařízení třídy I (uzemněné).
- Nedodržení těchto provozních pokynů může zhoršit bezpečnost tohoto zařízení.
- Pro připojení k elektrické síti používejte výhradně kabel dodaný se systémem AXON DRIVE a pro připojení k systému AXON DRIVE používejte výhradně kabel dodaný s nástrojem. Kabely žádným způsobem neupravujte, ani je nepoužívejte k jiným účelům. Používejte výhradně originální náhradní díly.
- Nedodržení pokynů uvedených v tomto návodu může způsobit úraz elektrickým proudem.
- Nesmí být použito ve výbušném prostředí.
- **Vyvarujte se tělesnému kontaktu s uzemněnými povrchy, jako jsou například potrubí, radiátory, sporáky a chladničky.** V případě, že je vaše tělo uzemněné, existuje zvýšené riziko úrazu elektrickým proudem.

- **Nevystavujte zařízení dešti nebo mokrému prostředí.** Vniknutí vody do zařízení zvyšuje riziko úrazu elektrickým proudem. Tento pokyn neplatí pro zařízení klasifikovaná jako vodotěsná nebo chráněná proti stříkající vodě.
- Z důvodu omezení elektrického rušení umístěte zařízení co nejdále od zdrojů elektrického rušení, jako jsou například zařízení na svařování elektrickým obloukem atd.
- Odpojte napájecí kabel od systému AXON DRIVE, aby bylo zajištěno úplné odpojení od přívodu elektřiny.
- Dávejte pozor při manipulaci s napájecím kabelem. Nikdy nepoužívejte napájecí kabel k přenášení zařízení, ani za něj netahejte, abyste odpojili jeho zástrčku ze zásuvky. Napájecí kabel veďte mimo zdroje tepla, ostré hrany a pohyblivé díly. Poškozený napájecí kabel okamžitě vyměňte. Poškozené kabely zvyšují riziko úrazu elektrickým proudem.
- Při současné práci se svařovacím zařízením musí být obrobek během svařování uzemněn samostatně. Toto opatření slouží k prevenci toku zpětného proudu přes zemnicí kabely systému pro případ, že zpětné vedení svařovacího zařízení nebylo na obrobek správně připojeno. Společnost Desoutter doporučuje, aby bylo uzemnění provedeno vodičem o alespoň takovém průřezu, jaký má použité vedení svařovacího zařízení.

ⓘ Systém AXON DRIVE je opatřen diferenciálním jističem určeným pro ochranu obsluhy před úrazem elektrickým proudem.

Jednou měsíčně stiskněte tlačítko GFI (1), abyste zkontrolovali, zda detekce proudových svodů správně funguje. Zapněte přerušovač GFI (2), abyste restartovali systém AXON DRIVE.

Označení a nálepky

Produkt je opatřen značkami a štítky s důležitými informacemi o osobní bezpečnosti a údržbě produktu. Tyto značky a štítky musí být neustále snadno čitelné. Nové značky a štítky je možné si objednat pomocí seznamu náhradních dílů.

s011050

Užitečné informace

Webová stránka

Informace týkající se našich produktů, příslušenství, náhradních dílů a publikovaných dokumentů naleznete na webových stránkách společnosti Desoutter.

Navštivte: www.desouttertools.com.

Informace o příručkách k instalaci

Podrobný návod k použití, instalační příručka a příručka k upgradu jsou k dispozici na adrese https://www.desouttertools.com/resource-centre.

Informace o náhradních dílech

Nákresy zařízení v rozloženém stavu a seznamy náhradních dílů jsou k dispozici v Odkazu na servis na adrese www.desouttertools.com.

Země původu

France

Materiálové bezpečnostními listy MSDS/SDS

Materiálové bezpečnostními listy popisují chemické produkty, které prodává společnost Desoutter.

Další informace naleznete na webových stránkách společnosti Desoutter: https://www.desouttertools.com/legal/sds.

Copyright

© Copyright 2024, Ets Georges Renault, 38 rue Bobby Sands, 44818 Saint Herblain, France

Všechna práva vyhrazena. Veškeré neschválené použití a kopírování obsahu nebo jeho částí je zakázáno. To platí zejména o obchodních známkách, označeních modelu, číslech součástek a výkresech. Používejte pouze schválené náhradní díly. Na škody nebo nesprávnou funkci, způsobené použitím neschválených náhradních dílů, se nevztahuje ani záruka, ani odpovědnost za produkt.

Műszaki adatok

Energiaforrás

Túlfeszültség-védelmi berendezés kategóriája II

Bemeneti feszültség (V)	100–120(*)/ 220–240 (Egyfázisú)
Frekvencia (Hz)	50/60

⚠ **VIGYÁZAT**

(*) Az EB10 motorok nem kompatibilisek a 110 V-os tápellátással. Az EB10 motorok esetében alakítsa át a feszültséget 230 V-ra.

ⓘ A tápellátás ingadozásai nem haladhatják meg a névleges feszültség +/- 10%-át.

Teljesítményfelvétel

Legnagyobb teljesítményfelvétel (kVA)	3,7
240 V / I max.	16 A

Kimeneti csatlakozók jellemzői

A típust lásd a *2. ábrán*.	Feszültség	Max. áramerősség
USB-A (2)	5 V ⎓	500 mA

A típust lásd a *2. ábrán*.	Feszültség	Max. áram-erősség
USB-C (1)	5 V ⎓	500 mA
M8 csatlakozó (5)	24 V ⎓	150 mA

Tárolási és használati körülmények

Tárolási hőmérséklet	-20 – +70 °C (-4 – +158 °F)
Működési hőmérséklet	0–45 °C (32–113 °F)
Tárolási páratartalom	0-95 % RH (nem kondenzálódó)
Működési páratartalom	0–90 % RH (nem kondenzálódó)
Tengerszint feletti magasság legfeljebb	2000 m (6562 láb)
2-es szennyezettségi szintű környezetben használható	

Szükséges tartozékok

Erősáramú kábel (külön rendelhető)

Keresztmetszet	Hosszúság m	Hosszúság láb	Cikkszám
Európa	2,5	8,20	6159170690
Egyesült Királyság	2,5	8,20	6159170700
Kína	2,5	8,20	6159170610

Opcionális Fieldbus modul

Fieldbus modul (külön rendelhető)

Modulok	Cikkszám
Profibus modul	6159275950
ProfiNet modul (1 port)	6159275960
ProfiNet modul M40 (2 port)	6159275970
ProfiNet IRT M40 modul (2 port)	6159275070
DeviceNet modul	6159275599
CC-Link modul	6159275598
EtherNet IP modul M30	6159275940
Modbus TCP modul	6159276150
EtherNet IP modul M40	6159279380

Nyilatkozatok

Rádióinterferencia

Ez egy A osztályú termék. Lakókörnyezetben ez a termék rádiójel interferenciát okozhat.

WEEE irányelv

Elektromos és elektronikus berendezések hulladékaival (WEEE - Waste of Electrical and Electronic Equipment) kapcsolatos információk.

Ez a termék és tájékoztatója megfelel a WEEE irányelvnek/szabályozásoknak (2012/19/EU), és az irányelv/szabályozások előírásainak megfelelően kell kezelni.

A terméket a következő szimbólummal láttuk el:

Az áthúzott szemeteskukát és alatta egy szimpla fekete sávot ábrázoló szimbólummal megjelölt termékek olyan részeket tartalmaznak, amelyeket a WEEE irányelvnek/szabályozásoknak megfelelően kell kezelni. A teljes terméket vagy WEEE hatálya alá tartozó részeit az Ügyfélközpontba küldheti hulladékkezelés céljából.

Információ a REACH-rendelet 33. cikke kapcsán

A vegyi anyagok regisztrálásáról, értékeléséről, engedélyezéséről és korlátozásáról szóló 1907/2006/EK rendelet (REACH) többek között az ellátási láncban történő információközlésre vonatkozó követelményeket ír elő. Az információközlési követelmény többek között a különösen veszélyes anyagokat tartalmazó termékekre irányul (a „Jelöltlista”). 2018. június 27-én az ólom (CAS-szám: 7439-92-1) is felkerült a jelöltlistára.

A fentiekkel összhangban ezúton tájékoztatjuk Önt, hogy a termékben bizonyos elektronikus és mechanikus részegységek ólmot tartalmazhatnak. Ez megfelel az anyagok korlátozására vonatkozó jelenlegi jogszabályoknak, és az RoHS irányelv (2011/65/EU) jogszerű kivételein alapul. Az ólom normál használat folyamán nem szivárog és nem képződik a termékből, és az ólom koncentrációja a teljes termékben jóval a vonatkozó határérték alatt van. Kérjük, hogy a termék élettartamának végén vegye figyelembe az ólom ártalmatlanítására vonatkozó helyi előírásokat.

Regionális követelmények

⚠ **FIGYELEM**

A termék különböző vegyi anyagoknak, például ólomnak való kitettséget okozhat, az ólmot pedig Kalifornia állam hatóságai a rákkeltő, születési rendellenességeket vagy más szaporodási ártalmakat okozó anyagok közé soroltak. További tudnivalókért lásd

https://www.p65warnings.ca.gov/

Biztonság

NE DOBJA EL – ADJA ÁT A FELHASZNÁLÓNAK!

⚠ **FIGYELEM Olvassa el a szerszámgépre vonatkozó összes biztonsági előírást, útmutatót, illusztrációt és műszaki adatokat.**

Az alábbiakban felsorolt utasítások be nem tartása áramütést, tüzet és/vagy súlyos sérülést okozhat.

Mentse el az összes figyelmeztetést és utasítást a későbbi hivatkozáshoz.

⚠ **FIGYELEM Minden körülmények között tartsa be a felszerelésekre, üzemeltetésre és karbantartásra vonatkozó, a törvény szerint érvényben lévő helyi biztonsági szabályokat.**

Használatra vonatkozó nyilatkozat

- Kizárólag professzionális felhasználásra.
- A terméket és tartozékait semmilyen módon nem szabad módosítani.
- Ne használja a terméket, ha sérült.
- Ha a termék adatai vagy az előírt sebességre vonatkozó vagy veszélyre figyelmeztető címkék a terméken nem olvashatók vagy leváltak, a lehető leghamarabb tegyen fel újakat.
- A termék üzembe helyezését, üzemeltetését és szervizelését kizárólag szakképzett személy végezheti ipari környezetben.

Általános biztonsági utasítások

⚠ **FIGYELEM Olvassa el az összes biztonsági figyelmeztetést. A figyelmeztetések és utasítások figyelmen kívül hagyása elektromos áramütést, tűzveszélyt és/vagy súlyos személyi sérülést okozhat.**

Mentse el az összes figyelmeztetést és utasítást a későbbi hivatkozáshoz.

A sérülések kockázatának csökkentése érdekében bárkinek, aki ezt a szerszámot összeszereli, javítja, karbantartja, alkatrészt cserél rajta, vagy a közelében dolgozik, a munka megkezdése előtt el kell olvasnia és meg kell értenie a jelen dokumentumban leírtakat.

Az elektromos berendezések használatakor minden körülmények között be kell tartani az alapvető biztonsági óvintézkedéseket, a tűzveszély, áramütés-veszély vagy személyi sérülések megelőzése érdekében.

Célunk, hogy olyan berendezéseket gyártsunk, melyekkel biztonságosan és hatékonyan lehet dolgozni. Ehhez és bármely szerszámhoz a legfontosabb biztonsági berendezés ÖN. Az Ön óvatossága és ítélőképessége biztosíthatják a legjobb védelmet a sérülések ellen. Minden lehetséges veszélyt nem lehet itt felsorolni, de megpróbáltuk a legfontosabbakat kiemelni.

⚠ **FIGYELEM Áramütés veszélye**

A berendezést csak szakképzett és gyakorlott kezelő telepítheti, állíthatja be és használhatja.

ⓘ További biztonsági információkért:
• lásd a berendezéshez mellékelt további dokumentumokat és tájékoztatókat;
• kérjen tájékoztatást a munkáltatójától, a szakszervezetétől és/vagy a szakmai egyesületétől.
• További szakmai egészségügyi és biztonsági információkat a következő weboldalakon talál:
• http://www.osha.gov (USA)
• https://osha.europa.eu/ (Európa)

Rendeltetésszerű használat

Ez a termék a Desoutter szerszámcsalád meghajtására, ellenőrzésére és vezérlésére szolgál. Más jellegű használata nem megengedett.

Kizárólag beltéri használatra.

EMC HASZNÁLATI KORLÁTOZÁSOK: KIZÁRÓLAG IPARI HASZNÁLATRA.

Termékspecifikus utasítások

Megnevezés

A teljes dokumentumban az **AXON DRIVE** hajtás kifejezés az **AXD modellre** vagy bármely más jövőbeli változatra utal.

Lásd a *2. ábrát*.

Tétel	Megnevezés
1 (*)	USB-C csatlakozóaljzat
2 (*)	USB-A csatlakozóaljzat
3 (*)	Ethernet csatlakozóaljzat
4 (*)	Fieldbus port
5 (*)	M8 csatlakozó
6	Szerszámcsatlakozó
7	Hálózati csatlakozóaljzat
8	Megszakító
9	Bekapcsolási LED
10	Jelző LED
11 (*)	AXON MODULE interfész

(*) A sönt csatlakozó / porvédő kupak nem látható.

Használt szimbólumok

⎓	Egyenáram
⏚	Földelőkapocs
⏚	Nullázóvezető
|	Be (tápellátás)
○	Ki (tápellátás)
⚡	Vigyázat, áramütés veszélye
🔥	Vigyázat, forró felület
⚠	Vigyázat! Minden olyan esetben, amikor ez a szimbólum fel van tüntetve, meg kell tekinteni a dokumentációt, hogy megtudjuk, milyen jellegűek a lehetséges VESZÉLYEK, és milyen intézkedéseket kell tenni ezek elkerülése érdekében.

Telepítés

Az AXON DRIVE HAJTÁS felszerelése

Lásd a *3. ábrát*.

⚠ **FIGYELEM Ne takarja le a terméket!**

A terméket nem szabad sem szűk helyre tenni, sem lefedni.

⚠ **VIGYÁZAT A berendezés leesésének veszélye**

A felszerelés során tartsa erősen az AXON DRIVE hajtást.

⚠ **FIGYELEM Az AXON DRIVE hajtást úgy kell felszerelni, hogy a tápkábelt szükség esetén vészhelyzetben könnyen ki lehessen húzni.**

ⓘ Az AXON DRIVE hajtást függőlegesen kell felszerelni az optimális teljesítmény érdekében. Ez teszi lehetővé a legjobb légáramlást és hőátadást.

1. Helyezze el az AXON DRIVE hajtást úgy, hogy a GFI kék megszakító és a tesztgomb:
   - vizuálisan ellenőrizhető legyen (BE/KI állapot);
   - könnyen elérhető legyen (BE/KI kapcsolás és tesztelés).
2. Szerelje fel az AXON DRIVE hajtást (3) csavarokkal (1) a szerelőállványra vagy a falra (2).

ⓘ
- Használjon M6 imbuszkulcsos csavarokat lapos alátétekkel.
- 9 Nm nyomatékkal húzza meg a csavarokat.

ⓘ A szerelési eljárással és a megfelelő tartozékok listájával kapcsolatos részletekért lásd az AXON DRIVE rendszer **6159990870** sz. termékútmutatóját.

MEGJEGYZÉS Győződjön meg róla, hogy az összes védőburkolat és porvédő sapka fel van szerelve az AXON DRIVE rendszerre, ha az nincs használatban.

Lásd a *14. ábrát*.

Előkészítés

Csatlakoztatás a váltakozó áramú bemeneti tápegységhez

ⓘ Csak a Szükséges tartozékok c. fejezetben megadott tápkábelek egyikét használja.

Lásd a *6. ábrát*.

Csatlakoztassa a tápkábelt (2) a hálózati csatlakozóaljzathoz (1) és a hálózathoz.

A szerszámkábel csatlakoztatása

ⓘ A megfelelő szerszámkábel kiválasztásához és az AXON DRIVE hajtással való kompatibilitás ellenőrzéséhez olvassa el a szerszám felhasználói kézikönyvét.

Lásd a *4. ábrát*.

1. Távolítsa el a szerszámcsatlakozó porvédő sapkáját.
2. Csatlakoztassa a szerszám kábelét (2) a szerszám csatlakozójához (1) és a szerszámhoz.

⚠ **FIGYELEM A szerszámkábel kihúzása után mindig szerelje fel a szerszámcsatlakozó porvédő sapkáját a szerszámcsatlakozóra.**

Csatlakozás Ethernet porthoz

Lásd az *5. ábrát*.

ⓘ Csak árnyékolt kábelt használjon az Ethernet csatlakozáshoz.

1. Távolítsa el az Ethernet csatlakozóaljzat porvédő sapkáját.
2. Csatlakoztassa az Ethernet kábelt (2) a vezérlő egyik Ethernet portjához (1) és a külső berendezéshez (számítógép, CSATLAKOZTATÁS stb.).

ⓘ A külső berendezés helyes beállítására vonatkozó utasításokat lásd a **6159990870** sz. dokumentumban.

⚠ **FIGYELEM Az Ethernet kábel kihúzása után mindig helyezze vissza az Ethernet csatlakozóaljzat porvédő sapkáját az Ethernet aljzatra.**

Csatlakozás az USB-A és az USB-C porthoz

Lásd a *8.* és a *9. ábrát*.

ⓘ Csak árnyékolt kábelt használjon az USB csatlakozáshoz.

1. Távolítsa el az USB csatlakozóaljzat porvédő sapkáját.
2. Csatlakoztassa az USB kábelt (2) az AXON DRIVE hajtás egyik USB portjához (1) és a külső berendezéshez (számítógép stb.).

ⓘ A külső berendezés helyes beállítására vonatkozó utasításokat lásd a **6159990870** sz. dokumentumban.

⚠ **FIGYELEM Az USB kábel kihúzása után mindig helyezze vissza az USB csatlakozóaljzat porvédő sapkáját az USB aljzatra.**

Csatlakozás az AXON MODULE-hoz

Lásd a *13. ábrát*.

1. Helyezze a megszakítót OFF (kikapcsolt) helyzetbe. Lásd a *10. ábrát*.
2. Várjon, amíg az összes LED kialszik.
3. Egy szerszámmal tolja be a bal oldalon található fedél (1) kapcsait egymás után.

   ⓘ A szerszám lehet csavarhúzó vagy hasonló lapos szerszám.
4. Távolítsa el a csatlakozósapkát (5) az AXON DRIVE rendszerről (2).
5. Tartsa az AXON MODULE-t (3), és helyezze be az AXON DRIVE rendszerbe (2).
6. Forgassa a gombot (4) reteszelt helyzetbe.

⚠ **FIGYELEM Tartsa biztonságos helyen az AXON MODULE csatlakozósapkáját (5) és a fedelet (1).**

Ezekre akkor lesz szükség, amikor az AXON MODULE-t eltávolítja az AXON DRIVE hajtásból.

ⓘ A helyes beállításhoz lásd az AXON MODULE dokumentumát.

Csatlakoztatás a Fieldbus modulhoz

Lásd a *7. ábrát*.

1. Helyezze a megszakítót OFF (kikapcsolt) helyzetbe. Lásd a *10. ábrát*.
2. Várjon, amíg az összes LED kialszik.
3. Távolítsa el a fedelet az AXON DRIVE hajtásról.
4. Szerelje be a Fieldbus modult (2) a csatlakozóba (1).

⚠ **FIGYELEM Mindig helyezze a Fieldbus port porvédő sapkáját a Fieldbus portra, miután eltávolította a Fieldbus modult az AXON DRIVE hajtásból.**

Ellenőrizze, hogy a Fieldbus fedél a helyén van-e.

⚠ **FIGYELEM Amikor a Fieldbus modul nincs a helyén (1), a fedélnek a helyén kell maradnia.**

Csatlakoztatás az M8 csatlakozóhoz

ⓘ Amikor a QuickStop bemenet LOW (ALACSONY), az AXON DRIVE hajtás teljesítményfokozata le van tiltva, a motor nem tudja elforgatni a rendszer firmware adott futási módját. Amikor a QuickStop bemenet HIGH (MAGAS), az AXON DRIVE hajtás teljesítményfokozata engedélyezve van, a motort az AXON DRIVE rendszer firmware-je forgathatja.

A QuickStop jel egyidejű működtetése a ciklusindító jellel (függetlenül a meghajtás módjától) lehetővé teszi egy redundáns rendszer beállítását, megakadályozva a motor váratlan elindulását és garantálva a kívánt motorleállást.

1. Távolítsa el a sönt csatlakozót az AXON DRIVE rendszerről.
2. Csatlakoztassa a külső kábelt (1) az AXON DRIVE rendszerhez és a külső eszközhöz (2).

⚠ **FIGYELEM Amikor nincs szükség külső eszközhöz való csatlakozásra, a sönt csatlakozónak a helyén kell maradnia.**

ⓘ A külső berendezés helyes huzalozására vonatkozó utasításokat lásd a **6159990870** sz. dokumentumban.

Működtetés

Az AXON DRIVE hajtás bekapcsolása

Lásd a *10. ábrát*.

Helyezze a megszakítót ON (bekapcsolt) helyzetbe (1).

ⓘ Bekapcsolási LED-ek (2) villognak az AXON DRIVE hajtás bekapcsolása közben. Az AXON DRIVE hajtás készen áll a működésre, amint az állapotjelző LED (3) állandó marad, és az összes bekapcsolási LED (2) kialszik.

Az AXON DRIVE hajtás kikapcsolása

Lásd a *10. ábrát*.

Helyezze a megszakítót OFF (kikapcsolt) helyzetbe (1).

ⓘ Távolítsa el a tápkábelt (2) az AXON DRIVE hajtásból (1) az elektromos tápellátás teljes leválasztása esetén. Lásd a *6. ábrát*.

Az AXON MODULE eltávolítása

Lásd a *13. ábrát*.

1. Helyezze a megszakítót OFF (kikapcsolt) helyzetbe. Lásd a *10. ábrát*.
2. Várjon, amíg az összes LED kialszik.
3. Forgassa a gombot (4) kioldási helyzetbe.
4. Tartsa az AXON MODULE-t (3), és távolítsa el az AXON DRIVE hajtásból (2).
5. Szerelje fel a sapkát (5) az AXON DRIVE interfészre (2).
6. Szerelje fel a fedelet (1) az AXON DRIVE hajtásra (2).

⚠ **FIGYELEM Az AXON MODULE eltávolítása után mindig helyezze az AXON MODULE csatlakozó sapkáját (5) és a fedelet (1) az AXON DRIVE hajtásra.**

ⓘ A beállítással kapcsolatos további részletekért lásd az AXON DRIVE rendszer **6159990870** sz. termék útmutatóját.

Szervizelés és karbantartás

Karbantartási útmutató

A karbantartási feladatok megkezdése előtt tegye a következőket:

1. Kapcsolja le az AXON DRIVE rendszert.
2. Húzza ki a tápkábelt.
3. Húzza ki a szerszám kábelét.

ⓘ További részletekért lásd az AXON DRIVE rendszer 6159990870 sz. termékútmutatóját.

⚠ **FIGYELEM Áramütés veszélye**

- ► Válassza le a berendezést az áramellátásról, és várjon 10 percet a szervizelés megkezdése előtt. A 10 perces várakozás elmulasztása esetén a még töltéssel rendelkező kondenzátorok áramütést okozhatnak.
- ► Mielőtt a berendezést újból üzembe helyezné, győződjön meg arról, hogy a fő beállítások nem lettek módosítva, és hogy a biztonsági berendezések megfelelően működnek.
- ► Kizárólag eredeti cserealkatrészeket használjon.

- A karbantartást kizárólag szakképzett személy végezheti.
- Szükség esetén száraz ruhával tisztítsa meg a rendszer külső paneleit.
- Ellenőrizze, hogy a megszakító megfelelően működik-e.
- Ellenőrizze, hogy a szoftver naprakész-e; ha nem, akkor frissítse a szoftvert.

ⓘ További részletekért lásd az AXON DRIVE rendszer 6159990870 sz. termékútmutatóját.

A karbantartás befejezése után tegye a következőket:

1. Ellenőrizze, hogy az összes alkatrész megfelelően van-e beszerelve.
2. Ellenőrizze, hogy a tápkábel megfelelően van-e beszerelve.
3. Ellenőrizze, hogy a szerszámkábel megfelelően van-e beszerelve.
4. Kapcsolja be az AXON DRIVE hajtást.

Elektromos biztonság

- **A földelt berendezéseket olyan aljzathoz kell csatlakoztatni, amely a vonatkozó előírásoknak megfelelően felszerelt és földelt. Ne távolítsa el a földelőtűt, és ne módosítsa a dugaszt semmilyen formában. Ne használjon átalakítókat.** Villanyszerelővel ellenőriztesse a csatlakozódugaszt, ha nem tudja megállapítani, hogy az megfelelő földeléssel rendelkezik-e. A berendezés elektromos rendszerének meghibásodása vagy leállása esetén a földelés egy alacsony ellenállású útvonalat jelent az

áram továbbhaladásához, így az nem a felhasználón halad át. Kizárólag I. osztályú (földelt) berendezéssel használható.

- A használati utasítások be nem tartása befolyásolhatja a berendezés biztonságát.
- Kizárólag az AXON DRIVE rendszerhez adott tápkábelt csatlakoztassa a hálózathoz, és csak a szerszámhoz tartozó kábelt csatlakoztassa az AXON DRIVE rendszerhez. Ne módosítsa a kábeleket, és ne használja egyéb célokra. Kizárólag eredeti cserealkatrészeket használjon.
- Ezen utasítások be nem tartása áramütéshez vezethet.
- Nem használható robbanékony környezetben.
- **Kerülje a fizikai érintkezést a földelt felületekkel, például a csövekkel, radiátorokkal, tűzhelyekkel és hűtőszekrényekkel.** Az elektromos áramütés veszélye fokozottan magas, ha az Ön teste földelve van.
- **Ne tegye ki a berendezést esőnek vagy nedvességnek.** Ha a berendezésbe víz jut, megnövekedik az áramütés veszélye. Ez az utasítás nem vonatkozik a vízállónak vagy cseppállónak minősített berendezésekre.
- A lehető legkisebb elektromos interferencia érdekében a berendezést helyezze a lehető legtávolabb az elektromos zajt képező berendezésektől, például hegesztő berendezésektől stb.
- Távolítsa el a tápkábelt az AXON DRIVE hajtásból az elektromos tápellátás teljes leválasztása esetén.
- Óvja a tápkábelt. Ne használja a tápkábelt a berendezés felemeléséhez és a dugasz kihúzására a csatlakozóaljzatból. A tápkábelt tartsa távol a melegtől, olajtól, éles szélektől vagy mozgó alkatrészektől. A sérült tápkábelt haladéktalanul cserélje ki. A sérült tápkábel fokozottan növeli az áramütés veszélyét.
- Hegesztőberendezéssel való egyidejű munkavégzéskor a hegesztés idejére a munkadarabot külön földelni kell. Ezáltal megakadályozható, hogy a visszatérő áram a rendszer földelőkábelein haladjon át, ha a hegesztőberendezés visszatérő vezetékeit nem szerelték fel helyesen a munkadarabra. A Desoutter azt ajánlja, hogy a földelést legalább akkora vezető keresztmetszettel kell végezni, mint amekkora a használt hegesztőberendezés visszatérő vezetéke.

ⓘ Az AXON DRIVE rendszer differenciálmegszakítóval van felszerelve, hogy megvédje a kezelőt az áramütéstől.

Havonta egyszer nyomja meg a GFI nyomógombot (1), hogy ellenőrizze, hogy az átvezetési áram észlelése megfelelően működik-e. Kapcsolja be a GFI megszakítót (2) az AXON DRIVE rendszer újraindításához.

Jelek és matricák

A gép jelölésekkel és matricákkal van ellátva, melyek fontos információkat tartalmaznak a személyi biztonságra és a termék karbantartására vonatkozóan. A jelölések és matricák mindig jól olvashatók legyenek. Új jelek és matricák a tartalék alkatrészek listájáról rendelhetők.

s011050

Hasznos információk

Weboldal

A termékekre, a tartozékokra és a cserealkatrészekre, valamint a kiadványainkra vonatkozó információk a(z) Desoutter weboldalán találhatók.

Látogasson el a következő címre: www.desouttertools.com.

Beépítési útmutatóra vonatkozó információ

Részletes használati útmutatás, üzembehelyezési és fejlesztési kézikönyvek: https://www.desouttertools.com/resource-centre.

Információ a pótalkatrészekről

A perspektivikus bontott részábrázolásokat és a pótalkatrészek listáját ezen a linken találja www.desouttertools.com.

Származási ország

France

Biztonsági adatlapok MSDS/SDS

A biztonsági adatlapok a Desoutter által értékesített vegyi anyagok leírását tartalmazzák.

További információért lásd a Desoutter webhelyét: https://www.desouttertools.com/legal/sds.

Copyright

© Szerzői jog 2024, Ets Georges Renault, 38 rue Bobby Sands, 44818 Saint Herblain, France

Minden jog fenntartva. A tartalom vagy annak bármely részének jogosulatlan használata vagy másolása tilos. Ez különösképpen vonatkozik a védjegyekre, a modellek megnevezéseire, az alkatrészszámokra és a rajzokra. Kizárólag engedélyezett alkatrészeket használjon. A nem engedélyezett alkatrészek használatából eredő bármilyen meghibásodásra vagy károsodásra a Jótállás és Termékfelelősség feltételei nem vonatkoznak.

Tehnični podatki

Električno napajanje

Oprema za prenapetost kategorije II

Vhodna napetost (V)	100-120**(*)**/ 220-240 (Enofazno)
Frekvenca (Hz)	50/60

⚠ **SVARILO**

(*) Motorji EB10 niso združljivi s 110-voltnim napajanjem. Za motorje EB10 napetost pretvorite v 230 V.

ⓘ Nihanja električnega napajanja ne smejo preseči +/- 10 % nazivne napetosti

Poraba moči

Maksimalna poraba moči (kVA)	3,7
240 V / I maks.	16 A

Značilnosti izhodnih priključkov

Vrsta, glejte *shemo 2*	Napetost	Najv. el. tok
USB-A (2)	5 V ⎓	500 mA
USB-C (1)	5 V ⎓	500 mA
Priključek M8 (5)	24 V ⎓	150 mA

Pogoji hrambe in uporabe

Temperatura skladiščenja	-20 do +70 °C(-4 do +158 °F)
Delovna temperatura	0 do 45 °C(32 do 113 °F)
Vlažnost med skladiščenjem	0-95 % RH (brez kondenzacije)
Vlažnost med delovanjem	0-90 % RH (brez kondenzacije)
Nadmorska višina do	2.000 m (6.562 čevljev)
Uporabno v okolju 2. stopnje onesnaženosti	

Potrebni dodatki

Napajalni kabel (potrebno ga je naročiti ločeno):

Površina	Dolžina M	Dolžina Ft.	Številka dela
Evropa	2,5	8,20	6159170690
GB	2,5	8,20	6159170700
Kitajska	2,5	8,20	6159170610

Opcijski modul fieldbus

Modul fieldbus (potrebno ga je naročiti ločeno):

Moduli	Številka dela
Modul profibus	6159275950
Modul ProfiNet (1 vrata)	6159275960
Modul ProfiNet M40 (2 vrat)	6159275970
Modul ProfiNet IRT M40 (2 vrat)	6159275070
Modul DeviceNet	6159275599
Modul CC-Link	6159275598
Modul EtherNet IP M30	6159275940
Modul Modbus TCP	6159276150
Modul EtherNet IP M40	6159279380

Izjave

Radijske motnje

To je izdelek iz razreda A. Ta izdelek lahko v gospodinjskem okolju povzroči radijske motnje.

OEEO

Informacije o **odpadni električni in elektronski opremi** (WEEE oz. OEEO):
Ta izdelek in njegove informacije ustrezajo zahtevam direktive oz. regulativ WEEE oz. OEEO (2012/19/EU), tako da je treba z njima ravnati skladno s to direktivo oz. regulativami.

Izdelek je označen z naslednjim simbolom:

Izdelki, označeni s simbolom prečrtanega smetnjaka, podčrtanega z enojno črno črto, vsebujejo dele, s katerimi je potrebno rokovati v skladu z direktivo oz. regulativami WEEE (OEEO). Celoten izdelek ali dele WEEE (OEEO) lahko pošljete v obdelavo svojemu "centru za stranke".

Informacije o 33. členu v sistemu REACH

Evropska uredba (EU) št. 1907/2006 o registraciji, evalvaciji, avtorizaciji in omejevanju kemikalij (REACH) med drugim določa zahteve glede obveščanja znotraj dobavne verige. Zahteve po obveščanju veljajo tudi za izdelke, ki vsebujejo t.i. snovi, ki zbujajo veliko skrb («seznam kandidatov«). 27. 06. 2018 je bil na seznam kandidatov dodan svinec (CAS nr 7439-92-1).

Skladno z zgoraj navedenim vas obveščamo, da lahko določene električne in mehanske komponente izdelka vsebujejo svinec. To je v skladu s trenutno zakonodajo o omejevanju snovi in na osnovi zakonitih izjem v direktivi RoHS (2011/65/EU). Svinec med običajno uporabo ne bo iztekal ali mutiral iz izdelka, koncentracija svinca v celotnem izdelku pa je bistveno nižja od veljavne mejne vrednosti. Prosimo, pri odstranjevanju svinca ob koncu življenjske dobe izdelka upoštevajte lokalne zahteve.

lokalne zahteve

⚠ **OPOZORILO**

Ta izdelek vas lahko izpostavi kanikalijam, vključno s svincem, ki po vedenju države Kalifornije povzroča raka in okvare ob rojstvu oz. druge reproduktivne težave. Za več informacij obiščite

https://www.p65warnings.ca.gov/

Varnost

NE ZAVRZITE – POSREDUJTE UPORABNIKU

⚠ **OPOZORILO Preberite vsa varnostna opozorila, navodila, ilustracije in specifikacije, ki jih prejmete z električnim orodjem.**

Če navodil, ki so navedena spodaj, ne upoštevate, lahko pride do električnega udara, požara in/ali hudih poškodb.

Vsa opozorila in navodila shranite za prihodnjo uporabo.

⚠ **OPOZORILO Vedno je treba upoštevati vsa varnostna pravila za namestitev, uporabo in vzdrževanje, ki so skladna z lokalno zakonodajo.**

Izjava o uporabi

- Samo za profesionalno uporabo.
- Tega izdelka in njegovih dodatkov ni dovoljeno spreminjati na noben način.
- Če je izdelek poškodovan, ga ne uporabljajte.
- Če postanejo oznake s podatki o izdelku ali opozorila na nevarnosti, ki so na izdelku, neberljivi ali odpadejo, jih morate takoj zamenjati.
- Izdelek lahko nameščajo, upravljajo in servisirajo samo osebe, usposobljene za tako delo v industrijskem okolju.

Splošna varnostna navodila

⚠ **OPOZORILO Preberite vsa varnostna opozorila in vsa navodila. Zaradi neupoštevanja opozoril in navodil lahko pride do električnega udara, požara in/ali hudih poškodb.**

Vsa opozorila in navodila shranite za prihodnjo uporabo.

Da bi zmanjšali nevarnost poškodb, mora vsakdo, ki bo uporabljal, nameščal, popravljal ali vzdrževal orodje, menjal dodatno opremo na njem ali delal v bližini tega orodja, prebrati in razumeti ta navodila, preden začne opravljati katero koli od navedenih dejanj.

Med uporabo električne opreme morate vedno upoštevati osnovne varnostne previdnostne ukrepe, ki so med drugim navedeni tudi spodaj, s katerimi zmanjšate tveganje požara, električnega udara in osebnih poškodb.

Naš cilj je proizvodnja opreme, ki vam pomagajo delati varno in učinkovito. Najpomembnejša varnostna naprava za to ali katerokoli drugo opremo ste VI sami. Vaša preudarna skrb in presoja sta najboljše zagotovilo za preprečevanje poškodb. V tem priročniku ni mogoče predvideti vseh možnih nevarnosti, vendar smo poskusili izpostaviti nekaj najpomembnejših.

⚠ **OPOZORILO Tveganje udara elektrike**

To opremo sme nameščati, prilagajati ali uporabljati le kvalificirano in usposobljeno osebje.

ⓘ Za dodatne varnostne informacije si pomagajte z:
• drugimi dokumenti in podatki, ki so priloženi opremi;
• vašim delodajalcem, sindikatom in/ali panožnim združenjem.
• Dodatne varnostne informacije in informacije s področja medicine dela lahko dobite na naslednjih spletnih straneh:
• http://www.osha.gov (ZDA)
• https://osha.europa.eu/ (Evropa)

Namen uporabe

Ta izdelek je namenjen za pogon, spremljanje in nadzorovanje orodij iz nabora Desoutter. Druga vrsta uporabe ni dovoljena.

Samo za notranjo uporabo.

OMEJITEV UPORABE NA TEMELJU ELEKTROMAGNETNE ZDRUŽLJIVOSTI: SAMO ZA INDUSTRIJSKO UPORABO.

Navodila, specifična za izdelek

Opis

Skozi celotni dokument izraz **AXON DRIVE** (POGON AXON) pomeni model **AXD** ali katero koli drugo prihodnjo različico.

Glejte *Shemo 2*.

Element	Opis
1 (*)	Vtičnica USB-C
2 (*)	Vhod USB-A
3 (*)	Mrežne (ethernet) vtičnice
4 (*)	Vrata fieldbus
5 (*)	Priključek M8
6	Priključek za orodje
7	Napajalna vtičnica
8	Prekinjalo toka
9	Lučke LED za poročanje stanja
10	Lučka LED napajanja
11 (*)	Vmesnik modula AXON MODULE

(*) priključek za soupor / pokrov za zaščito pred prahom nista prikazana.

Uporabljeni simboli

⎓	Enosmerni tok
⏚	Priključek za ozemljitev
⏚	Varovalni priključek prevodnika
|	Vklop (Napajanje)
○	Izklop (Napajanje)
⚡	Pozor, nevarnost električnega udara
♨	Pozor, vroča površina
⚠	Pozor, v vseh primerih, kjer se nahaja ta simbol, je potrebno preučiti dokumentacijo, da tako prepoznate naravo potencialni TVEGANJ in ukrepe, ki jih morate izvesti, da se tveganjem izognete.

Namestitev

Namestitev pogona AXON DRIVE

Glejte *shemo 3*

⚠ **OPOZORILO Izdelka ne pokrivajte**

Izdelka ni dovoljeno zapirati ali prekrivati.

⚠ **SVARILO Tveganje padca opreme**

Pogon AXON DRIVE med namestitvijo čvrsto držite.

⚠ **OPOZORILO Pogon AXON DRIVE namestite tako, da bo napajalni kabel zlahka dostopen in da ga bo v primeru sile možno zlahka izključiti.**

ⓘ Pogon AXON DRIVE namestite vertikalno za optimalno delovanje. To omogoča najboljši pretok zraka in prenos toplote.

1. Pogon AXON DRIVE namestite tako, da sta modro prekinjalo GFI in testni gumb:
   - Pod vizualnim nadzorom (status ON/OFF).
   - Zlahka dostopna (vklop/izklop napajanja (ON/OFF) in test).
2. Pogon AXON DRIVE (3) namestite z vijaki (1) na nosilce ali steno (2).

ⓘ
- Uporabite imbusne sornike M6 in ravna tesnila.
- Sornike privijte z navorom 9 Nm.

ⓘ Poglejte v navodila za uporabo sistema AXON DRIVE, št. **6159990870**, kjer najdete podrobnosti o postopku namestitve in seznam primernih dodatkov.

OPOMBA Ko sistem AXON DRIVE ni uporabi, naj bodo nameščeni vsi zaščitni pokrovi in pokrovčki za zaščito pred prahom.

Glejte *shemo 14*.

Nastavljanje

Povezava napajanja z izmeničnim tokom

ⓘ Uporabljajte le napajalne kable, navedene v poglavju »Potrebni dodatki«.

Glejte *shemo 6*.

Napajalni kabel (2) vključite v napajalno vtičnico (1) in v električno omrežje.

Priklop kabla orodja

ⓘ Glejte uporabniški priročnik za orodje in izberite ustrezni kabel orodja ter potrdite njegovo združljivost s pogonom AXON DRIVE.

Glejte *shemo 4*.

1. Odstranite pokrovček za zaščito pred prahom priključka orodja.
2. Kabel orodja (2) vključite v priključek orodja (1) in v orodje.

⚠ **OPOZORILO Po odklopu kabla orodja vedno namestite pokrovček za zaščito pred prahom na priključek za orodje.**

Povezava z mrežnimi vrati

Glejte *shemo 5*.

ⓘ Za mrežno povezavo uporabljajte le zaščitene kable.

1. Odstranite pokrovček za zaščito pred prahom na mrežni vtičnici.
2. Mrežni (ethernet) kabel (2) vključite v ena izmed mrežnih vrat (1) na krmilniku in v zunanjo opremo (računalnik, enoto CONNECT ipd.).

ⓘ V dokumentu **6159990870** najdete navodila za pravilno postavitev zunanje opreme.

⚠ **OPOZORILO Po odklopu mrežnega kabla vedno namestite pokrovček za zaščito pred prahom na mrežno vtičnico.**

Povezava do vrat USB A in USB C

Glejte *shemo 8* in *shemo 9*.

ⓘ Za USB povezavo uporabljajte le zaščitene kable.

1. Odstranite pokrovček za zaščito pred prahom na vtičnici USB.
2. Kabel USB (2) vključite v ena izmed vrat USB (1) pogona AXON DRIVE in v zunanjo opremo (računalnik ipd.).

ⓘ V dokumentu **6159990870** najdete navodila za pravilno postavitev zunanje opreme.

⚠ **OPOZORILO Po odklopu USB kabla vedno namestite pokrovček za zaščito pred prahom na USB vtičnico.**

Povezava modula AXON MODULE

Glejte *shemo 13*.

1. Prekinjalo toka preklopite v položaj OFF. Glejte *shemo 10*.
2. Počakajte, da vse lučke LED ugasnejo.
3. Uporabite orodje, da eno za drugo potisnete zaponke na levi strani pokrova (1).

   ⓘ Primerno orodje je izvijač ali podobno plosko orodje.
4. Odstranite pokrovček priključka (5) s sistema AXON DRIVE (2).
5. Držite modul AXON MODULE (3) in ga vstavite v sistem AXON DRIVE (2).
6. Gumb (4) zasukajte v zaklenjeni položaj.

⚠ **OPOZORILO Pokrovček priključka (5) in pokrov (1) sistema AXON MODULE hranite na varnem mestu.**

Elementa boste potrebovali pri odstranjevanju modula AXON MODULE iz sistema AXON DRIVE

ⓘ Navodila za pravilno postavitev najdete v dokumentu u modulu AXON MODULE.

Povezava modula fieldbus

Glejte *shemo 7*.

1. Prekinjalo toka preklopite v položaj OFF. Glejte *shemo 10*.

2. Počakajte, da vse lučke LED ugasnejo.
3. S sistema AXON DRIVE odstranite prekrivalo.
4. Modul Fieldbus (2) namestite v priključek (1).

⚠ **OPOZORILO Po tem, ko modul Fieldbus odstranite iz sistema AXON DRIVE, vedno namestite pokrovček za zaščito pred prahom na priključek za vrata Fieldbus.**

Preverjanje, da je pokrov Fieldbus nameščen.

⚠ **OPOZORILO Ko modul Fieldbus ni na svojem mestu (1), mora biti nameščen zaščitni pokrov.**

Povezava priključka M8

ⓘ Ko je vhod hitre zaustavitve QuickStop NIZEK, je faza napajanja enote AXON DRIVE onemogočena, motor se ne more vrteti ne glede na način delovanja vdelane programske opreme sistema. Ko je vhod hitre zaustavitve QuickStop VISOK, je faza napajanja enote AXON DRIVE omogočena, vdelana programska oprema sistema AXON DRIVE lahko vrti motor.

Delo s signalom hitre zaustavitve QuickStop hkrati s signalom začetka cikla (ne glede na način pogona) omogoča vzpostavitev redundančnega sistema, kar preprečuje nehoteni zagon motorja in jamči želeno zaustavitev motorja.

1. Odstranite priključek za soupor iz sistema AXON DRIVE.
2. Zunanji kabel (1) vključite v sistem AXON DRIVE in v zunanjo napravo (2).

⚠ **OPOZORILO Ko povezava z zunanjo napravo ni potrebna, mora priključek za soupor ostati na mestu**

ⓘ V dokumentu **6159990870** najdete navodila za pravilno kabelsko povezavo z zunanjo opremo.

Delovanje

Vklop enote AXON DRIVE

Glejte *shemo 10*.

Prekinjalo toka preklopite v položaj ON (1).

ⓘ Lučke LED za poročanje stanja (2) med vklopom enote AXON DRIVE utripajo. Enota AXON DRIVE je pripravljena na obratovanje, ko statusne lučke LED (3) enakomerno svetijo in so vse lučke LED za poročanje stanja (2) izklopljene.

Izklop enote AXON DRIVE

Glejte *shemo 10*.

Prekinjalo toka preklopite v položaj OFF (1).

ⓘ V primeru popolnega izklopa napajanja tudi napajalni kabel (2) izključite iz enote AXON DRIVE (1). Glejte *shemo 6*.

Odstranjevanje modula AXON MODULE

Glejte *shemo 13*.

1. Prekinjalo toka preklopite v položaj OFF. Glejte *shemo 10*.
2. Počakajte, da vse lučke LED ugasnejo.
3. Gumb (4) zasukajte v odklenjeni položaj.
4. Držite modul AXON MODULE (3) in ga odstranite iz pogona AXON DRIVE (2).
5. Pokrovček (5) namestite na vmesnik enote AXON DRIVE (2).
6. Pokrov (1) namestite na enoto AXON DRIVE (2).

⚠ **OPOZORILO Po tem, ko odstranite modul AXON DRIVE, nanj vedno namestite pokrovček priključka AXON MODULE (5) in pokrov (1).**

ⓘ Več podrobnosti o postavitvi najdete v navodilih za sistemAXON DRIVE št. **6159990870**.

Servisiranje in vzdrževanje

Navodila za vzdrževanje

Pred vsakim vzdrževalnim posegom napravite naslednje:

1. Izklopite sistem AXON DRIVE
2. Odklopite napajalni kabel
3. Odklopite kabel orodja

ⓘ Več podrobnosti najdete v navodilih za sistemAXON DRIVE št. 6159990870.

⚠ **OPOZORILO Nevarnost električnega udara**

- ► Pred servisom napravo izklopite iz napajanja in počakajte 10 minut, da se ohladi. Če ne počakate 10 minut, lahko pride do električnega udara iz neizpraznjenih kondenzatorjev.
- ► Pred ponovno umestitvijo opreme v delovni proces preverite, da glavne nastavitve opreme niso bile spremenjene in da varnostne naprave delujejo brezhibno.
- ► Uporabljajte samo originalne nadomestne dele.

- Vzdrževanje sme izvajati le usposobljeno osebje.
- Po potrebi očistite zunanje plošče sistema s suho krpo.
- Preverite, da prekinjalo toka deluje pravilno.
- Preverite, da je programske oprema posodobljena, v nasprotnem primeru jo posodobite.

ⓘ Več podrobnosti najdete v navodilih za sistemAXON DRIVE št. 6159990870.

Po koncu vzdrževanja napravite naslednje:

1. Preverite, da so vsi deli pravilno nameščeni
2. Preverite, da je napajalni kabel pravilno nameščen
3. Preverite, da je kabel orodja pravilno nameščen
4. Vklopite enoto AXON DRIVE.

Električna varnost

- **Ozemljena oprema mora biti priklopljena v vtičnico, ki je bila pred tem nameščena in ozemljena skladno z ustreznimi predpisi. Ozemljitvenega pola nikoli ne odstranite, vtiča pa ne spreminjajte na noben način. Ne uporabljajte adapterskih vtičev.** Če imate kakršne koli dvome glede pravilne ozemljitve vtičnice, naj jo pregleda usposobljen električar. Če pride na opremi do elektron-

skih motenj ali okvare, predstavlja ozemljitev pot z nizkim uporom, ki prevaja elektriko stran od uporabnika. Velja samo za I. razred (ozemljena) opreme.

- Če teh navodil za uporabo ne upoštevate, lahko ogrozite varnost opreme.
- Za priklop na električno omrežje uporabljajte samo kabel, dostavljen s sistemom AXON DRIVE, za priklop orodja na sistem AXON DRIVE pa samo kabel, dostavljen z orodjem. Kablov ne spreminjajte ali uporabljajte za druge namene. Uporabljajte samo originalne nadomestne dele.
- Če tega navodila ne upoštevate, lahko povzročite električni udar.
- Izdelka se ne sme uporabljati v eksplozivnih atmosferah.
- **Izogibajte se telesnemu stiku z ozemljenimi površinami, kot so pipe, radiatorji, pečice in hladilniki.** Če je vaše telo ozemljeno, obstaja povečano tveganje električnega udara.
- **Opreme ne izpostavljajte dežju ali mokrim pogojem.** Voda, ki vstopi v opremo, poveča tveganje električnega udara. To navodilo se ne nanaša na opremo, ki spada v skupino vodotesne ali na pljusk odporne opreme.
- Za čim manj električnih motenj namestite opremo daleč stran od možnih virov električnega šuma, npr. opreme za obločno varjenje itd.
- V primeru popolnega izklopa napajanja tudi napajalni kabel izključite iz enote AXON DRIVE.
- Napajalnega kabla ne smete uporabljati na silo. Napajalnega kabla ne uporabljajte za prenašanje opreme ali za izvlek vtiča iz vtičnice. Električnega kabla ne približujte virom toplote, olju, ostrim robovom ali premičnim delom. Poškodovane kable takoj zamenjajte. Poškodovani kabli povečajo tveganje električnega udara.
- Pri sočasnem delu z opremo za varjenje morate obdelovanec med varjenjem ozemljiti ločeno. Na ta način povratnemu toku preprečite prehajanje po ozemljitvenih kablih sistema, če povratni vodi opreme za varjenje niso bili pravilno nameščeni na obdelovanec. Desoutter priporoča izvedbo ozemljitve s prevodniškim področjem, ki je vsaj tako veliko kot povratni vod uporabljene opreme za varjenje.

ⓘ Sistem AXON DRIVE je opremljen z diferencialnim prekinjalom toka, ki operaterja ščiti pred električnim udarom.

Enkrat mesečno pritisnite gumb GFI (1), da tako preverite, da zaznavanje uhajanja toka pravilno deluje. Vključite prekinjalo GFI (2), da ponovno zaženete sistem AXON DRIVE.

Znaki in etikete

Izdelek je opremljen z znaki in nalepkami, ki vsebujejo pomembne informacije o osebni varnosti in o vzdrževanju izdelka. Nalepke in znaki morajo biti vedno dobro berljivi. Nove znake in nalepke lahko naročite s pomočjo seznama rezervnih delov.

s011050

Koristne informacije

Spletno mesto

Informacije o naših izdelkih, dodatni opremi, nadomestnih delih in objavljenih publikacijah lahko najdete na spletni strani Desoutter.

Prosimo, obiščite: www.desouttertools.com.

Podatki o priročnikih za namestitev

Podrobni priročniki za uporabo, namestitev in nadgradnjo so na voljo na https://www.desouttertools.com/resource-centre.

Podatki o nadomestnih delih

Slike z razstavljenim pogledom in seznami nadomestnih delov so na voljo na povezavi do storitev na naslovu www.desouttertools.com.

Država izvora

France

Varnostni listi MSDS/SDS

Varnostni listi opisujejo kemične izdelke, ki jih prodaja Desoutter.

Prosimo, oglejte si spletno stran Desoutter za več informacij https://www.desouttertools.com/legal/sds.

Avtorske pravice

© Avtorske pravice 2024, Ets Georges Renault, 38 rue Bobby Sands, 44818 Saint Herblain, France

Vse pravice pridržane. Vsaka nepooblaščena uporaba ali razmnoževanje vsebine ali delov vsebine je prepovedano. To še posebej velja za blagovne znamke, označbe modelov, številke delov in slike. Uporabite samo pooblaščene dele. Garancija ali jamstvo za izdelek ne krije nobenih poškodb ali nepravilnega delovanja, ki ga povzroči uporaba nepooblaščenih delov.

Date tehnice

Sursă alimentare

Echipament de supratensiune categoria II

Tensiune de intrare (V)	100-120**(*)**/ 220-240 (monofazat)
Frecvență (Hz)	50/60

⚠ **ATENȚIE**

(*) Motoarele EB10 nu sunt compatibile cu sursa de alimentare la 110 V. Pentru motoarele EB10, convertiți tensiunea la 230 V.

ⓘ Fluctuațiile sursei de alimentare nu trebuie să depășească +/- 10% din tensiunea nominală

Consum electric

Consum electric maxim (kVA)	3,7
240 V / I max	16 A

Caracteristicile conectorilor de ieșire

Pentru tip consultați *schema 2*	Tensiune	Curent max.
USB-A (2)	5 V ⎓	500 mA
USB-C (1)	5 V ⎓	500 mA
Conector M8 (5)	24 V ⎓	150 mA

Condițiile de depozitare și utilizare

Temperatură de depozitare	De la -20 la +70 °C (de la -4 la +158 °F)
Temperatură de funcționare	De la 0 la 45 °C (de la 32 la 113 °F)
Umiditatea la depozitare	0-95 % RH (fără condens)
Umiditatea la funcționare	0-90 % RH (fără condens)
Altitudine până la	2000 m (6562 picioare)
Utilizabil într-un mediu cu gradul de poluare 2	

Accesorii necesare

Cablu electric (se va comanda separat)

Zonă	Lungime M	Lungime Pic.	Cod articol
Europa	2,5	8,20	6159170690
Regatul Unit	2,5	8,20	6159170700
China	2,5	8,20	6159170610

Modul Fieldbus opțional

Modul Fieldbus (se va comanda separat)

Module	Cod articol
Modul Profibus	6159275950
Modul ProfiNet (1 port)	6159275960
Modul ProfiNet M40 (2 porturi)	6159275970
Modul ProfiNet IRT M40 (2 porturi)	6159275070
Modul DeviceNet	6159275599
Modul CC-Link	6159275598
Modul EtherNet IP M30	6159275940
Modul Modbus TCP	6159276150
Modul EtherNet IP M40	6159279380

Declaraţii

Interferenţa radio

Acesta este un produs clasa A. Este posibil ca acest produs să genereze interferențe radio în mediile casnice.

DEEE

Informații referitoare la **deșeurile de echipamente electrice și electronice** (DEEE):
Acest produs și informațiile sale îndeplinesc cerințele directivei/regulamentelor privind DEEE (2012/19/EU) și trebuie tratate în conformitate cu acestea.

Acest produs este marcat cu următorul simbol:

Produsele marcate cu simbolul unui tomberon pe roți barat și o singură linie neagră dedesubt conțin piese care trebuie gestionate conform cu directiva/regulamentele privind DEEE. Produsul integral sau componentele DEEE pot fi trimise la departamentul pentru relații cu clienții în vederea gestionării.

Informații referitoare la Articolul 33 din REACH

Regulamentul European (UE) Nr. 1907/2006 privind Înregistrarea, Evaluarea, Autorizarea și restricționarea Substanțelor chimice (REACH) definește, printre altele, cerințele privind comunicarea din lanțul de aprovizionare. Cerința privind informarea se aplică și la produsele care conțin așa numitele Substanțe care prezintă motive de îngrijorare deosebită („Listă a substanțelor identificate în vederea unei eventuale includeri în procedura de autorizare”). Pe 27 iunie 2018 plumbul metal (CAS nr 7439-92-1) a fost adăugat la Lista substanțelor identificate în vederea unei eventuale includeri în procedura de autorizare.

Urmare a celor de mai sus, prin prezenta vă informăm că anumite componente electrice și mecanice din acest produs pot conține plumb metal. Aceasta este în conformitate cu legislația curentă privind restricția substanțelor și în baza excepțiilor legitime din Directiva RoHS (2011/65/UE). Plumbul metal nu se va scurge sau va suferi mutații din produs în timpul utilizării normale, concentrația de plumb metal din produsul finit este mult sub limitele prevăzute. Să aveți în vedere cerințele locale privind eliminarea plumbului la încheierea duratei de exploatare a produsului.

Cerințe regionale

⚠ **AVERTISMENT**

Acest produs vă poate expune la substanțe chimice, inclusiv plumb, care este cunoscut Statului California ca fiind cauzator de cancer și de defecte la naștere sau de alte efecte nocive asupra funcției de reproducere. Pentru mai multe informații, accesați

https://www.p65warnings.ca.gov/

Siguranţa

A NU SE ARUNCA - A SE PREDA UTILIZATORULUI

⚠ **AVERTISMENT Citiți toate avertismentele, instrucțiunile, ilustrațiile și specificațiile furnizate împreună cu unealta.**

În cazul nerespectării tuturor instrucțiunilor de mai jos, este posibilă producerea unei electrocutări, unui incendiu și/sau a unei vătămări grave.

Păstrați toate avertismentele și instrucțiunile pentru consultări ulterioare.

⚠ **AVERTISMENT Trebuie respectate permanent toate reglementările de siguranță din legislația locală privind instalarea, utilizarea și întreținerea.**

Declaraţie privind utilizarea

- Exclusiv pentru utilizarea profesională.
- Acest produs și accesoriile sale nu trebuie modificate în niciun fel.
- Nu utilizaţi acest produs dacă este deteriorată.
- În cazul în care datele produsului sau etichetele de avertizare la pericole de pe acesta devin ilizibile sau se detașează, înlocuiți-le imediat.
- Produsul trebuie instalat, utilizat și întreținut exclusiv de către personalul calificat, într-un mediu industrial.

Instrucțiuni generale de siguranță

⚠ **AVERTISMENT Citiți toate avertismentele și instrucțiunile referitoare la siguranță. În cazul nerespectării avertismentelor și instrucțiunilor este posibilă producerea unei electrocutări, incendiu și/sau unei vătămări corporale grave.**

Păstrați toate avertismentele și instrucțiunile pentru consultări ulterioare.

Pentru a reduce riscul de vătămare, toți cei care utilizează, instalează, repară, întrețin, înlocuiesc accesorii sau lucrează lângă unealtă trebuie să citească și să înțeleagă aceste instrucțiuni înainte de a efectua orice operațiune.

La utilizarea echipamentelor electrice, pentru reducerea riscului de producere a unui incendiu, electrocutării și vătămărilor corporale, trebuie întotdeauna adoptate măsurile de precauție elementare, printre care următoarele.

Scopul nostru este producerea unor echipamente care să vă ajute să lucrați în siguranță și eficient. Cel mai important dispozitiv de siguranță pentru utilizarea oricărui echipament sunteți DUMNEAVOASTRĂ. Grija și o judecată bună sunt cele mai bune măsuri de protecție împotriva accidentelor. Nu putem detalia aici toate situațiile periculoase, dar am încercat să evidențiem câteva dintre cele mai importante.

⚠ **AVERTISMENT Pericol de electrocutare**

Acest echipament trebuie instalat, reglat și utilizat exclusiv de către operatori având pregătirea și calificarea necesară.

ⓘ Pentru informații suplimentare referitoare la siguranță consultați:
- Celelalte documente și informații incluse împreună cu echipamentul.
- Firma, sindicatul, sau asociația profesională din care faceți parte.
- Informații suplimentare referitoare la riscurile ocupaționale și la siguranță puteți obține de pe următoarele situri web:
- http://www.osha.gov (SUA)
- https://osha.europa.eu/ (Europa)

Scop preconizat

Acest produs este destinat acționării, monitorizării și controlului gamei de unelte Desoutter. Nu este permis niciun alt scop de utilizare.

A se folosi exclusiv la interior.

RESTRICȚIE DE UTILIZARE EMC: EXCLUSIV PENTRU UZ INDUSTRIAL.

Instrucțiuni specifice produsului

Descriere

În tot documentul, termenul **AXON DRIVE** se referă la **modelul AXD** sau la orice variantă ulterioară.

Consultați *Schema 2*.

Element	Descriere
1 (*)	Mufă USB-C
2 (*)	Priză USB-A
3 (*)	Mufe Ethernet
4 (*)	Port Fieldbus
5 (*)	Conector M8
6	Conector unealtă
7	Mufă de alimentare
8	Întrerupător
9	Raport LED
10	LED de alimentare
11 (*)	Interfață AXON MODULE

(*) conector de șuntare/ capacul de protecție la praf nu este prezentat.

Simboluri utilizate

⎓	Curent direct
⏚	Terminal de împământare (masă)
⏚	Terminal conductor de protecție
|	Pornit (alimentare)
○	Oprit (alimentare)
⚠	Atenție, pericol de electrocutare

	Atenție, suprafață fierbinte
	Atenție, documentația trebuie consultată în toate situațiile în care este marcat acest simbol, pentru a găsi natura PERICOLELOR potențiale și a eventualelor măsuri pe care trebuie să le luați pentru a le evita.

Instalarea

Montarea AXON DRIVE

Consultați *schema 3*

AVERTISMENT Nu acoperiți produsul

Produsul nu trebuie închis sau acoperit.

ATENȚIE Pericol de cădere a echipamentului

Țineți ferm de AXON DRIVE în timpul instalării.

AVERTISMENT AXON DRIVE trebuie să instalat astfel încât cablul de alimentare să poată fi deconectat cu ușurință în caz de urgență, dacă este necesar.

AXON DRIVE trebuie montat vertical pentru performanțe optime. Astfel se va permite un flux de aer și un transfer de căldură optime.

1. Poziționați AXON DRIVE astfel încât întrerupătorul GFI albastru și butonul de test să poată fi:
   - Controlați vizual (starea PORNIT/OPRIT).
   - Accesați ușor (PORNIRE/OPRIRE alimentare și testare).
2. Instalați AXON DRIVE (3) cu șuruburi (1) pe suportul de montare sau perete (2).

- Folosiți șuruburi cu cap inbus M6 împreună cu șaibe plate.
- Aplicați un cuplu de 9 Nm la strângerea șuruburilor.

Consultați Instrucțiunile produsului Sistem AXON DRIVE **6159990870** pentru a obține detalii privind procedura de montare și lista de accesorii adecvate.

OBSERVAȚIE Asigurați-vă că toate capacele de protecție și capacele de protecție la praf sunt instalate pe sistemul AXON DRIVE dacă nu este utilizat.

Consultați *schema 14*.

Configurarea

Conectarea la sursa de alimentare pentru intrarea CA

Folosiți doar unul dintre cablurile de alimentare oferite, menționat în capitolul Accesorii necesare.

Consultați *schema 6*.

Conectați cablul de alimentare (2) la mufa de alimentare (1) și la priză.

Conectarea cablului uneltei

Consultați manualul de utilizare al uneltei pentru a selecta cablul adecvat pentru unealtă și pentru a verifica compatibilitatea cu AXON DRIVE.

Consultați *schema 4*.

1. Scoateți capacul de protecție la praf al conectorului uneltei.
2. Conectați cablul uneltei (2) la conectorul uneltei (1) și la unealtă.

AVERTISMENT Întotdeauna instalați capacul de protecție la praf al conectorului uneltei pe conectorul uneltei după deconectarea cablului acesteia.

Conectarea la portul Ethernet

Consultați *schema 5*.

Utilizați numai cablu ecranat pentru conexiunea ethernet.

1. Scoateți capacul de protecție la praf al mufei ethernet.
2. Conectați cablul ethernet (2) la unul dintre porturile Ethernet (1) ale controlerului și la echipamentul extern (computer, CONNECT etc.).

Consultați documentul **6159990870** pentru a obține instrucțiuni pentru configurarea corectă a echipamentului extern.

AVERTISMENT Întotdeauna înlocuiți capacul de protecție la praf al mufei ethernet de pe mufa ethernet după deconectarea cablului ethernet.

Conectarea la portul USB A și USB C

Consultați *schema 8* și *schema 9*.

Utilizați numai cablu ecranat pentru conexiunea USB.

1. Scoateți capacul de protecție la praf al mufei USB.
2. Conectați cablul USB (2) la unul dintre porturile USB (1) ale AXON DRIVE și la echipamentul extern (computer...).

Consultați documentul **6159990870** pentru a obține instrucțiuni pentru configurarea corectă a echipamentului extern.

AVERTISMENT Întotdeauna înlocuiți capacul de protecție la praf al mufei USB de pe mufa USB după deconectarea cablului USB.

Conectarea AXON MODULE

Consultați *schema 13*.

1. Puneți întrerupătorul în poziția OPRIT. Consultați *schema 10*.
2. Așteptați până când toate LED-urile sunt stinse.
3. Folosiți o unealtă pentru a împinge una după alta clemele capacului (1) situate pe partea stângă.

   Unealta poate fi o șurubelniță sau o unealtă plată similară.
4. Îndepărtați capacul conectorului (5) de pe sistemul AXON DRIVE (2).
5. Țineți de AXON MODULE (3) și introduceți-l în sistemul AXON DRIVE (2).
6. Rotiți butonul (4) la poziția blocat.

⚠ **AVERTISMENT Păstrați într-un loc sigur capacul conectorului AXON MODULE (5) și capacul (1).**

Acestea vor fi necesare atunci când scoateți AXON MODULE din AXON DRIVE

ⓘ Consultați documentul AXON MODULE pentru a obține instrucțiuni pentru configurarea corectă.

Conectarea modulului Fieldbus

Consultați *schema 7*.

1. Puneți întrerupătorul în poziția OPRIT. Consultați *schema 10*.
2. Așteptați până când toate LED-urile sunt stinse.
3. Scoateți capacul de pe AXON DRIVE.
4. Instalați modulul Fieldbus (2) în conectorul (1).

⚠ **AVERTISMENT Puneți întotdeauna capacul de protecție la praf al portului Fieldbus pe portul Fieldbus după scoaterea modulului Fieldbus din AXON DRIVE.**

Verificați dacă capacul Fieldbus este pus la loc.

⚠ **AVERTISMENT Atunci când modulul Fieldbus nu este în poziția sa (1), capacul trebuie să rămână în poziție.**

Conectarea la conectorul M8

ⓘ Atunci când intrarea QuickStop este SCĂZUTĂ, etajul de putere AXON DRIVE este dezactivat, motorul nu se poate roti indiferent de modul de funcționare al firmware-ului de sistem. Când intrarea QuickStop este RIDICATĂ, etajul de putere AXON DRIVE este activat, motorul poate fi rotit de firmware-ul de sistem AXON DRIVE.

Operarea semnalului QuickStop în același timp cu semnalul ciclului de pornire (indiferent de modul de acționare) permite configurarea unui sistem redundant, împiedicând pornirea neașteptată a motorului și garantând oprirea dorită a motorului.

1. Scoateți conectorul de șuntare din sistemul AXON DRIVE.
2. Introduceți cablul extern (1) în sistemul AXON DRIVE și în dispozitivul extern (2).

⚠ **AVERTISMENT Atunci când nu este necesară nicio conexiune la dispozitivul extern, conectorul de șuntare trebuie să rămână la locul său**

ⓘ Consultați documentul **6159990870** pentru a obține instrucțiuni pentru cablarea corectă a echipamentului extern.

Operarea

Pornirea AXON DRIVE

Consultați *schema 10*.

Puneți întrerupătorul în poziția PORNIT (1).

ⓘ LED-urile de raportare (2) clipesc în timpul pornirii AXON DRIVE. AXON DRIVE este pregătit de funcționare după ce LED-ul (3) de stare rămâne aprins constant și toate LED-urile (2) de raportare sunt stinse.

Oprirea AXON DRIVE

Consultați *schema 10*.

Puneți întrerupătorul în poziția OPRIT (1).

ⓘ Scoateți cablul de alimentare (2) din AXON DRIVE (1) în cazul deconectării complete de la alimentarea electrică. Consultați *schema 6*.

Scoaterea AXON MODULE

Consultați *schema 13*.

1. Puneți întrerupătorul în poziția OPRIT. Consultați *schema 10*.
2. Așteptați până când toate LED-urile sunt stinse.
3. Rotiți butonul (4) la poziția deblocat.
4. Țineți de AXON MODULE (3) și scoateți-l din AXON DRIVE (2).
5. Instalați capacul (5) pe interfața AXON DRIVE (2).
6. Instalați capacul (1) pe AXON DRIVE (2).

⚠ **AVERTISMENT Așezați întotdeauna capacul conectorului AXON MODULE (5) și capacul (1) pe AXON DRIVE după scoaterea AXON MODULE.**

ⓘ Consultați Instrucțiunile produsului Sistem AXON DRIVE **6159990870** pentru mai multe detalii privind configurarea.

Service-ul și întreținerea

Instrucțiuni privind întreținerea

Anterior oricăror operații de revizie, procedați astfel:

1. Opriți alimentarea sistemului AXON DRIVE
2. Deconectați cablul de alimentare
3. Deconectați cablul uneltei

ⓘ Consultați Instrucțiunile produsului Sistem AXON DRIVE 6159990870 pentru mai multe detalii.

⚠ **AVERTISMENT Pericol de electrocutare**

- ► Înainte de a începe operațiunile de service, deconectați de la sursa de alimentare și așteptați 10 minute. Dacă nu așteptați 10 minute, este posibilă producerea unei electrocutări din cauza condensatorilor nedescărcați.
- ► Anterior repunerii echipamentului în funcțiune, verificați dacă setările principale nu au fost modificate și dacă dispozitivele de siguranță funcționează corespunzător.
- ► Utilizați exclusiv piese de schimb originale.

- Reviziile trebuie efectuate exclusiv de personal calificat.
- Dacă este necesar, curățați panourile exterioare ale sistemului folosind o lavetă uscată.
- Verificați dacă întrerupătorul funcționează corect.
- Verificați dacă software-ul este actualizat; dacă nu, actualizați software-ul.

ⓘ Consultați Instrucțiunile produsului Sistem AXON DRIVE 6159990870 pentru mai multe detalii.

După efectuarea reviziei, procedați după cum urmează:

1. Verificați dacă toate piesele sunt instalate corect
2. Verificați dacă cablul de alimentare este instalat corect
3. Verificați dacă cablul uneltei este instalat corect
4. Porniți AXON DRIVE.

Siguranța electricității

- **Echipamentele împământate trebuie cuplate la o priză instalată corespunzător și împământată conform reglementărilor în vigoare. Nu îndepărtați pinul de masă și nu modificați ștecherul în niciun mod. Nu folosiți adaptoare.** Dacă aveți dubii cu privire la împământarea corespunzătoare a prizei adresați-vă unui electrician calificat. Dacă echipamentul suferă disfuncționalități sau defecțiuni de natură electrică, circuitul de împământare asigură o cale de rezistență minimă pentru scurgerea curentului electric pe lângă utilizator. Valabil pentru echipamentele de Clasa I (împământate).
- Nerespectarea acestor instrucțiuni de utilizare poate afecta siguranța echipamentului.
- Pentru conectarea la rețea folosiți exclusiv cablul furnizat împreună cu sistemul AXON DRIVE, iar pentru conectarea la sistemul AXON DRIVE folosiți cablul furnizat împreună cu unealta. Nu modificați cablurile și nu le utilizați în alte scopuri. Utilizați exclusiv piese de schimb originale.
- În cazul nerespectării acestor instrucțiuni este posibilă producerea unei electrocutări.
- A nu se utiliza în atmosfere explozive.
- **Evitați contactul fizic cu suprafețele împământate, precum conducte, calorifere, aragazuri și frigidere.** Riscul de electrocutare sporește în cazul în care corpul este legat la masă.
- **Nu expuneți echipamentul la ploaie sau umezeală.** Pătrunderea apei în echipament sporește riscul de electrocutare. Aceste instrucțiuni nu sunt aplicabile în cazul echipamentelor clasificate ca fiind impermeabile sau rezistente la apă.
- Pentru reducerea interferențelor electrice la minimum, puneți echipamentul cât mai departe de sursele de zgomot electric, de exemplu, echipamente de sudură cu arc electric etc.
- Scoateți cablul de alimentare din AXON DRIVE în cazul deconectării complete de la alimentarea electrică.
- Nu forțați cablul electric. Nu folosiți niciodată cablul electric pentru transportul echipamentului sau pentru a-l decupla de la priză. Țineți cablul la distanță de sursele de căldură, ulei, muchii ascuțite sau piese în mișcare. Înlocuiți imediat cablurile electrice deteriorate. Cablurile deteriorate sporesc riscul de electrocutare.
- Atunci când lucrați simultan cu echipamente de sudură, piesa de prelucrat trebuie împământată separat în timpul procesului de sudură. Aceasta este necesară pentru prevenirea întoarcerii curentului electric prin cablurile de împământare ale sistemului, în cazul în care circuitele de întoarcere ale echipamentului de sudură nu au fost montate corect pe piesa de prelucrat. Desoutter recomandă ca împământarea să se facă folosind un conductor cu diametrul cel puțin egal cu cel al circuitului de retur al echipamentului de sudură folosit.

ⓘ Sistemul AXON DRIVE este echipat cu un întrerupător diferențial pentru a proteja operatorul de electrocutare.

O dată pe lună, apăsați butonul GFI (1) pentru a verifica dacă detectarea curentului de scurgere funcționează corect. Comutați întrerupătorul GFI (2) pentru a reporni sistemul AXON DRIVE.

Indicatoare și autocolante

Produsul este prevăzut cu marcaje și autocolante ce conțin informații importante despre siguranța personală și întreținerea produsului. Marcajele și autocolantele trebuie să fie ușor lizibile permanent. Marcaje și autocolante noi pot fi comandate de pe lista de piese de schimb.

s011050

Informații utile

Site web

Informațiile referitoare la Produsele, Accesoriile, Piesele de schimb și Publicațiile noastre se găsesc pe site-ul web Desoutter.

Vă rugăm să vizitați: www.desouttertools.com.

Informații privind manualele de instalare

Instrucțiunile detaliate de utilizare, instalare și manualele de upgrade sunt disponibile la https://www.desouttertools.com/resource-centre.

Informații privind piesele de schimb

Imagini descompuse și liste de piese de schimb sunt disponibile în Service Link la www.desouttertools.com.

Țara de origine

France

Fișe tehnice de securitate MSDS/SDS

Fișele tehnice de securitate descriu produsele chimice vândute de Desoutter.

Consultați site-ul web Desoutter pentru mai multe informații https://www.desouttertools.com/legal/sds.

Drepturi de autor

© Copyright 2024, Ets Georges Renault, 38 rue Bobby Sands, 44818 Saint Herblain, France

Toate drepturile rezervate. Este interzisă utilizarea sau copierea integrală sau parțială a conținutului. Acest lucru este valabil pentru mărcile comerciale, denumirile modelelor, numerele componentelor și schițe. A se utiliza exclusiv piese autori-

zate. Eventualele deteriorări sau defecțiuni cauzate prin utilizarea de piese neautorizate nu sunt acoperite de garanție, nici de certificatul de conformitate.

Teknik Veriler

Güç Kaynağı

Aşırı gerilim ekipmanı kategori II

Giriş Voltajı (V)	100-120**(*)**/ 220-240 (Tek fazlı)
Frekans (Hz)	50/60

⚠ **DİKKAT**

(*) EB10 motorları 110V güç kaynağı ile uyumlu değildir. EB10 motorlar için voltajı 230V'ye dönüştürün.

ⓘ Güç kaynağı dalgalanmaları nominal voltajın +/- %10'unu aşmamalıdır

Güç Tüketimi

Maksimum Güç Tüketimi (kVA)	3,7
240 V / I maks	16 A

Çıkış Konnektörleri Karakteristikleri

Tip bkz. *Şema 2*	Voltaj	Maksimum Akım
USB-A (2)	5 V ⎓	500 mA
USB-C (1)	5 V ⎓	500 mA
M8 Konektörü (5)	24 V ⎓	150 mA

Saklama ve kullanım koşulları

Saklama sıcaklığı	-20 ila +70 °C (-4 ila +158 °F)
Çalışma sıcaklığı	0 ila 45 °C (32 ila 113 °F)
Saklama nemi	%0-95 bağıl nem (yoğuşmasız)
Çalıştırma nemi	%0-90 bağıl nem (yoğuşmasız)
Azami rakım	2000 m (6562 feet)
Kirlilik derecesi 2 olan ortamda kullanılabilir	

Gerekli Aksesuarlar

Güç Kablosu (ayrı olarak sipariş edilir)

Alan	Uzunluk M	Uzunluk Ft.	Parça Numarası
Avrupa	2,5	8,20	6159170690
Birleşik Krallık	2,5	8,20	6159170700
Çin	2,5	8,20	6159170610

İsteğe Bağlı Fieldbus Modülleri

Fieldbus Modülleri (ayrı olarak sipariş edilir)

Modüller	Parça Numarası
Profibus modülü	6159275950
ProfiNet modülü (1 port)	6159275960
ProfiNet modülü M40 (2 port)	6159275970
ProfiNet IRT M40 modülü (2 port)	6159275070
DeviceNet modülü	6159275599
CC-Link modülü	6159275598
EtherNet IP modülü M30	6159275940
Modbus TCP modülü	6159276150
EtherNet IP modülü M40	6159279380

Beyanlar

Radyo paraziti

Bu A sınıfı bir üründür. Ev içi ortamda bu ürün bir radyo parazitine neden olabilir.

WEEE

Atık Elektrikli ve Elektronik Ekipman (WEEE) ile ilgili bilgiler:
Bu ürün ve bilgileri, WEEE Direktifi/yönetmelikleri (2012/19/EU) gerekliliklerini karşılamaktadır ve direktife uygun şekilde kullanılmalıdır.

Ürün şu sembol ile işaretlenmiştir:

Üzerinde çarpı işareti bulunan tekerlekli çöp kutusu sembolü ve altında tek bir siyah çubuk bulunan ürünler, WEEE Direktifine/ yönetmeliklerine uygun olarak müdahale edilmesi gereken parçalar içerir. Tüm ürün veya WEEE parçaları, müdahale için “Müşteri Merkezi”nize gönderilebilir.

REACH Madde 33 ile ilgili bilgiler

Kimyasalların Tescili, Değerlendirilmesi, İzni ve Kısıtlanması (REACH) ile ilgili 1907/2006 sayılı Avrupa Yönetmeliği (AB), tedarik zincirinde iletişim ile ilgili diğer gereklilikleri tanımlamaktadır. Bilgi gereklilikleri ayrıca Çok Yüksek Endişe Verici Maddeler (“Aday Listesi”) içeren ürünler için de geçerlidir. 27 Haziran 2018 tarihinde Aday Listesine kurşun metali (CAS No. 7439-92-1) eklenmiştir.

Yukarıdaki bilgilere göre bu, üründeki belirli elektrikli ve mekanik bileşenlerin kurşun metali içerebileceğini bildirmektir. Bu, yürürlükteki madde kısıtlama mevzuatına uygundur ve RoHS Yönergesindeki (2011/65/EU) yasal muafiyetlere dayanmaktadır. Kurşun metali normal kullanım sırasında üründen sızıntı yapmaz veya mutasyona uğramaz ve

tüm üründeki kurşun metali konsantrasyonu geçerli eşik sınırının oldukça altındadır. Lütfen ürünün kullanım ömrü sonunda kurşunu bertarafı konusunda ilgili yerel gereklilikleri dikkate alın.

Bölgesel Gereklilikler

⚠ **UYARI**

Bu ürün Kaliforniya eyaleti tarafından kansere ve doğum kusurlarına veya diğer üreme rahatsızlıklarına neden olduğu bilinen kurşun dahil olmak üzere çeşitli kimyasallara maruz kalmanıza neden olabilir. Daha fazla bilgi için https://www.p65warnings.ca.gov/ adresini ziyaret edin

https://www.p65warnings.ca.gov/

Güvenlik

ATMAYIN - KULLANICIYA VERİN

⚠ **UYARI Bu elektrikli alet ile birlikte verilen tüm güvenlik uyarılarını, talimatlarını, resimlerini ve spesifikasyonlarını okuyun.**

Aşağıda belirtilen tüm talimatlara uyulmaması elektrik çarpmasına, yangına ve/veya ciddi yaralanmalara yol açabilir.

Gelecekte başvurmak üzere bütün uyarıları ve talimatları saklayın.

⚠ **UYARI Kurulum, kullanım ve bakıma ilişkin tüm yerel güvenlik kurallarına her zaman uyulmalıdır.**

Kullanım Beyanı

- Sadece profesyonel kullanım içindir.
- Bu ürün ve parçalarının hiçbir şekilde tadil edilmemesi gerekir.
- Bu ürün hasar görmüşse kullanmayın.
- Ürün verileri veya tehlike uyarı işaretleri okunamaz hale gelirse veya sökülürse, zaman kaybetmeden yenileyin.
- Ürün endüstriyel bir ortamda sadece nitelikli personel tarafından kurulmalı, çalıştırılmalı ve servisi yapılmalıdır.

Genel Güvenlik Talimatları

⚠ **UYARI Tüm güvenlik uyarılarını ve tüm talimatları okuyun. Uyarılara ve talimatlara uyulmaması elektrik çarpmasına, yangına ve/veya ciddi yaralanmalara yol açabilir.**

Gelecekte başvurmak üzere bütün uyarıları ve talimatları saklayın.

Yaralanma riskini azaltmak için, bu aleti kullanan, kuran, onaran, bakımını yapan, aksesuarlarını değiştiren veya yakınında çalışan herkes, bu tür bir görevi yerine getirmeden önce bu talimatları okumalı ve anlamalıdır.

Elektrikli ekipman kullanırken, yangın, elektrik çarpması ve kişisel yaralanma riskini azaltmak için aşağıdakiler de dahil olmak üzere temel güvenlik önlemlerine her zaman uyulmalıdır.

Amacımız, güvenli ve verimli bir şekilde çalışmanıza yardımcı olacak ekipmanlar üretmektir. Bu veya herhangi bir ekipman için en önemli güvenlik aygıtı SİZSİNİZ. Sizin dikkatiniz ve sağduyunuz yaralanmalara karşı en iyi korumadır. Tüm olası tehlikeler burada ele alınamaz, ancak önemli olanlardan bazılarını vurgulamaya çalıştık.

⚠ **UYARI Elektrik Çarpması Riski**

Bu ekipmanı sadece uzman ve eğitimli operatörler monte etmeli, ayarlamalı veya kullanmalıdır.

ⓘ Ek güvenlik bilgileri için aşağıdakilere başvurun:
- Bu ekipmanla birlikte verilen diğer belgeler ve bilgiler.
- İşvereniniz, sendika ve/veya meslek birliği.
- Daha fazla iş sağlığı ve güvenliği bilgisi aşağıdaki web sitelerinden edinilebilir:
- http://www.osha.gov (ABD)
- https://osha.europa.eu/ (Avrupa)

Kullanım Amacı

Bu ürün, Desoutter alet serisini sürmek, izlemek ve kontrol etmek için kullanılmak üzere tasarlanmıştır. Başka hiçbir şekilde kullanılmasına izin verilmez.

Sadece iç mekanda kullanım.

EMU KULLANIM KISITLAMASI: SADECE ENDÜSTRİYEL KULLANIM İÇİNDİR.

Ürüne Özel Talimatlar

Açıklama

Belgenin tamamında, **AXON DRIVE** terimi **AXD modelini** veya gelecekteki herhangi bir varyantı ifade eder.

Bkz. *Şema 2*.

Öge	Açıklama
1 (*)	USB-C soketi
2 (*)	USB-A soketi
3 (*)	Ethernet soketleri
4 (*)	Fieldbus port
5 (*)	M8 konektörü
6	Alet konektörü
7	Güç soketi
8	Devre kesici
9	LED raporlayın
10	Güç LED'i
11 (*)	AXON MODULE arayüzü

(*) şönt konektörü / toz kapağı gösterilmemiştir.

Kullanılan semboller

⎓	Doğru Akım
⏚	Topraklama (toprak) terminali
⏚	Koruyucu iletken terminali

|	Açık (Güç)
○	Kapalı (Güç)
⚠	Dikkat, elektrik çarpması tehlikesi
⚠	Dikkat, sıcak yüzey
⚠	Dikkat, bu sembolün görüldüğü her durumda, olası tehlikelerin niteliğini ve bunlardan kaçınmak için yapılması gereken işlemleri öğrenmek için belgelere başvurulmalıdır.

Montaj

AXON DRIVE Montajı

Bkz. *Şema 3*.

⚠ **UYARI Ürünün üzerini örtmeyin**

Ürün hapsedilmemeli veya örtülmemelidir.

⚠ **DİKKAT Ekipmanın düşme riski**

Kurulum sırasında AXON DRIVE 'ı sıkıca tutun.

⚠ **UYARI AXON DRIVE, gerektiğinde güç kablosunun acil durumda kolayca çıkarılabileceği şekilde kurulmalıdır.**

ⓘ AXON DRIVE optimum performans için dikey olarak monte edilmelidir. Bu, en iyi hava akışını ve ısı transferini sağlar.

1. AXON DRIVE'ı GFI mavi kesicinin ve test düğmesinin olabileceği şekilde yerleştirin:
   - Görsel olarak kontrol edilebilir (AÇIK/KAPALI durumu).
   - Kolayca erişilebilir (Güç AÇMA/KAPAMA ve test).
2. AXON DRIVE'ı (3) cıvatalarla (1) montaj rafına veya duvara (2) monte edin.

ⓘ
- Düz pullarla birlikte M6 alyan cıvataları kullanın.
- Cıvataları sıkmak için 9 Nm tork uygulayın.

ⓘ Montaj prosedürü ve uygun aksesuarların listesi hakkında ayrıntılı bilgi almak için AXON DRIVE Sistemi Ürün Talimatları **6159990870**'a bakın

İKAZ Kullanılmadığında tüm koruyucu kapakların ve toz kapaklarının AXON DRIVE sistemine takılı olduğundan emin olun.

Bkz. *Şema 14*.

Kurulum

AC Giriş Güç Kaynağına Bağlama

ⓘ Gerekli aksesuarlar bölümünde verilen güç kablolarından yalnızca birini kullanın.

Bkz. *Şema 6*.

Güç kablosunu (2) elektrik prizine (1) ve şebekeye takın.

Alet Kablosunun Bağlanması

ⓘ Uygun alet kablosunu seçmek ve AXON DRIVE ile uyumluluğunu doğrulamak için alet kullanım kılavuzuna bakın.

Bkz. *Şema 4*.

1. Alet konektörü toz kapağını çıkarın.
2. Alet kablosunu (2) alet konektörüne (1) ve alete takın.

⚠ **UYARI Alet kablosunu çıkardıktan sonra alet konektörü toz kapağını daima alet konektörüne takın.**

Ethernet Portuna Bağlama

Bkz. *Şema 5*.

ⓘ Ethernet bağlantısı için sadece korumalı kablo kullanın.

1. Ethernet soketi toz kapağını çıkarın.
2. Ethernet kablosunu (2) kontrol ünitesinin Ethernet portlarından birine (1) ve harici ekipmana (bilgisayar, CONNECT vb.) takın.

ⓘ Harici ekipmanın doğru kurulumuna ilişkin talimatları almak için **6159990870** belgesine bakın.

⚠ **UYARI Ethernet kablosunu çıkardıktan sonra ethernet soketi toz kapağını her zaman ethernet soketine takın.**

USB A ve USB C Portuna Bağlama

Şema 8 ve *Şema 9*'a bakın.

ⓘ USB bağlantısı için sadece korumalı kablo kullanın.

1. USB soketi toz kapağını çıkarın.
2. USB kablosunu (2) AXON DRIVE'ın USB bağlantı noktalarından birine (1) ve harici ekipmana (bilgisayar...) takın.

ⓘ Harici ekipmanın doğru kurulumuna ilişkin talimatları almak için **6159990870** belgesine bakın.

⚠ **UYARI USB kablosunu çıkardıktan sonra USB soketi toz kapağını her zaman USB soketine takın.**

AXON MODULE bağlanması

Bkz. *Şema 13*.

1. Devre kesiciyi KAPALI konuma getirin. Bkz. *Şema 10*.
2. Tüm LED'ler sönene kadar bekleyin.
3. Sol tarafta bulunan kapağın (1) klipslerini birbiri ardına itmek için bir alet kullanın.

   ⓘ Alet bir tornavida veya benzer düz bir alet olabilir.
4. Konektör kapağını (5) AXON DRIVE sisteminden (2) çıkarın.
5. AXON MODULE (3) tutun ve AXON DRIVE sistemine (2) yerleştirin.
6. Düğmeyi (4) kilit konumuna çevirin.

⚠ **UYARI AXON MODULE konektör kapağını (5) ve kapağı (1) güvenli bir yerde saklayın.**

AXON MODULE'u AXON DRIVE sisteminden çıkarırken gerekli olacaklardır.

ⓘ Doğru kurulum talimatlarını almak için AXON MODULE belgesine bakın.

Fieldbus Modülünün Bağlanması

Bkz. *Şema 7*.

1. Devre kesiciyi KAPALI konuma getirin. Bkz. *Şema 10*.
2. Tüm LED'ler sönene kadar bekleyin.
3. AXON DRIVE'ın kapağını çıkarın.
4. Fieldbus modülünü (2) konektöre (1) takın.

⚠ **UYARI Fieldbus modülünü AXON DRIVE'dan çıkardıktan sonra Fieldbus portu toz kapağını her zaman Fieldbus portuna yerleştirin.**

Fieldbus kapağının yerinde olduğunu kontrol edin.

⚠ **UYARI Fieldbus modülü yerine yerleştirilmediğinde (1) kapak yerinde kalmalıdır.**

M8 Konnektöre Bağlama

ⓘ QuickStop girişi DÜŞÜK olduğunda, AXON DRIVE güç kademesi devre dışı bırakılır, motor sistem yazılımı çalışma modu ne olursa olsun dönemez. QuickStop girişi YÜKSEK olduğunda, AXON DRIVE güç kademesi etkinleştirilir, motor AXON DRIVE sistem yazılımı tarafından döndürülebilir.

QuickStop sinyalinin başlatma döngüsü sinyali ile aynı anda çalıştırılması (hangi şekilde sürülürse sürülsün) yedekli bir sistemin kurulmasına olanak tanıyarak motorun beklenmedik şekilde çalışmasını önler ve istenen motor duruşunu garanti eder.

1. Şönt konnektörünü AXON DRIVE sisteminden çıkarın.
2. Harici kabloyu (1) AXON DRIVE sistemine ve harici cihaza (2) takın.

⚠ **UYARI Harici cihaza bağlantı gerekmediğinde, şönt konektörü yerinde kalmalıdır**

ⓘ Harici ekipmanla doğru kablolama talimatlarını almak için **6159990870** belgesine bakın.

Çalıştırma

AXON DRIVE'ın Açılması

Bkz. *Şema 10*.

Devre kesiciyi AÇIK konuma getirin (1).

ⓘ Rapor LED'leri (2) AXON DRIVE'ın açılması sırasında yanıp söner. Durum LED'i (3) sabit kaldığında ve tüm rapor LED'leri (2) söndüğünde AXON DRIVE çalışmaya hazırdır.

AXON DRIVE'ın Kapatılması

Bkz. *Şema 10*.

Devre kesiciyi KAPALI konuma getirin (1).

ⓘ Elektrik beslemesinin tamamen kesilmesi durumunda güç kablosunu (2) AXON DRIVE 'dan (1) çıkarın. Bkz. *Şema 6*.

AXON MODULE'un Çıkarılması

Bkz. *Şema 13*.

1. Devre kesiciyi KAPALI konuma getirin. Bkz. *Şema 10*.
2. Tüm LED'ler sönene kadar bekleyin.
3. Düğmeyi (4) kilit açık konumuna çevirin.
4. AXON MODULEtutun ve AXON DRIVE'dan (2) çıkarın.
5. Kapağı (5) AXON DRIVE arayüzüne (2) takın.
6. Kapağı (1) AXON DRIVE'a (2) takın.

⚠ **UYARI AXON MODULE'u çıkardıktan sonra AXON MODULE konektör kapağını (5) ve kapağı (1) daima AXON DRIVE üzerine yerleştirin.**

ⓘ Kurulum hakkında daha fazla bilgi için AXON DRIVE Sistemi Ürün Talimatları **6159990870**'a bakın.

Servis ve Bakım

Bakım Talimatları

Herhangi bir bakım işleminden önce aşağıdaki işlemleri yapın:

1. AXON DRIVE sistemini kapatın
2. Güç kablosu kablosunun bağlantısını kesin
3. Alet kablosunu ayırın

ⓘ Daha fazla ayrıntı için AXON DRIVE Sistemi Ürün Talimatları 6159990870 adresine bakın.

⚠ **UYARI Elektrik çarpması riski**

- ► Güç kaynağıyla bağlantısını kesin ve servis işlemlerine başlamadan önce 10 dakika bekleyin. 10 dakika beklenmemesi, boşalmamış kapasitörlerden elektrik çarpmasına neden olabilir.
- ► Ekipmanı tekrar hizmete sokmadan önce, ana ayarlarının değiştirilmediğini ve güvenlik cihazlarının düzgün çalıştığını kontrol edin.
- ► Sadece orijinal yedek parçalar kullanın.

- Bakım yalnızca kalifiye personel tarafından yapılmalıdır.
- Gerekirse, sistemin dış panellerini kuru bir bez kullanarak temizleyin.
- Devre kesicinin düzgün çalışıp çalışmadığını kontrol edin.
- Yazılımın güncel olup olmadığını kontrol edin, güncel değilse yazılımı güncelleyin.

ⓘ Daha fazla ayrıntı için AXON DRIVE Sistemi Ürün Talimatları 6159990870 adresine bakın.

Bakım tamamlandıktan sonra aşağıdaki işlemleri yapın:

1. Tüm parçaların doğru şekilde takıldığını kontrol edin
2. Güç kablosunun doğru takılıp takılmadığını kontrol edin
3. Alet kablosunun doğru takılıp takılmadığını kontrol edin
4. AXON DRIVE'ı açın.

Elektrik Güvenliği

- **Topraklanmış ekipman doğru monte edilmiş ve ilgili mevzuata göre topraklanmış bir prize takılmalıdır. Asla topraklama pimini çıkartmayın veya fişi herhangi bir şekilde değiştirmeyin. Herhangi bir adaptör fişi kullanmayın.** Prizin doğru topraklanıp

topraklanmadığı konusunda herhangi bir şüpheniz varsa, uzman bir elektrikçiye danışın. Ekipmanda elektronik arıza görülmesi durumunda, topraklama elektriği kullanıcıdan uzaklaştırmak için bir alçak direnç yolu sağlar. Sadece Sınıf I (topraklı) ekipman için geçerlidir.

- Bu kullanım talimatlarına uymamak bu ekipmanın güvenliğini tehlikeye atabilir.
- Şebekeye bağlamak için yalnızca AXON DRIVE sistemiyle birlikte verilen kabloyu ve AXON DRIVE sistemine bağlamak için aletle birlikte verilen kabloyu kullanın. Kabloları değiştirmeyin veya başka amaçlar için kullanmayın. Sadece orijinal yedek parçalar kullanın.
- Bu talimatların uygulanmaması elektrik çarpmasına neden olabilir.
- Patlayıcı ortamlarda kullanılmamalıdır.
- **Borular, radyatörler, fırınlar ve buzdolapları gibi topraklanmış yüzeylere fiziksel temastan kaçının.** Vücudunuz topraklanırsa elektrik çarpması riski artar.
- **Ekipmanı yağmura veya ıslak koşullara maruz bırakmayın.** Ekipmana su girmesi elektrik çarpması riskini artıracaktır. Bu talimat, su geçirmez olarak sınıflandırılan bir ekipman için geçerli değildir.
- Minimum elektrik paraziti için, ekipmanı ark kaynağı ekipmanı gibi elektrik paraziti kaynağından olabildiğince uzağa yerleştirin.
- Elektrik beslemesinin tamamen kesilmesi durumunda güç kablosunu AXON DRIVE'dan çıkarın.
- Güç kablosunu yanlış kullanmayın. Güç kablosunu asla ekipmanı taşımak veya fişi prizden çekmek için kullanmayın. Elektrik kablosunu ısıdan, yağdan, keskin kenarlardan veya hareketli parçalardan uzak tutun. Hasarlı kabloları hemen değiştirin. Hasarlı kablolar elektrik çarpması riskini arttırır.
- Aynı anda bir kaynak ekipmanı ile çalışırken, kaynak işlemi sırasında iş parçası ayrı olarak topraklanmalıdır. Bu, kaynak ekipmanının dönüş hatlarının iş parçasına doğru şekilde monte edilmemiş olması durumunda, dönüş akımının sistem topraklama kablolarından geçmesini önlemek içindir. Desoutter en az kullanılan kaynak ekipmanının geri dönüş hattı kadar büyük olan bir iletken bölge ile topraklamanın yapılmasını önerir.

ⓘ AXON DRIVE sistemi, operatörü elektrik çarpmasına karşı korumak için bir diferansiyel devre kesici ile donatılmıştır.

Ayda bir kez, kaçak akım tespitinin düzgün çalışıp çalışmadığını kontrol etmek için GFI butonuna (1) basın. AXON DRIVE sistemini yeniden başlatmak için GFI kesicisini (2) açın.

İşaretler ve Etiketler

Ürün, kişisel emniyete ve ürün bakımına ilişkin önemli bilgiler içeren işaretlerle ve etiketlerle donatılmıştır. İşaretler ve etiketler her zaman kolaylıkla okunabilmelidir. Yeni işaretler ve etiketler yedek parça listesi kullanılarak sipariş edilebilir.

s011050

Faydalı Bilgiler

Web sitesi

Ürünlerimiz, Aksesuarlarımız, Yedek Parçalarımız ve Yayınlanmış Makalelerimizle ilgili bilgileri Desoutter web sitesinde bulabilirsiniz.

Lütfen ziyaret edin: www.desouttertools.com.

Kurulum kılavuzları hakkındaki bilgiler

Detaylı çalıştırma talimatları, kurulum ve güncelleme kılavuzları https://www.desouttertools.com/resource-centre adresinde bulunabilir.

Yedek parçalar hakkındaki bilgiler

Yakınlaştırılmış görünümler ve yedek parça listeleri için www.desouttertools.com adresindeki Servis Bağlantısına bakın.

Menşei ülke

France

Güvenlik Veri Sayfaları MSDS/SDS

Güvenlik Bilgi Formları Desoutter tarafından satılan kimyasal ürünleri açıklamaktadır.

Daha fazla bilgi için lütfen Desoutter web sitesine https://www.desouttertools.com/legal/sds bakınız.

Telif Hakkı

© Copyright 2024, Ets Georges Renault, 38 rue Bobby Sands, 44818 Saint Herblain, France

Her hakkı saklıdır. İçeriğin veya bir kısmının izinsiz kullanımı veya kopyalanması yasaktır. Bu özellikle ticari markalar, model adları, parça numaraları ve çizimler için geçerlidir. Yalnızca onaylanmış parçaları kullanın. Onaylanmamış parçaların kullanımından kaynaklanan herhangi bir hasar veya arıza Garanti veya Ürün Sorumluluğu kapsamında değildir.

Технически данни

Електрозахранване

Оборудване за пренапрежение категория II

Входящо напрежение (V)	100 – 120**(*)**/ 220 – 240 (Еднофазово напрежение)
Честота (Hz)	50/60

⚠ **ВНИМАНИЕ**

(*) Двигателите EB10 не са съвместими с електрозахранване 110 V. За двигатели EB10 преобразувайте напрежението в 230 V.

ⓘ Колебанията в електрозахранването не трябва да надвишават +/- 10% от номиналното напрежение.

Консумация на ел. енергия

Максимална консумация на ел. енергия (kVA)	3,7
240 V / I макс.	16 A

Характеристики на изходните конектори

За вида направете справка със *Схема №2*.	**Напрежение**	**Макс. ток**
USB-A (2)	5 V ⎓	500 mA
USB-C (1)	5 V ⎓	500 mA
Конектор M8 (5)	24 V ⎓	150 mA

Условия на съхранение и употреба

Температура на съхранение	-20 до +70 °C(-4 до +158 °F)
Работна температура	0 до 45 °C(32 до 113 °F)
Влажност на съхранение	0-95 % относителна влажност (некондензираща)
Влажност по време на работа	0-90 % относителна влажност (некондензираща)
Надморска височина до	2000 m (6562 feet (фута)
Може да се използва в замърсена среда 2. степен	

Необходими принадлежности

Захранващ кабел (може да се поръча отделно)

Зона	**Дължина M**	**Дължина Ft. (фут)**	**Номер на част**
Европа	2,5	8,20	6159170690
Обединено кралство	2,5	8,20	6159170700
Китай	2,5	8,20	6159170610

Модул Fieldbus по избор

Модул Fieldbus (може да се поръча отделно)

Модули	**Номер на част**
Модул Profibus	6159275950
Модул ProfiNet (1 порт)	6159275960
Модул ProfiNet M40 (2 порта)	6159275970
Модул ProfiNet IRT M40 (2 порта)	6159275070
Модул DeviceNet	6159275599
Модул CC-Link	6159275598
Модул EtherNet IP M30	6159275940
Модул Modbus TCP	6159276150
Модул EtherNet IP M40	6159279380

Декларации

Радиосмущения

Това е продукт от клас A. В домашна среда този продукт може да причини радиосмущения.

WEEE

Информация относно **Излязло от употреба електрическо и електронно оборудване** (ИУЕЕО):
Настоящият продукт и информацията за него отговарят на изискванията на Директивата/предписанията за ИУЕЕО (2012/19/EU), и с него трябва да се борави в съответствие със същата Директива/предписания.

Продуктът е маркиран със следния символ:

Продукти, маркирани със зачеркната с кръст кофа за отпадъци на колела и единична черна линия под нея, съдържат части, с които трябва да се борави в съответствие с Директивата/предписанията за ИУЕЕО. Целият продукт или ИУЕЕО частите могат да бъдат изпратени до вашия “Център за обслужване на клиенти” за обработка.

Информация във връзка с чл. 33 от REACH (Регламент относно регистрацията, оценката, разрешаването и ограничаването на химикали)

Европейски регламент (ЕС) №1907/2006 относно регистрацията, оценката, разрешаването и ограничаването на химикали (REACH) определя, освен други неща, изискванията, свързани с комуникациите във веригата на доставките. Изискването за информация се отнася също и за продукти, съдържащи т. нар. вещества, пораждащи сериозно безпокойство (“списък на кандидати”). На 27 юни 2018 г. металът олово (CAS № 7439-92-1) беше добавен към списъка на кандидатите.

Във връзка с гореспоменатото бихме искали да ви информираме, че определени електрически и механични компоненти в продукта може да съдържат метала олово. Това е в съответствие с настоящето законодателство за ограничаване на веществата и въз основа на законовите изключения в Директивата за ограничението за употребата на определени опасни вещества в електрическото и електронното оборудване (RoHS) (2011/65/EU). Металът олово няма да изтече от продукта или да се видоизмени в него по време на нормална употреба, и концентрацията на метала олово в цялостния продукт е значително под приложимата прагова стойност. Моля, съобразете се с местните изисквания за изхвърляне на олово при изтичане на годността на продукта.

Регионални изисквания

⚠ **ПРЕДУПРЕЖДЕНИЕ**

Този продукт може да ви изложи на контакт с химикали, включително олово, за което в щата Калифорния е известно, че причинява рак и вродени малформации или други вреди по отношение на възпроизводителната способност. За допълнителна информация посетете

https://www.p65warnings.ca.gov/

Безопасност

НЕ ИЗХВЪРЛЯЙТЕ – ПРЕДАЙТЕ НА ПОТРЕБИТЕЛЯ

⚠ **ПРЕДУПРЕЖДЕНИЕ Прочетете всички предупреждения за безопасност, инструкции, илюстрации и спецификации, предоставени с този електрически инструмент.**

Неспазването на всички инструкции, посочени по-долу, може да доведе до токов удар, пожар и/или сериозни наранявания.

Запазете всички предупреждения и инструкции за бъдеща справка.

⚠ **ПРЕДУПРЕЖДЕНИЕ Трябва да се спазват всички местни законови разпоредби за безопасност относно инсталация, работа и поддръжка.**

Декларация за употреба

- Само за професионална употреба.
- Този продукт и неговите принадлежности не могат да бъдат променяни по какъвто и да е начин.
- Не използвайте този продукт, ако е повреден.
- Ако означенията на данните на продукта или предупрежденията за опасност върху него престанат да бъдат четливи или се откачат, незабавно ги подменете.
- Продуктът трябва да бъде инсталиран, използван и обслужван единствено квалифицирани лица в индустриална среда.

Общи инструкции за безопасност

⚠ **ПРЕДУПРЕЖДЕНИЕ Прочетете всички предупреждения за безопасност и всички инструкции. Неспазването на предупрежденията и инструкциите може да доведе до токов удар, пожар и/или сериозно нараняване.**

Запазете всички предупреждения и инструкции за бъдеща справка.

За да се намали рискът от нараняване, всеки, който използва, инсталира, поправя, поддържа, сменя принадлежности или работи в близост до този уред, трябва да прочете и разбере тези инструкции, преди да изпълни някоя от тези задачи.

Когато се използва електрическо оборудване, трябва винаги да се спазват определени мерки за безопасност, включително следните, за да се намали рискът от пожар, токов удар или телесна повреда.

Нашата цел е да произвеждаме оборудване, което ви помага да работите безопасно и ефективно. Най-важното средство за безопасност за това или за което и да било друго оборудване сте ВИЕ самите. Вашата грижа и добра преценка са най-добрата защита против нараняване. Тук не могат да бъдат разгледани всички възможни рискове, но ние сме се опитали да наблегнем на някои от най-важните.

⚠ **ПРЕДУПРЕЖДЕНИЕ Риск от токов удар**

Само квалифицирани и обучени оператори трябва да инсталират, настройват или използват това устройство.

ⓘ За да получите допълнителна информация за безопасност, се консултирайте с:
• допълнителната документация и информация, предоставена с това оборудване.
• вашия работодател, професионален съюз и/или търговска асоциация.
• допълнителна информация за здравето и безопасността на работното място може да бъде получена на следните уебстраници:
• http://www.osha.gov (САЩ)
• https://osha.europa.eu/ (Европа)

Предназначение

Този продукт е предназначен да се използва за задвижване, наблюдение и контрол на серии инструменти Desoutter. Не се разрешава друга употреба.

Употреба само на закрито.

ОГРАНИЧЕНИЕ ЗА УПОТРЕБА НА ЕВРОПЕЙСКИЯ КОМИТЕТ ПО МОНИТОРИНГ: САМО ЗА ПРОМИШЛЕНА УПОТРЕБА.

Инструкции за този продукт

Описание

В целия документ терминът **AXON DRIVE** се отнася за **AXD модел** или всеки друг бъдещ вариант.

Направете справка със *Схема №2*.

Елемент	Описание
1 (*)	Контакт USB-C
2 (*)	Контакт USB-A
3 (*)	Контакти Ethernet
4 (*)	Порт Fieldbus
5 (*)	Конектор M8
6	Конектор за инструмента
7	Електрически контакт
8	Прекъсвач на верига
9	Информационен светодиод
10	Светодиод захранване
11 (*)	Интерфейс на AXON MODULE

(*) шунтовият конектор / прахозащитното капаче не са показани.

Използвани символи

⎓	Постоянен ток
⏚	Заземителна клема
⏚	Клема на защитния проводник
I	Вкл. (електрозахранване)
O	Изкл. (електрозахранване)
⚠	Внимание, възможност за токов удар
⚠	Внимание, гореща повърхност
⚠	Внимание, трябва да направите справка с документацията във всички случаи, при които има маркировка с този символ, за да откриете характера на възможните ОПАСНОСТИ и всички действия, които трябва да предприемете, за да ги избегнете.

Инсталиране

Монтаж на AXON DRIVE

Направете справка със *Схема №3*.

⚠ **ПРЕДУПРЕЖДЕНИЕ Не покривайте продукта.**

Продуктът не трябва да бъде ограничаван или покриван.

⚠ **ВНИМАНИЕ Риск от падане на оборудването**

Дръжте AXON DRIVE здраво по време на монтажа.

⚠ **ПРЕДУПРЕЖДЕНИЕ AXON DRIVE трябва да бъде монтиран по такъв начин, че при необходимост захранващият кабел да може да се изключи лесно в случай на авария.**

ⓘ AXON DRIVE трябва да се монтира вертикално с цел оптимална ефективност. Това ще позволи най-добър въздухопоток и пренос на топлина.

1. Позиционирайте AXON DRIVE така, че синият прекъсвач GFI и тестовият бутон:
   - да бъдат визуално контролирани (статус ВКЛ./ИЗКЛ.);
   - да са леснодостъпни (електрозахранване ВКЛ./ИЗКЛ. и тест).
2. Монтирайте AXON DRIVE (3) с болтове (1) към монтажната стойка или стена (2).

ⓘ
- Използвайте болтове с шестостенни глави M6 заедно с плоски шайби.
- Използвайте въртящ момент 9 Nm (нютон-метра) за затягане на болтовете.

ⓘ Направете справка с Инструкциите за продукта **6159990870** на системата AXON DRIVE за информация за процедурата на монтаж и списъка с подходящите принадлежности.

СЪОБЩЕНИЕ Уверете се, че всички защитни капаци и противопрахови капачета са монтирани на системата AXON DRIVE, когато не се използва.

Направете справка със *Схема №14*:

Настройка

Свързване със захранване с променлив ток

ⓘ Използвайте само един от захранващите кабели, посочени в раздел „Необходими принадлежности“.

Направете справка със *Схема №6*.

Включете захранващия кабел (2) в захранващия контакт (1) и в електрическата мрежа.

Свързване на кабела на инструмента

ⓘ Направете справка с ръководството за потребителя на инструмента, за да изберете подходящ кабел за инструмента и да проверите съвместимостта с AXON DRIVE.

Направете справка със *Схема №4*.

1. Отстранете противопраховото капаче на конектора за инструмента.
2. Включете кабела на инструмента (2) към конектора за инструмента (1) и към инструмента.

⚠ **ПРЕДУПРЕЖДЕНИЕ Винаги монтирайте противопраховото капаче на конектора за инструмента върху конектора за инструмента, след като разкачите кабела на инструмента.**

Свързване с Ethernet порт

Направете справка със *Схема №5*.

ⓘ Използвайте само екраниран кабел за ethernet връзка.

1. Отстранете противопраховото капаче на контакта за ethernet.
2. Включете ethernet кабела (2) в един от Ethernet портовете (1) на контролера и във външното оборудване (компютър, CONNECT и др.).

ⓘ Направете справка с документ **6159990870** за указания за правилно настройване на външното оборудване.

⚠ **ПРЕДУПРЕЖДЕНИЕ Винаги подменяйте противопраховото капаче на ethernet контакта върху ethernet контакта, след като разкачите кабела за ethernet.**

Свързване с портове USB A и USB C

Направете справка със *Схема №8* и *Схема №9*.

ⓘ Използвайте само екраниран кабел за USB връзка.

1. Отстранете противопраховото капаче на USB контакта.
2. Включете USB кабела (2) в един от USB портовете (1) на AXON DRIVE и във външното оборудване (компютър...).

ⓘ Направете справка с документ **6159990870** за указания за правилно настройване на външното оборудване.

⚠ **ПРЕДУПРЕЖДЕНИЕ Винаги подменяйте противопраховото капаче на USB контакта върху USB контакта, след като разкачите USB кабела.**

Свързване на AXON MODULE

Направете справка със *Схема №13*.

1. Поставете прекъсвача на веригата в позиция ИЗКЛ. Направете справка със *Схема №10*.
2. Изчакайте до изключването на всички светодиоди
3. Използвайте инструмент, за да притиснете скобите на капака (1), разположени от лявата страна, една след друга.

   ⓘ Инструментът може да бъде отвертка или подобен плосък инструмент.
4. Отстранете капака на конектора (5) от системата AXON DRIVE (2).
5. Хванете AXON MODULE (3) и го поставете в системата AXON DRIVE (2).
6. Завъртете копчето (4), за да заключите позицията.

⚠ **ПРЕДУПРЕЖДЕНИЕ Съхранявайте на сигурно място капачето на конектора (5) на AXON MODULE и капака (1).**

Те ще бъдат необходими при отстраняване на AXON MODULE от AXON DRIVE

ⓘ Направете справка с документа AXON MODULE за указания за правилна настройка.

Свързване на модул Fieldbus

Направете справка със *схема №7*.

1. Поставете прекъсвача на веригата в позиция ИЗКЛ. Направете справка със *Схема №10*.
2. Изчакайте до изключването на всички светодиоди.
3. Отстранете капака от AXON DRIVE.
4. Монтирайте модула Fieldbus (2) в конектора (1).

⚠ **ПРЕДУПРЕЖДЕНИЕ Винаги поставяйте противопраховото капаче на Fieldbus порта върху Fieldbus порта след отстраняване на модула Fieldbus от AXON DRIVE.**

Проверка дали капакът на Fieldbus е на мястото си.

⚠ **ПРЕДУПРЕЖДЕНИЕ Когато модулът Fieldbus не е на мястото си (1), капакът трябва да остане на мястото си.**

Свързване към конектор M8

ⓘ Когато входящото напрежение на QuickStop е НИСКО, усилвателят на мощността на AXON DRIVE се деактивира и двигателят не може да се върти независимо от режима на работа на системния фърмуер. Когато входящото напрежение на QuickStop е ВИСОКО, усилвателят на мощността на AXON DRIVE се активира и двигателят може да се върти от системния фърмуера на AXON DRIVE.

Задействането на сигнала на QuickStop едновременно със сигнала за стартиране на цикъла (независимо от начина на задействане) позволява задаване на излишна система, което предотвратява неочаквано стартиране на двигателя и гарантира желаното спиране на двигателя.

1. Отстранете шунтовия конектор от системата AXON DRIVE.
2. Включете външния кабел (1) в системата AXON DRIVE и във външното устройство (2).

⚠ **ПРЕДУПРЕЖДЕНИЕ Ако не е необходима връзка с външното устройство, шунтовият конектор трябва да остане на мястото си.**

ⓘ Направете справка с документ **6159990870** за указания за правилно свързване с външното оборудване.

Работа

Включване на AXON DRIVE

Направете справка със *Схема №10*.

Поставете прекъсвача на веригата в позиция ВКЛ. (1).

ⓘ Информационните светодиоди (2) примигват по време на включването на AXON DRIVE. Системата AXON DRIVE е готова за работа, когато светодиодът за указване на статуса (3) остане неподвижен и всички информационни светодиоди (2) се изключат.

Изключване на AXON DRIVE

Направете справка със *Схема №10*.

Поставете прекъсвача на веригата в позиция ИЗКЛ. (1).

ⓘ Отстранете захранващия кабел (2) от AXON DRIVE (1) в случай на пълно изключване на електрозахранването. Направете справка със *Схема №6*.

Отстраняване на AXON MODULE

Направете справка със *Схема №13*.

1. Поставете прекъсвача на веригата в позиция ИЗКЛ. Направете справка със *Схема №10*.
2. Изчакайте до изключването на всички светодиоди
3. Завъртете копчето (4) за отключване на позицията.
4. Хванете AXON MODULE (3) и го отстранете от AXON DRIVE (2).
5. Монтирайте капачето (5) към интерфейса на AXON DRIVE (2).
6. Монтирайте капака (1) към AXON DRIVE (2).

⚠ **ПРЕДУПРЕЖДЕНИЕ Винаги поставяйте капачето на конектора (5) на AXON MODULE и капака (1) върху AXON DRIVE след отстраняване на AXON MODULE.**

ⓘ Направете справка с Инструкциите за продукта **6159990870** на системата AXON DRIVE за допълнителна информация за настройката.

Сервизно обслужване и поддръжка

Инструкции за поддръжка

Преди всички задачи по поддръжката изпълнете следното:

1. Изключете системата AXON DRIVE.
2. Разкачете захранващия кабел.
3. Разкачете кабела на инструмента.

ⓘ Направете справка с „Инструкции за продукта“ 6159990870 на системата AXON DRIVE за допълнителна информация.

⚠ **ПРЕДУПРЕЖДЕНИЕ Риск от токов удар**

- ► Изключете от електрозахранването и изчакайте 10 минути, преди да започнете сервизни операции. Ако не изчакате 10 минути, неразредените кондензатори може да доведат до токов удар.
- ► Преди да използвате оборудването отново се уверете, че главните настройки не са модифицирани и че защитните устройства работят правилно.
- ► Използвайте само оригинални резервни части.

- Поддръжката трябва да се извършва само от квалифициран персонал.
- Ако е необходимо, почистете външните панели на системата със суха кърпа.
- Проверете дали прекъсвачът на веригата работи правилно.
- Проверете дали софтуерът е актуализиран, ако не е, актуализирайте софтуера.

ⓘ Направете справка с „Инструкции за продукта“ 6159990870 на системата AXON DRIVE за допълнителна информация.

След приключване на поддръжката изпълнете следното:

1. Проверете дали всички части са монтирани правилно.
2. Проверете дали захранващият кабел е монтиран правилно.
3. Проверете дали кабелът на инструмента е монтиран правилно.
4. Включете AXON DRIVE в захранването.

Електрическа безопасност

- **Заземеното оборудване трябва да бъде включено в контакт, който е правилно монтиран и заземен съгласно съответните разпоредби. Никога не отстранявайте щифта за заземяване и не модифицирайте щепсела по никакъв начин. Не използвайте никакви адаптери.** Консултирайте се с квалифициран електротехник, ако се съмнявате дали контактът е правилно заземен. Ако оборудването претърпи електронна повреда или срив, земята дава път на ниско съпротивление, за да отведе електричеството далеч от потребителя. Приложимо само при оборудване от клас 1 (заземено).
- Неспазването на тези инструкции за работа може на навреди на безопасността на това оборудване.
- Използвайте само кабела, доставен със системата AXON DRIVE, за свързване към електрическата мрежа и кабела, доставен с инструмента, за свързване със системата AXON DRIVE. Не модифицирайте кабелите и не ги използвайте за други цели. Използвайте само оригинални резервни части.
- Неспазването на тези инструкции може да доведе до токов удар.
- Не трябва да се използва в експлозивна среда.
- **Избягвайте физически контакт със заземени повърхности като тръби, радиатори, фурни и хладилници.** Съществува висок риск от токов удар, ако тялото ви бъде заземено.
- **Не излагайте оборудването на дъжд или влажни атмосферни условия.** Навлизането на вода в оборудването ще повиши риска от токов удар. Тази инструкция не важи за оборудване, класифицирано като херметизирано или непромокаемо.
- За минимални електрически смущения поставете оборудването възможно най-далеч от източници на електрически шум, напр. електродъгово заваръчно оборудване.
- Отстранете захранващия кабел от AXON DRIVE в случай на пълно изключване на електрозахранването.
- Не насилвайте захранващия кабел. Никога не използвайте захранващия кабел, за да пренасяте оборудването или за да издърпате щепсела от контакта. Пазете захранващия кабел от топлина, остри ръбове или подвижни части. Незабавно подменяйте повредените кабели. Повредените кабели повишават риска от токов удар.
- Когато работите едновременно със заваръчно оборудване, обработваният детайл трябва да бъде отделно заземен в процеса на самото заваряване. С това се предотвратява провеждането на обратен ток през заземителните кабели на системата, в случай че обратните линии за заваръчното оборудване не са били монтирани правилно на обработвания детайл. Desoutter препоръчва заземяването да се изпълнява с площ на проводника с минимална големина, равна на обратната линия за използваното заваръчно оборудване.

ⓘ Системата AXON DRIVE е оборудвана с диференциален прекъсвач на веригата с цел осигуряване на защита на оператора от токов удар.

Веднъж месечно натискайте бутона GFI (1), за да проверите дали откриването на утечка на ток функционира правилно. Включете GFI прекъсвача (2), за да рестартирате системата AXON DRIVE.

Знаци и стикери

Продуктът разполага със знаци и стикер, съдържащи важна информация за лична безопасност и поддръжка на продукта. Знаците и стикерите трябва винаги да бъдат лесни за четене. Могат да бъдат поръчани нови знаци и стикери чрез списъка на резервните части.

s011050

Полезна информация

Уебсайт

Информация относно нашите продукти, аксесоари, резервни части и публикации можете да намерите на уебстраницата на Desoutter.

Моля, посетете: www.desouttertools.com.

Информация свързана с ръководството за монтаж

Подробни инструкции за работа, ръководства за инсталация и модернизиране можете да намерите на https://www.desouttertools.com/resource-centre.

Информация за резервни части

Схематични чертежи и списък с резервните части са на разположение на Линка за Услуги www.desouttertools.com.

Произход на продукта

France

Информационни листи за безопасност MSDS/SDS

Листовките с информация относно безопасността описват химическите продукти, продавани от Desoutter.

Моля, консултирайте се с уебстраницата на Desoutter за допълнителна информация https://www.desouttertools.com/legal/sds.

Авторско право

© Copyright 2024, Ets Georges Renault, 38 rue Bobby Sands, 44818 Saint Herblain, France

Всички права запазени. Забранява се всяко неразрешено използване или копиране на съдържанието или част от него. Това се отнася в частност за търговски марки, названия на модела, номера на части и чертежи. Използвайте само оригинални резервни части. Повреди или неизправности вследствие на употреба на неоригинални части не се покриват от гаранцията или отговорността за вреди, причинени от продукта.

Tehnički podaci

Napajanje

Prenapon opreme kategorije II

Ulazni napon (V)	100-120(*)/ 220-240 (jednofazno)
Frekvencija (Hz)	50/60

OPREZ

(*) EB10 motori nisu kompatibilni s napajanjem od 110 V. Za EB10 motore, pretvorite napon u 230 V.

Fluktuacije napajanja ne smiju prelaziti +/- 10 % nazivnog napona

Utrošak snage

Maksimalni utrošak snage (kVA)	3,7
240 V / I maks.	16 A

Karakteristike izlaznih konektora

Pogledajte tip na *shemi 2*	Napon	Maks. struja
USB-A (2)	5 V ⎓	500 mA
USB-C (1)	5 V ⎓	500 mA
M8 konektor (5)	24 V ⎓	150 mA

Uvjeti skladištenja i uporabe

Temperatura čuvanja	-20 do +70 °C (-4 do +158 °F)
Radna temperatura	0 do 45 °C (32 do 113 °F)
Vlažnost skladištenja	0 – 95 % RH (bez kondenziranja)
Radna vlažnost	0 – 90 % RH (bez kondenziranja)
Nadmorska visina do	2000 m (6562 stopa)
Za uporabu u okruženju Stupnja zagađenja 2	

Potreban pribor

Strujni kabel (mora se naručiti odvojeno)

Područje	Duljina M	Duljina Ft.	Broj dijela
Europa	2,5	8,20	6159170690
UK	2,5	8,20	6159170700
Kina	2,5	8,20	6159170610

Izborni modul Fieldbus

Fieldbus modul (mora se naručiti odvojeno)

Moduli	Broj dijela
Modul Profibus	6159275950
Modul ProfiNet (1 priključak)	6159275960
Modul ProfiNet M40 (2 priključka)	6159275970
Modul ProfiNet IRT M40 (2 priključka)	6159275070
Modul DeviceNet	6159275599
Modul CC-Link	6159275598
Modul EtherNet IP M30	6159275940
Modul Modbus TCP	6159276150
Modul EtherNet IP M40	6159279380

Izjave

Radijske smetnje

Ovo je proizvod razreda A. U domaćem okruženju ovaj proizvod može izazvati radijske smetnje.

WEEE

Informacije u vezi s **otpadnom električnom i elektroničkom opremom** (WEEE):
Ovaj proizvod i informacije o njemu u skladu su sa zahtjevima direktive/propisa WEEE (2012/19/EU) i mora se zbrinjavati u skladu s tom direktivom/propisima.

Proizvod je označen sljedećim simbolom:

Proizvodi označeni prekriženim simbolom kante za smeće podcrtane jednom crnom crtom, sadrže dijelove sa kojima se mora rukovati u skladu sa WEEE direktivom/propisima. Cijeli proizvod ili dijelove označene s WEEE možete poslati u „Servisni centar” na odlaganje.

Informacije u vezi sa članom 33 Uredbe REACH

Europska uredba (EU) br. 1907/2006 o Registraciji, evaluaciji, autorizaciji i ograničavanju kemikalija (REACH) između ostalog definira zahtjeve vezane za komunikaciju u lancu opskrbe. Zahtjev za informacijama također se odnosi na proizvode koji sadrže takozvane tvari koje izazivaju veliku zabrinutost ("Popis kandidata"). 27. lipnja 2018. olovo (CAS br. 7439-92-1) je dodato na Popis kandidata.

U skladu s prethodnom napomenom, obavještavamo vas da određene električne i mehaničke komponente proizvoda mogu sadržati olovo. Ovo je u skladu s aktualnim propisima o ograničenju tvari i zasniva se na zakonskim izuzećima iz Direktive RoHS (2011/65/EU). Olovo iz proizvoda neće cureti ili mutirati tijekom normalne uporabe a koncentracija olova u gotovom proizvodu je znatno ispod primjenjive granične vrijednosti. Uzmite u obzir lokalne zahtjeve o zbrinjavanju olova na kraju životnog vijeka proizvoda.

Lokalni uvjeti

⚠ **POZOR**

Ovaj proizvod može vas izložiti kemikalijama, uključujući olovo, a prema državi Kaliforniji, olovo može prouzročiti rak i urođene mane ili druge probleme spolnog sustava. Za više informacija idite na

https://www.p65warnings.ca.gov/

Sigurnost

NE BACAJTE – PREDAJTE KORISNIKU

⚠ **POZOR Pročitajte sva sigurnosna upozorenja, sve upute, ilustracije i specifikacije isporučene uz ovaj električni alat.**

Ako se ne pridržavate svih dolje navedenih uputa, može doći do strujnog udara, požara i/ili teške ozljede.

Spremite sva upozorenja i sve upute za buduću uporabu.

⚠ **POZOR Uvijek se morate pridržavati lokalnih zakonskih sigurnosnih propisa o ugradnji, radu i održavanju.**

Izjava o uporabi

- Samo za profesionalnu uporabu.
- Ovaj proizvod i njegov pribor ne smiju se mijenjati ni na koji način.
- Ne upotrebljavajte ovaj proizvod ako je bio oštećen.
- Ako podaci o proizvodu ili znakovi upozorenja o opasnosti na proizvodu više nisu čitljivi ili otpadnu, odmah ih zamijenite.
- Rukovanje proizvodom, te njegovo ugrađivanje i servisiranje je dozvoljeno samo kvalificiranom osoblju u industrijskom okruženju.

Opće sigurnosne upute

⚠ **POZOR Pročitajte sva sigurnosna upozorenja i sve upute. Ako se ne pridržavate upozorenja i uputa, može doći do strujnog udara, požara i/ili teške ozljede.**

Spremite sva upozorenja i sve upute za buduću uporabu.

Radi smanjenja rizika od ozljeda svi koji upotrebljavaju, instaliraju, servisiraju, održavaju, mijenjaju pribor ili rade u blizini ovog alata moraju pročitati i razumjeti ove upute prije obavljanja svakog zadatka.

Kada upotrebljavate električnu opremu, trebate se pridržavati sigurnosnih mjera opreza, uključujući sljedeće da smanjite rizik od požara, strujnog udara i ozljeda.

Naš je cilj izrađivati opremu kojom se radi sigurno i učinkovito. Najvažniji sigurnosni uređaj za ovu ili neku drugu opremu ste VI. Vaša briga i dobra prosudba najbolja su zaštita od ozljeda. Sve moguće opasnosti ovdje se ne mogu obuhvatiti, ali smo pokušali istaknuti neke koje su bitne.

⚠ **POZOR Rizik od električnog udara**

Samo bi kvalificirani i obučeni rukovatelji smjeli instalirati, prilagođavati ili koristiti ovu opremu.

ⓘ Za dodatne sigurnosne informacije pogledajte u:
- U ostalim dokumentima i informacijama upakiranim s ovom opremom.
- Od svojeg poslodavca, sindikata i/ili trgovinske udruge.
- U drugim informacijama o zdravlju i sigurnosti na radnom mjestu koje možete naći na sljedećim internetskim stranicama:
- http://www.osha.gov (SAD)
- https://osha.europa.eu/ (Europa)

Pravilna uporaba

Ovaj je proizvod namijenjen pogonu, nadzoru i kontroli niza alata tvrtke Desoutter. Nije dopuštena druga uporaba.

Uporaba samo u unutarnjem prostoru.

OGRANIČENJA UPORABE NA TEMELJU ELEKTROMAGNETSKE USKLAĐENOSTI: SAMO ZA INDUSTRIJSKU UPORABU.

Upute specifične za proizvod

Opis

U cijelom dokumentu, termin **AXON DRIVE** odnosi se na **AXD model** ili na neku drugu buduću varijantu.

Pogledajte *shemu 2*.

Artikl	Opis
1 (*)	USB-C utičnica
2 (*)	USB-A utičnica
3 (*)	Ethernet utičnice
4 (*)	Priključak Fieldbus
5 (*)	M8 konektor
6	Konektor za alat
7	Utičnica za napajanje
8	Prekidač strujnog kruga
9	Dojavna LED dioda
10	LED dioda za napajanje
11 (*)	Sučelje AXON MODULE

(*) shunt konektor / kapica protiv prašine nije prikazana.

Korišteni simboli

⎓	Istosmjerna struja
⏚	Stezaljka uzemljenja
⏚	Stezaljka zaštitnog vodiča
|	Uključeno (napajanje)
○	Isključeno (napajanje)
⚠	Oprez, mogućnost strujnog udara
⚠	Oprez, vrela površina

⚠ Oprez, potrebno je razmotriti dokumentaciju u svim slučajevima u kojima je označen ovaj simbol, kako bi se saznala priroda mogućih OPASNOSTI i sve radnje koje je potrebno poduzeti kako bi se one izbjegle.

Ugradnja

Montaža AXON DRIVE-a

Pogledajte u *shemi 3*

⚠ **POZOR Nemojte pokrivati proizvod**

Proizvod ne smije biti zatvoren niti pokriven.

⚠ **OPREZ Rizik od pada opreme**

Tijekom montiranja čvrsto držite AXON DRIVE.

⚠ **POZOR AXON DRIVE mora biti montiran na takav način da se ako je potrebno kabel za napajanje može lako isključiti u slučaju nužde.**

ⓘ AXON DRIVE treba montirati okomito za optimalnu učinkovitost. To omogućava najbolji protok zraka i prijenos topline.

1. Postavite AXON DRIVE na takav način da GFI plavi prekidač i testni gumb mogu biti:
   - Vizualno kontrolirani (status UKLJUČENO/ISKLJUČENO).
   - Jednostavni za pristup (napajanje UKLJUČENO/ISKLJUČENO i testiranje).
2. Montirajte AXON DRIVE (3) s vijcima (1) na stalak za montažu ili zid (2).

ⓘ
- Upotrijebite imbus vijke M6 zajedno s ravnim podloškama.
- Primijenite zakretni moment od 9 Nm kako biste pritegli vijke.

ⓘ Pogledajte AXON DRIVE Upute o sustavu proizvoda **6159990870** kako biste dobili pojedinosti o postupku montaže i popis odgovarajućeg pribora.

NAPOMENA Provjerite jesu li svi zaštitni poklopci i kapice protiv prašine montirani na sustav AXON DRIVE ako se ne koristi.

Pogledajte u *shemi 14*.

Namještanje

Spajanje sa napajanjem AC ulaza

ⓘ Upotrijebite samo jedan od kabela za napajanje navedenih u poglavlju Potrebna oprema.

Pogledajte u *shemi 6*.

Utaknite kabel za napajanje (2) u utičnicu (1) i u struju.

Spajanje kabela za alat

ⓘ Pogledajte korisnički priručnik za alat zbog odabira prikladnog kabela za alat i provjerite kompatibilnost s AXON DRIVE-om.

Pogledajte *shemu 4*.

1. Skinite kapicu za zaštitu od prašine s konektora alata.
2. Utaknite kabel alata (2) u konektor alata (1) i u alat.

⚠ **POZOR Uvijek montirajte kapicu za zaštitu od prašine priključka alata na priključak alata nakon odspajanja kabela alata.**

Spajanje s priključkom za Ethernet

Pogledajte *shemu 5*.

ⓘ Za spajanje s ethernetom koristite samo oklopljeni kabel.

1. Uklonite kapicu za zaštitu od prašine ethernet utičnice.
2. Utaknite ethernet kabel (2) u jedan od priključaka za Ethernet (1) kontrolera i u vanjsku opremu (računalo, CONNECT itd.).

ⓘ Pogledajte dokument **6159990870** za dobivanje uputa za ispravno postavljanje vanjske opreme.

⚠ **POZOR Kapicu za zaštitu od prašine ethernet utičnice uvijek vratite na ethernet utičnicu nakon što odspojite ethernet kabel.**

Spajanje s USB A i USB C priključcima

Pogledajte u *shemi 8* i *shemi 9*.

ⓘ Koristite samo oklopljeni kabel za USB vezu.

1. Skinite kapicu za prašinu s USB utičnice.
2. Utaknite USB kabel (2) u jedan od USB priključaka (1) AXON DRIVE-a i u vanjsku opremu (računalo...).

ⓘ Pogledajte dokument **6159990870** za dobivanje uputa za ispravno postavljanje vanjske opreme.

⚠ **POZOR Kapicu za prašinu USB utičnice uvijek vratite na USB utičnicu nakon što odspojite USB kabel.**

Spajanje AXON MODULE-a

Pogledajte *shemu 13*.

1. Postavite prekidač strujnog kruga u položaj ISKLJUČENO. Pogledajte *shemu 10*.
2. Pričekajte dok se sve LED diode ne isključe.
3. Alatom gurnite kvačice poklopca (1) koje se nalaze na lijevoj strani jednu za drugom.

   ⓘ Alat može biti odvijač ili neki sličan ravni alat.

4. Skinite kapicu konektora (5) sa AXON DRIVE sustava (2).
5. Držite AXON MODULE (3) i umetnite ga u AXON DRIVE sustav (2).
6. Okrenite gumb (4) u položaj za zaključavanje.

⚠ **POZOR Kapicu priključka AXON MODULE-a (5) i poklopac (1) čuvajte na sigurnom mjestu.**

Bit će neophodni prilikom skidanja AXON MODULE sa AXON DRIVE sustava

ⓘ Pogledajte dokument AXON MODULE kako biste dobili upute za pravilno postavljanje.

Spajanje modula Fieldbus

Pogledajte *shemu 7*.

1. Postavite prekidač strujnog kruga u položaj ISKLJUČENO. Pogledajte *shemu 10*.
2. Pričekajte dok se sve LED diode ne ugase.
3. Skinite poklopac sa AXON DRIVE-a.
4. Postavite modul Fieldbus (2) u konektor (1).

⚠ **POZOR Uvijek stavite kapicu za prašinu priključka Fieldbus na priključak Fieldbus nakon uklanjanja modula Fieldbus s AXON DRIVE-a.**

Provjera je li poklopac Fieldbus-a na mjestu.

⚠ **POZOR Kada Fieldbus modul nije na mjestu (1), poklopac mora ostati na mjestu.**

Spajanje s M8 konektorom

ⓘ Kada je napon na QuickStop ulazu NIZAK, napajanje AXON DRIVE je u onemogućenom stanju, motor se ne može okretati bez obzira na način rada firmvera sustava. Kada je napon na QuickStop ulazu VISOK, napajanje AXON DRIVE je u omogućenom stanju, motor se može okretati firmverom sustava AXON DRIVE.

Upravljanje QuickStop signalom u isto vrijeme kada i signal ciklusa pokretanja (bez obzira na način na koji se pokreće) omogući postavljanje redundantnog sustava, sprečavajući neočekivano pokretanje motora i jamčeći željeno zaustavljanje motora.

1. Skinite shunt konektor iz AXON DRIVE sustava.
2. Utaknite vanjski kabel (1) u AXON DRIVE sustav i u vanjski uređaj (2).

⚠ **POZOR Kada nije potrebna veza s vanjskim uređajem, shunt konektor mora ostati na svom mjestu**

ⓘ Pogledajte dokument **6159990870** kako biste dobili upute za ispravno ožičenje sa vanjskom opremom.

Rad uređaja

Uključivanje AXON DRIVE-a

Pogledajte *shemu 10*.

Postavite prekidač strujnog kruga u položaj UKLJUČENO (1).

ⓘ Dojavne LED diode (2) svjetlucaju tijekom uključivanja AXON DRIVE. AXON DRIVE je spreman za rad nakon što statusna LED dioda (3) ostane nepromijenjena a sve dojavne LED diode (2) se isključe.

Isključivanje AXON DRIVE-a

Pogledajte *shemu 10*.

Postavite prekidač strujnog kruga u položaj ISKLJUČENO (1).

ⓘ U slučaju potpunog prekida napajanja električnom energijom skinite kabel za napajanje (2) s AXON DRIVE-a (1). Pogledajte u *shemi 6*.

Uklanjanje AXON MODULE-a

Pogledajte *shemu 13*.

1. Postavite prekidač strujnog kruga u položaj ISKLJUČENO. Pogledajte *shemu 10*.
2. Pričekajte dok se sve LED diode ne isključe.
3. Okrenite gumb (4) u položaj za otključavanje.
4. Držite AXON MODULE (3) i uklonite ga iz AXON DRIVE-a (2).
5. Montirajte kapicu (5) na AXON DRIVE sučelje (2).
6. Montirajte poklopac (1) na AXON DRIVE (2).

⚠ **POZOR Uvijek postavite kapicu na konektor AXON MODULE (5) i poklopac (1) na AXON DRIVE nakon uklanjanja AXON MODULA.**

ⓘ Više pojedinosti o postavljanju potražite u AXON DRIVE Uputama o sustavu proizvoda **6159990870**.

Servisiranje i održavanje

Upute za održavanje

Prije bilo kakve aktivnosti održavanja, učinite sljedeće:

1. Isključite sustav AXON DRIVE-a
2. Odspojite kabel za napajanje
3. Odspojite kabel alata

ⓘ Više pojedinosti potražite AXON DRIVE Upute o sustavu proizvoda 6159990870.

⚠ **POZOR Rizik od strujnog udara**

- ► Iskopčajte iz napajanja i pričekajte 10 minuta prije početka servisnih operacija. Ako ne pričekate 10 minuta, može doći do strujnog udara zbog neispražnjenih kondenzatora.
- ► Prije vraćanja opreme u upotrebu, provjerite da njezine glavne postavke nisu promijenjene i rade li sigurnosni uređaji ispravno.
- ► Rabite samo originalne zamjenske dijelove.

- Održavanje treba obavljati samo kvalificirano osoblje.
- Ako je potrebno, očistite vanjske ploče sustava suhom krpom.
- Provjerite funkcionira li prekidač strujnog kruga ispravno.
- Provjerite je li softver ažuriran, ako nije, ažurirajte ga.

ⓘ Više pojedinosti potražite AXON DRIVE Upute o sustavu proizvoda 6159990870.

Nakon što je održavanje obavljeno, učinite sljedeće:

1. Provjerite jesu li svi dijelovi pravilno montirani
2. Provjerite je li kabel za napajanje pravilno postavljen
3. Provjerite je li kabel alata pravilno postavljen
4. Uključite napajanje za AXON DRIVE.

Električna sigurnost

- **Uzemljena oprema mora biti uključena u pravilno instaliranu i uzemljenu utičnicu u skladu s odgovarajućim propisima. Nikada ne uklanjajte iglicu za uzemljenje i ne mijenjajte utikač ni na koji način. Ne upotrebljavajte adaptere za utikač.** Provjerite s ovlaštenim električarom ako sumnjate da utičnica nije odgovarajuće uzemljena. Ako bi na opremi došlo do elektroničkog kvara ili prestanka rada, uzemljenje osigurava put niskog otpora da odvede elektricitet od korisnika. Primjenjivo samo na opremu razreda I (uzemljenu).
- Ako se ne pridržavate ovih radnih uputa, možete ugroziti sigurnost ove opreme.
- Upotrijebite samo kabel isporučen sa sustavom AXON DRIVE za spajanje na mrežno napajanje, a kabel isporučen s alatom za spajanje na sustav AXON DRIVE. Ne mijenjajte kabele i ne rabite ih u druge svrhe. Rabite samo originalne zamjenske dijelove.
- Ako se ne pridržavate ovih uputa, može doći do strujnog udara.
- Ne smije se upotrebljavati u eksplozivnoj atmosferi.
- **Izbjegavajte fizički kontakt s uzemljenim površinama kao što su npr. cijevi, radijatori, pećnice i hladnjaci.** Postoji povećani rizik od strujnog udara ako je vaše tijelo uzemljeno.
- **Ne izlažite opremu kiši ili vlazi.** Voda koja prodire u opremu povećava opasnost od strujnog udara. Ova se uputa ne odnosi na opremu klasificiranu kao vodootporna ili otporna na prskanje.
- Za minimalne električne smetnje postavite opremu daleko od mogućih izvora električne buke, npr. opreme za varenje sa svjetlosnim lukom itd.
- U slučaju potpunog prekida dovoda struje odspojite strujni kabel iz AXON DRIVE.
- Ne djelujte silom na strujni kabel. Ne upotrebljavajte strujni kabel za nošenje opreme ili povlačenje utikača iz utičnice. Držite strujni kabel daleko od topline, ulja, oštrih rubova ili pokretnih dijelova. Odmah zamijenite oštećene strujne kabele. Oštećeni strujni kabeli povećavaju rizik od strujnog udara.
- Kada istodobno radite s opremom za zavarivanje, izradak mora biti odvojeno uzemljen dok je zavarivanje u tijeku. Time se treba spriječiti da povratna struja prolazi kroz kabele za uzemljenje sustava, u slučaju da povratni vodovi za opremu za zavarivanje nisu ispravno postavljeni na izradak. Desoutter preporučuje da obavite uzemljivanje tako da područje vodiča bude veliko najmanje koliko i povratni vod za opremu za zavarivanje koja se upotrebljava.

ⓘ AXON DRIVE sustav je opremljen diferencijalnim prekidačem strujnog kruga za zaštitu operatera od strujnog udara.

Jednom mjesečno, pritisnite tipku GFI (1) kako biste provjerili radi li detekcija istjecanja struje pravilno. Uključite GFCI prekidač (2) za ponovno pokretanje sustava AXON DRIVE.

Znakovi i naljepnice

Proizvod ima znakove i naljepnice koje sadrže važne informacije o osobnoj sigurnosti i održavanju proizvoda. Znakovi i naljepnice uvijek moraju biti dobro čitljivi. Možete naručiti nove znakove i naljepnice u skladu s popisom zamjenskih dijelova.

s011050

Korisne informacije

Web stranica

Informacije o proizvodima, priboru, zamjenskim dijelovima i izdanjima možete pronaći na našoj internetskoj stranici Desoutter.

Posjetite web mjesto: www.desouttertools.com.

Informacije priručnicima za instalaciju

Detaljne upute za rad, ugradnju i nadogradnju su dostupne na web mjestu https://www.desouttertools.com/resource-centre.

Informacije o rezervnim dijelovima

Shematski prikazi i popisi rezervnih dijelova nalaze se u odjeljku Service Link (servis) na adresi www.desouttertools.com.

Zemlja podrijetla

France

Sigurnosno-tehnički listovi MSDS/SDS

Sigurnosno-tehnički listovi opisuju kemijske proizvode koje prodaje Desoutter.

Za više informacija o Desoutter posjetite web stranicu https://www.desouttertools.com/legal/sds.

Autorsko pravo

© Autorsko pravo 2024, Ets Georges Renault, 38 rue Bobby Sands, 44818 Saint Herblain, France

Sva su prava pridržana. Zabranjena je svaka neovlaštena uporaba ili kopiranje sadržaja ili njegovog dijela. To se posebno odnosi na zaštitne znakove, oznake modela, brojeve dijelova i crteže. Upotrebljavajte samo odobrene dijelove. Svako oštećenje ili svaki kvar izazvan uporabom neodobrenih dijelova nije obuhvaćen jamstvom ili odgovornošću za proizvod.

Tehnilised andmed

Vooluvarustus

II kategooria liigpingeseadmed

Sisendpinge (V)	100–120**(*)** / 220–240 (üks faas)
Sagedus (Hz)	50/60

⚠ **ETTEVAATUST**

(*) EB10 mootorid ei ühildu 110 V toitega. EB10 mootoritel tuleb pinge muundada 230 V peale.

ⓘ Toitepinge kõikumine ei tohi ületada +/–10% nimipingest

Energiatarve

Max energiatarve (kVA)	3,7
240 V / I max	16 A

Väljundpistikute andmed

Tüüp: vt *skeemi 2*.	**Pinge**	**Max vool**
USB-A (2)	5 V ⎓	500 mA
USB-C (1)	5 V ⎓	500 mA
M8 liitmik (5)	24 V ⎓	150 mA

Hoiu- ja kasutustingimused

Hoiukoha temperatuur	–20 kuni +70 °C (–4 kuni +158 °F)
Töötemperatuur	0 kuni 45 °C (32 kuni 113 °F)
Hoiukoha õhuniiskus	Suhteline õhuniiskus 0–95% (mittekondenseeruv)
Töökeskkonna õhuniiskus	Suhteline õhuniiskus 0–90% (mittekondenseeruv)
Kõrgus merepinnast kuni	2000 m (6562 jalga)
Kasutatav keskkonnas saasteastmega 2	

Vajalikud tarvikud

Toitejuhe (tuleb tellida eraldi)

Ala	**Pikkus M**	**Pikkus jalga**	**Tootekood**
Euroopa	2,5	8,20	6159170690
Suurbritannia	2,5	8,20	6159170700
Hiina	2,5	8,20	6159170610

Valikuline Fieldbus moodul

Fieldbus moodul (tuleb tellida eraldi)

Moodulid	**Tootekood**
Profibusi moodul	6159275950
ProfiNeti moodul (1 port)	6159275960
ProfiNeti moodul M40 (2 porti)	6159275970
ProfiNet IRT M40 moodul (2 porti)	6159275070
DeviceNeti moodul	6159275599
CC-Linki moodul	6159275598
EtherNet IP moodul M30	6159275940
Modbus TCP moodul	6159276150
EtherNet IP moodul M40	6159279380

Deklaratsioon

Raadiosageduslik segamine

See on A-klassi toode. Koduses keskkonnas võib antud toode põhjustada raadiosegamist.

WEEE

Elektri- ja elektroonikaseadmete jäätmeid (WEEE) puudutav teave:
Antud toode ja selle teave vastavad WEEE direktiivi/määruste (2012/19/EU) nõuetele ja seda tuleb käsitseda kooskõlas nimetatud direktiivi/määrustega.

Toode on märgistatud sümboliga:

Tooted, mis on märgistatud ristiga läbi kriipsutatud prügikasti sümboli ja selle all oleva üksiku musta joonega, sisaldavad detaile, mida tuleb käsitseda vastavalt WEEE direktiivile/määrustele. Terve toote või WEEE-osad võib saata käsitsemiseks kohalikku kliendikeskusesse.

Teave seoses REACH-määruse artikliga 33

Euroopa (EÜ) määrus nr 1907/2006, mis käsitleb kemikaalide registreerimist, hindamist, autoriseerimist ja piiramist (REACH), määratleb muuhulgas tarneahela kommunikatsiooniga seotud nõuded. Teabenõue kehtib ka toodetele, mis sisaldavad nn väga ohtlikke aineid („kandidaatainete loetelu“). 27. juunil 2018 lisati kandidaatainete loetellu plii (CAS nr 7439-92-1).

Ülaltoodust tulenevalt anname teile teda, et toote teatud elektrilised ja mehaanilised komponendid võivad sisaldada pliid. See on kooskõlas kehtivate ainete kasutamise piiramise õigusaktidega ja põhineb ohtlike ainete kasutamise piiramise direktiivi (RoHS-määrus, 2011/65/EÜ) õiguslikel eranditel. Plii ei leki ega muteeru tootest tavapärasel kasutamisel ning pliisisaldus kogu tootes on kohaldatavast piirväärtusest tunduvalt väiksem. Toote kasutusea lõppedes arvestage plii kõrvaldamisel kohalikke eeskirju.

Piirkondlikud nõuded

⚠ **HOIATUS**

Selle toote kasutamisel võite kokku puutuda kemikaalide, sh pliiga, mis põhjustab California osariigile teadolevatel andmetel vähki ja sünnidefekte või muud reproduktiivset kahju. Lisateabe saamiseks külastage veebilehte

https://www.p65warnings.ca.gov/

Ohutus

ÄRGE VISAKE ÄRA – ANDKE KASUTAJALE

⚠ **HOIATUS Tutvuge kõigi mootortööriista juurde kuuluvate hoiatuste, juhiste, illustratsioonide ja tehniliste andmetega.**

Allpool toodud juhiste eiramine võib tuua kaasa elektrilöögi, tulekahju ja/või tõsise kehavigastuse.

Hoidke kõik hoiatused ja juhised hilisemaks uuesti läbivaatamiseks alles.

⚠ **HOIATUS Kõikidest paigaldamist, kasutamist ja hooldamist käsitlevatest kohalikest kehtivatest ohutuseeskirjadest tuleb kogu aeg kinni pidada.**

Lubatud kasutamine

- Ainult professionaalseks kasutamiseks.
- Käesolevat toodet ega selle lisaseadmeid ei tohi muuta.
- Ärge kasutage kahjustatud toodet.
- Kui tootel asuvad nimikiiruse või ohuhoiatuse märgid muutuvad loetamatuks või tulevad küljest, asendage need kohe uutega.
- Toodet tohib paigaldada, kasutada ja hooldada ainult kvalifitseeritud isik ja ainult tööstuslikus keskkonnas.

Üldised ohutusjuhised

⚠ **HOIATUS Lugege läbi kõik hoiatused ja kõik juhised. Hoiatuste ja juhiste mittejärgimine võib tuua kaasa elektrilöögi, süttimise ja/või tõsise kehavigastuse.**

Hoidke kõik hoiatused ja juhised hilisemaks uuesti läbivaatamiseks alles.

Kehavigastuste ohu vähendamiseks peavad kõik, kes seda seadet kasutavad, paigaldavad, remondivad, hooldavad, vahetavad selle tarvikuid või töötavad selle läheduses, lugema enne vastava toimingu algust need juhised tähelepanelikult läbi ja veenduma, et on neist aru saanud.

Elektriseadmete kasutamisel tuleb süttimise, elektrilöögi ja kehavigastuse vältimiseks pidada alati kinni põhilistest, sh järgmistest ettevaatusabinõudest.

Meie eesmärk on valmistada seadmeid, mis aitavad teil töötada ohutult ja tõhusalt. Kõige olulisem ohutusvahend selle või mis tahes muu seadme juures olete TEIE ISE. Teie hoolikus ja kaalutletud tegutsemine on kõige parem kaitse kehavigastuste eest. Kõiki võimalikke ohte ei suuda me siin käsitleda, kuid toome esile mõned olulisemad.

⚠ **HOIATUS Elektrilöögi oht**

Seadet tohivad paigaldada, reguleerida ja kasutada ainult vastava kvalifikatsiooni ning väljaõppega operaatorid.

ⓘ Ohutuse kohta lisateabe saamiseks pidage nõu või tutvuge:
• seadmega kaasasolevate muude dokumentide ja teabega;
• oma tööandja, ühingu ja/või ametühinguga;
• lisateavet töötervishoiu ja ohutuse kohta saate veebisaitidelt:
• http://www.osha.gov (USA)
• https://osha.europa.eu/ (Euroopa)

Otstarbekohane kasutamine

See toode on nähtud ette Desoutteri tööriistade käitamiseks, seiramiseks ja juhtimiseks. Muud kasutusviisid on keelatud.

Kasutamiseks ainult siseruumis.

ELEKTROMAGNETILISE SOBIVUSE KASUTUS-PIIRANG: AINULT TÖÖSTUSLIKUKS KASUTAMISEKS.

Tootespetsiifilised juhised

Kirjeldus

Termin **AXON DRIVE** viitab kogu selles dokumendis **AXD mudelile** või mis tahes tulevasele variandile.

Vt *skeemi 2*.

Tähis	Kirjeldus
1 (*)	USB-C-pesa
2 (*)	USB-A-pesa
3 (*)	Etherneti pesad
4 (*)	Fieldbusi pesa
5 (*)	M8 liitmik
6	Tööriista liitmik
7	Pistikupesa
8	Kaitselüliti
9	Teavituse LED
10	Toite LED
11 (*)	Seadme AXON MODULE liides

(*) Šundi liitmik / tolmukork pole näidatud.

Kasutatud tähised

⎓	Alalisvool
⏚	Maandusklemm
⏚	Kaitsejuhi klemm
|	Sees (toide)
○	Väljas (toide)
⚠	Ettevaatust! Elektrilöögi oht
⚠	Ettevaatust! Kuum pind
⚠	Ettevaatust! Kõikidel juhtudel, kus see sümbol on märgitud, tuleb tutvuda dokumentatsiooniga, et selgitada välja võimalike OHTUDE olemus ja meetmed, mida tuleb nende vältimiseks ette võtta.

Paigaldus

Seadme AXON DRIVE paigaldamine

Vt *skeemi 3*.

⚠ **HOIATUS Ärge katke toodet kinni**

Toodet ei tohi paigutada kinnisesse kohta ega kinni katta.

⚠ **ETTEVAATUST Seadme kukkumise oht**

Hoidke seadet AXON DRIVE paigaldamise ajal kindlalt.

⚠ **HOIATUS AXON DRIVE tuleb paigaldada nii, et toitejuhtme saaks hädaolukorras vajadusel hõlpsalt eemaldada.**

ⓘ AXON DRIVE tuleb parima jõudluse tagamiseks paigaldada vertikaalasendis. See tagab parima õhuvoolu ja soojusülekande.

1. Paigutage AXON DRIVE nii, et GFI sinine katkesti ja testinupp oleks:
   - hõlpsasti vaadeldavad (sees/väljas);
   - hõlpsasti juurdepääsetavad (toite sisselülitamine ja testimine).
2. Paigaldage AXON DRIVE (3) poltidega (1) kinnitusraamile või seinale (2).

ⓘ
- Kasutage M6 kuuskantpolte koos lapikute seibidega.
- Pingutage poldid 9 Nm momendiga.

ⓘ Vt paigaldusprotseduuri ja sobivate tarvikute loendit süsteemi AXON DRIVE tootejuhistest **6159990870**.

TEADE Kui AXON DRIVE'i süsteem pole kasutusel, kontrollige, et kõik kaitsekatted ja tolmukorgid oleks oma kohal.

Vt *skeemi 14*.

Seadistamine

Vahelduvvoolutoite ühendamine

ⓘ Kasutage ainult toitejuhtmeid, mis on loetletud peatükis Nõutavad tarvikud.

Vt *skeemi 6*.

Pange toitejuhe (2) pistikupessa (1) ja vooluvõrgu pistikupessa.

Tööriistakaabli ühendamine

ⓘ Vaadake tööriista kasutusjuhendist, milline tööriistakaabel valida, ja kontrollige selle ühilduvust AXON DRIVE'iga.

Vt *skeemi 4*.

1. Eemaldage tööriistaliitmiku tolmukate.
2. Ühendage tööriistakaabel (2) tööriistaliitmiku (1) ja tööriistaga.

⚠ **HOIATUS Kinnitage pärast tööriistakaabli eemaldamist alati tööriistaliitmikule vastav tolmukork.**

Etherneti pordiga ühendamine

Vt *skeemi 5*.

ⓘ Kasutage Etherneti ühendamiseks ainult varjestatud kaablit.

1. Eemaldage Etherneti pesa tolmukate.

2. Ühendage Etherneti kaabel (2) kontrolleri ühe Etherneti pordi (1) ja välisseadmega (arvuti, CONNECT jne).

ⓘ Vt välisseadme õige häälestuse kohta dokumenti **6159990870**.

⚠ **HOIATUS Kinnitage pärast Etherneti kaabli eemaldamist Etherneti pesale alati vastav tolmukork.**

USB-A- ja USB-C-pordiga ühendamine

Vt *skeemi 8* ja *skeemi 9*.

ⓘ Kasutage USB ühendamiseks ainult varjestatud kaablit.

1. Eemaldage USB-pesa tolmukate.
2. Ühendage USB-kaabel (2) seadme AXON DRIVE ühe USB-pordi (1) ja välisseadmega (arvuti vms).

ⓘ Vt välisseadme õige häälestuse kohta dokumenti **6159990870**.

⚠ **HOIATUS Kinnitage pärast USB-kaabli eemaldamist USB-pesale alati vastav tolmukork.**

Seadme AXON MODULE ühendamine

Vt *skeemi 13*.

1. Seadke kaitselüliti asendisse OFF. Vt *skeemi 10*.
2. Oodake, kuni kõik LED-tuled on kustunud.
3. Kasutage tööriista, et vajutada ükshaaval vasakul asuvaid katteklambreid (1).

   ⓘ Selleks sobib kruvikeeraja või muu sarnane lapik tööriist.
4. Eemaldage liitmiku kork (5) süsteemist AXON DRIVE (2).
5. Hoidke seadet AXON MODULE (3) ja sisestage süsteemi AXON DRIVE (2).
6. Keerake nupp (4) lukustatud asendisse.

⚠ **HOIATUS Hoidke seadme AXON MODULE liitmiku korki (5) ja katet (1) kindlas kohas.**

Neid läheb vaja, kui eemaldate seadme AXON MODULE süsteemist AXON DRIVE

ⓘ Vt õige häälestuse juhiste kohta seadme AXON MODULE dokumenti.

Fieldbus mooduli ühendamine

Vt *skeemi 7*.

1. Seadke kaitselüliti asendisse OFF. Vt *skeemi 10*.
2. Oodake, kuni kõik LED-tuled on kustunud.
3. Eemaldage süsteemi AXON DRIVE kate.
4. Paigaldage Fieldbus moodul (2) liitmikku (1).

⚠ **HOIATUS Kui eemaldate Fieldbus mooduli AXON DRIVE'i küljest, kinnitage Fieldbus pordile alati vastav tolmukork.**

Kontrollige, kas Fieldbus kate on paigas.

⚠ **HOIATUS Kui Fieldbus moodul pole oma kohal (1), peab kate olema peal.**

M8 liitmikuga ühendamine

ⓘ Kui QuickStopi sisend on madal (LOW), siis on süsteemi AXON DRIVE toide blokeeritud ja mootor ei saa käitada mis tahes süsteemi püsivara käitusrežiimi. Kui QuickStopi sisend on kõrge (HIGH), siis on süsteemi AXON DRIVE toide lubatud ja süsteemi AXON DRIVE püsivara saab mootorit käitada.

QuickStopi signaali kasutamine käivitustsükli signaaliga samal ajal (milline poleks ka selle juhtimise viis) võimaldab häälestada toimetu lisasüsteemi, mis hoiab ära mootori ootamatu käivitumise ja tagab soovitud mootori seiskumise.

1. Eemaldage šundi liitmik süsteemist AXON DRIVE.
2. Ühendage väliskaabel (1) süsteemiga AXON DRIVE ja välisseadmega (2).

⚠ **HOIATUS Kui välisseadmega ühendamine pole vajalik, peab šundi liitmik jääma oma kohale**

ⓘ Vt välisseadme õige kaabelduse kohta dokumenti **6159990870**.

Kasutamine

Süsteemi AXON DRIVE sisselülitamine

Vt *skeemi 10*.

Seadke kaitselüliti asendisse ON (1).

ⓘ Süsteemi AXON DRIVE sisselülitamise ajal vilguvad teavituse LED-tuled (2). AXON DRIVE on tööks valmis, kui oleku-LED (3) põleb püsivalt ja kõik teavituse LED-tuled (2) on kustunud.

Süsteemi AXON DRIVE väljalülitamine

Vt *skeemi 10*.

Seadke kaitselüliti asendisse OFF (1).

ⓘ Kui elektrivarustus on täielikult katkenud, eemaldage toitejuhe (2) AXON DRIVE'i (1) küljest. Vt *skeemi 6*.

Seadme AXON MODULE eemaldamine

Vt *skeemi 13*.

1. Seadke kaitselüliti asendisse OFF. Vt *skeemi 10*.
2. Oodake, kuni kõik LED-tuled on kustunud.
3. Keerake nupp (4) lukustuse avamise asendisse.
4. Hoidke seadet AXON MODULE (3) ja eemaldage süsteemist AXON DRIVE (2).
5. Paigaldage kork (5) AXON DRIVE'i liidesele (2).
6. Paigaldage kate (1) AXON DRIVE'ile (2).

⚠ **HOIATUS Kui eemaldate AXON MODULE'i, kinnitage alati AXON MODULE'i liitmiku kork (5) ja kate (1) AXON DRIVE'ile.**

ⓘ Vt häälestuse kohta täpsemalt AXON DRIVE'i süsteemi tootejuhistest **6159990870**.

Hooldamine

Hooldusjuhised

Enne mis tahes hooldustöid tehke järgmist.

1. Lülitage AXON DRIVE'i süsteem välja
2. Eemaldage toitejuhe
3. Eemaldage tööriistakaabel

ⓘ Vt täpsemalt AXON DRIVE'i süsteemi tootejuhistest 6159990870.

⚠ **HOIATUS Elektrilöögi oht**

- ► Lahutage seade enne hooldustöödega alustamist vooluvõrgust ja oodake 10 minutit. Kui te ei oota 10 minutit, võib tühjenemata kondensaatoritest saada elektrilöögi.
- ► Enne kui võtate seadme uuesti kasutusele, kontrollige, ega põhisätteid pole muudetud ja kas ohutusseadised toimivad nõuetekohaselt.
- ► Kasutage ainult originaalvaruosi.

- Hooldustöid tohivad teostada ainult selleks kvalifitseeritud töötajad.
- Vajadusel puhastage süsteemi välispaneelid kuiva lapiga.
- Kontrollige, kas kaitselüliti toimib nõuetekohaselt.
- Kontrollige, kas tarkvara on värskendatud, ja värskendage vajadusel.

ⓘ Vt täpsemalt AXON DRIVE'i süsteemi tootejuhistest 6159990870.

Pärast hooldustöid tehke järgmist.

1. Kontrollige, kas kõik osad on õigesti paigaldatud
2. Kontrollige, kas toitejuhe on õigesti paigaldatud
3. Kontrollige, kas tööriistakaabel on õigesti paigaldatud
4. Lülitage AXON DRIVE sisse.

Elektriohutus

- **Maandatud seade peab olema ühendatud pistikupessa, mis on asjakohaste eeskirjade kohaselt õigesti paigaldatud ja maandatud. Mitte mingil juhul ärge eemaldage maanduskontakti ega muutke pistikut mingil moel. Ärge kasutage adapterpistikuid.** Kahtluste korral laske kvalifitseeritud elektrikul kontrollida, kas pistikupesa on korralikult maandatud. Kui seadmes tekib elektroonikarikkeid või seade läheb rikki, tagab maandus väikese takistusega tee, mis viib elektrilaengu kasutajast eemale. Puudutab ainult I klassi (maandatud) seadmeid.
- Nende kasutusjuhiste eiramine võib vähendada selle seadme ohutust.
- Kasutage vooluvõrku ühendamiseks ainult süsteemiga AXON DRIVE kaasas olevat juhet ning süsteemi AXON DRIVE ühendamiseks tööriistaga kaasas olevat juhet. Ärge muutke juhtmeid ega kasutage neid muudel eesmärkidel. Kasutage ainult originaalvaruosi.
- Nende juhiste eiramine võib tuua kaasa elektrilöögi.
- Ei tohi kasutada plahvatusohtlikus keskkonnas.
- **Vältige füüsilist kontakti maandatud pindadega, näiteks torude, radiaatorite, ahjude ja külmikutega.** Kui teie keha on maandatud, on elektrilöögioht suurem.
- **Ärge laske seadmel kokku puutuda vihma ega märgade tingimustega.** Seadmesse tungiv vesi suurendab elektrilöögi ohtu. Antud juhis ei kehti vee- või pritsmekindlana klassifitseeritud seadmetele.
- Väikseima elektrilise segamise tagamiseks asetage seade elektrilise müra allikatest (nt kaarkeevitusseadmed jms) võimalikult kaugele.
- Kui elektrivarustus on täielikult katkenud, eemaldage toitejuhe AXON DRIVE'i küljest.
- Ärge väärkohelge toitejuhet. Ärge kasutage toitejuhet seadmete kandmiseks ega pistiku pesast tõmbamiseks. Hoidke toitejuhet kuumuse, õli, teravate servade ja liikuvate osade eest. Kahjustatud toitejuhe tuleb kohe välja vahetada. Kahjustatud juhtmed suurendavad elektrilöögi ohtu.
- Samaaegselt keevitusseadmega töötades peab toorik olema keevitamise ajal eraldi maandatud. Selle eesmärgiks on hoida ära tagasivoolu liikumine läbi süsteemi maanduskaablite juhul, kui keevitusseadmete tagasivoolujuhtmed pole toorikule õigesti paigaldatud. Desoutteri soovitusel peab maanduse juhtivusala olema vähemalt kasutatava keevitusseadme tagasivoolukaabliga sama ulatusega.

ⓘ AXON DRIVE on varustatud diferentsiaalkaitsega, et kaitsta operaatorit elektrilöögi eest.

Kord kuus vajutage GFI nuppu (1), et kontrollida, kas lekkevoolutuvastus toimib nõuetekohaselt. Lülitage GFI katkesti (2) sisse, et AXON DRIVE'i süsteem taaskäivitada.

Märgid ja kleebised

Tootele on paigaldatud olulise isikliku ohutusteabega ja toote hooldusteabega märgid ja kleebised. Paigaldatud märgid ja kleebised peavad olema alati loetavad. Uute märkide ja kleebiste tellimiseks kasutage varuosade loendit.

s011050

Kasulik teave

Veebileht

Teavet meie toodete, tarvikute, varuosade ja avaldatud materjalide kohta leiate kaubamärgi Desoutter veebisaidilt.

Tutvuge lähemalt: www.desouttertools.com.

Teave paigaldamisjuhendite kohta

Üksikasjalikud kasutusjuhised, paigaldus- ja uuendusjuhendid on saadaval aadressil https://www.desouttertools.com/resource-centre.

Teave varuosade kohta

Joonised ja varuosade loendid on saadaval, klõpsates hooldus-lingil www.desouttertools.com.

Päritolumaa

France

Ohutuskaardid MSDS/SDS

Ohutuskaardid kirjeldavad kaubamärgi Desoutter müüdavaid kemikaale.

Lisateabe saamiseks külastage kaubamärgi Desoutter veebisaiti https://www.desouttertools.com/legal/sds.

Autoriõigus

© Autoriõigus 2024, Ets Georges Renault, 38 rue Bobby Sands, 44818 Saint Herblain, France

Kõik õigused kaitstud. Volitamata kasutamine või sisu või selle osa kopeerimine on keelatud. See puudutab konkreetselt just kaubamärke, mudelite nimetusi, detailide numbreid ja jooniseid. Kasutage ainult heakskiidetud osi. Kahjustusi ega häireid, mille põhjuseks on volitamata osade kasutamine, ei kata garantii ega tootevastutus.

Techniniai duomenys

Maitinimas

Viršįtampio įranga, II kategorija

Įvesties įtampa (V)	100-120**(*)**/ 220-240 (vienfazis)
Dažnis (Hz)	50/60

⚠ **ATSARGIAI**

(*) EB10 varikliai nesuderinami su 110 V maitinimo šaltiniu. EB10 varikliams konvertuokite įtampą į 230 V.

ⓘ Maitinimo svyravimai neturi viršyti +/- 10 % vardinės įtampos

Maitinimo sąnaudos

Maks. maitinimo sąnaudos (kVA)	3,7
240 V / I maks.	16 A

Išvesties jungčių charakteristikos

Tipas, žr. *2 schemą*	Įtampa	Maks. srovė
USB-A (2)	5 V ⎓	500 mA
USB-C (1)	5 V ⎓	500 mA
M8 jungtis (5)	24 V ⎓	150 mA

Laikymas ir naudojimo sąlygos

Laikymo temperatūra	Nuo -20 iki +70 °C (nuo -4 iki +158 °F)
Darbinė temperatūra	Nuo 0 iki 45 °C (nuo 32 iki 113 °F)
Laikymo drėgmė	nuo 0 iki 95 % RH (nesikondensuojanti drėgmė)
Darbinė drėgmė	nuo 0 iki 90 % RH (nesikondensuojanti drėgmė)
Aukštis iki	2000 m (6562 pėdų)
Naudojamas esant 2 laipsnio aplinkos užterštumui	

Reikiami priedai

Maitinimo kabelis (užsakomas atskirai)

Sritis	Ilgis M	Ilgis Pėdos	Dalies numeris
(Europa)	2,5	8,20	6159170690
JK	2,5	8,20	6159170700
Kinija	2,5	8,20	6159170610

Pasirenkamas Fieldbus modulis

Lauko magistralės modulis (užsakomas atskirai)

Moduliai	Dalies numeris
„Profibus“ modulis	6159275950
„ProfiNet“ modulis (1 prievadas)	6159275960
„ProfiNet“ modulis M40 (2 prievadai)	6159275970
„ProfiNet“ IRT M40 modulis (2 prievadai)	6159275070
„DeviceNet“ modulis	6159275599
„CC-Link“ modulis	6159275598
„EtherNet“ IP modulis M30	6159275940
„Modbus“ TCP modulis	6159276150
„EtherNet“ IP modulis M40	6159279380

Deklaracijos

Radijo trukdžiai

Tai – A klasės gaminys. Buitinėje aplinkoje šis gaminys gali sukelti radijo trukdžius.

EĮA

Informacija apie **elektrines ir elektronikos įrangos atliekas** (EĮA):
Šis gaminys ir informacija apie jį atitinka EĮA direktyvos (2012/19/EU) reikalavimus ir turi būti tvarkomas pagal šios direktyvos nuostatas.

Gaminys yra pažymėtas simboliu:

Gaminiuose, pažymėtuose perbrauktu šiukšliadėžės ženklu su ratukais ir viena juoda juosta apačioje, yra dalių, kurios turi būti tvarkomos laikantis EĮA atliekų direktyvos nuostatų. Visą gaminį arba EĮA dalis galima išsiųsti į „Klientų priežiūros centrą“ tvarkyti.

Informacija apie 33 Straipsnį dėl cheminių medžiagų registracijos,įvertinimo, autorizacijos ir apribojimų (REACH)

Europos Parlamento ir Tarybos reglamento (EB) Nr. 1907/2006 dėl cheminių medžiagų registracijos,įvertinimo, autorizacijos ir apribojimų(REACH) tarp kitų dalykų pateikia reikalavimus dėl bendravimo tiekimo grandinėje. Informacijos pateikimo reikalavimas taip pat yra taikomas ir produktams, kuriuose yra taip vadinamos labai didelį susirūpinimą keliančiomis medžiagos ("Kandidatų sąrašas"). 2018 birželio 27d. švino metalas (CAS nr 7439-92-1) buvo įtrauktas į Kandidatų sąrašą.

Pagal šį punktą, jūs turite būti informuojami apie tai, kad tam tikri produkte esantys elektros ir mechaniniai komponentai gali turėti švino metalo. Šią informaciją reikia pateikti laikantis šiuo metu galiojančios medžiagų apribojimo teisės akto, pagrįsto teisėtomis išimtimis, nurodytomis dėl tam tikrų pavojingų medžiagų naudojimo elektros ir elektroninėje įrangoje apribojimo (2011/65/EU) direktyvoje. Švino metalas neturi prasiskverbti arba mutuoti gaminyje, jį naudojant normaliomis aplinkybėmis, o jo koncentracija užbaigtame produkte yra daug žemesnė nei jam taikoma riba. Prašom laikytis vietos reikalavimų atsikratant švinu, esančiu gaminyje, pasibaigus gaminio naudojimo laikui.

Regioniniai reikalavimai

⚠ **ĮSPĖJIMAS**

Šis produktas gali sukelti jums pavojų dėl cheminių medžiagų poveikio, įskaitant šviną – Kalifornijos valstija žino, kad tai gali sukelti vėžį, apsigimimų ir kitą žalą reprodukcinei sistemai. Daugiau informacijos rasite

https://www.p65warnings.ca.gov/

Sauga

NEIŠMESTI – ATIDUOTI VARTOTOJUI

⚠ **ĮSPĖJIMAS Perskaitykite visus su šiuo elektriniu įrankiu pateikiamus įspėjimus, instrukcijas, iliustracijas ir specifikacijas.**

Jei bus nesilaikoma visų toliau pateiktų instrukcijų, gali kilti elektros smūgio, gaisro ir (arba) sunkaus sužeidimo pavojus.

Išsaugokite visus įspėjimus ir nurodymus, kad prireikus vėliau galėtumėte pasiskaityti.

⚠ **ĮSPĖJIMAS Visada būtina laikytis visų galiojančių vietinių sumontavimo, eksploatacijos ir techninės priežiūros saugos taisyklių.**

Naudojimo deklaracija

- Skirta tik profesionaliam naudojimui.
- Draudžiama atlikti bet kokius šio gaminio ir jo priedų pakeitimus.
- Nenaudokite šio gaminio, jei jis apgadintas.
- Jei nebeįžiūrimi arba atplyšo lipdukai su gaminio įspėjamaisiais ženklais, juos iškart pakeiskite.
- Gaminį gali diegti, naudoti ir techniškai prižiūrėti tik kvalifikuotas personalas pramoninio montažo aplinkoje.

Bendrosios saugos instrukcijos

⚠ **ĮSPĖJIMAS Perskaitykite visus saugos įspėjimus ir visus nurodymus. Jei nesilaikysite įspėjimų ir instrukcijų, gali įvykti elektros smūgis, gaisras ir (arba) galimi rimti sužalojimai.**

Išsaugokite visus įspėjimus ir nurodymus, kad prireikus vėliau galėtumėte pasiskaityti.

Kad sumažintumėte susižalojimo pavojų, kiekvienas naudojantis, montuojantis, taisantis, prižiūrintis, keičiantis priedus arba dirbantis šalia prietaiso asmuo turi perskaityti ir suprasti šias instrukcijas prieš atlikdamas kurią nors iš šių užduočių.

Kad būtų sumažinta gaisro, elektros smūgio ir sužalojimo rizika, naudojant elektros įrangą visada būtina laikytis pagrindinių atsargumo priemonių, įskaitant toliau išvardintas.

Mūsų tikslas – gaminti įrangą, kuri padėtų jums dirbti saugiai ir efektyviai. JŪS esate labiausiai atsakingas už šios ar bet kurios kitos įrangos saugų naudojimą. Nuo bet kokių traumų geriausiai apsaugo atsargumas ir sveikas protas. Čia negalime aptarti visų galimų pavojų, bet pabrėžiame keletą svarbiausių.

⚠ **ĮSPĖJIMAS Elektros smūgio pavojus**

Šią įrangą turėtų įdiegti, nustatyti ir naudoti tik kvalifikuoti ir apmokyti operatoriai .

ⓘ Papildomos saugos informacijos ieškokite:
- Kituose dokumentuose ir informacijoje, pateiktoje kartu su šia įranga.
- Pas savo darbdavį, profesinę sąjungą ir (arba) prekybos asociacijoje.
- Daugiau darbų saugos informacijos galite gauti šiuose tinklalapiuose:
- http://www.osha.gov (JAV)
- https://osha.europa.eu/ (Europa)

Numatytoji paskirtis

Šis gaminys yra skirtas stebėti ir valdyti „Desoutter“ įrankius. Naudojimas kitai paskirčiai draudžiamas.

Naudoti tik patalpoje.

ELEKTROMAGNETINIO SUDERINAMUMO (EMC) NAUDOJIMO APRIBOJIMAI: □TIK PRAMONINIAM NAUDOJIMUI.

Specialios gaminio instrukcijos

Aprašas

Visame dokumente, terminas **AXON DRIVE** reiškia **AXD modelį** ar bet kokį kitą ateities variantą.

Žr. *2 schemą*.

Gaminys	Aprašas
1 (*)	USB-C lizdas
2 (*)	USB-A lizdas
3 (*)	Eterneto lizdai
4 (*)	Lauko magistralės prievadas

Gaminys	Aprašas
5 (*)	M8 jungtis
6	Įrankio jungtis
7	Maitinimo lizdas
8	Grandinės pertraukiklis
9	Pranešimo šviesos diodas
10	Maitinimo šviesos diodas
11 (*)	AXON MODULE sąsaja

(*) gretvaržės jungtis / dulkių dangtelis nerodomas.

Naudojami simboliai

⎓	Past. sr.
⏚	Įžeminimo gnybtas
⏚	Apsauginio laidininko gnybtas
|	Įjungta (maitinimas)
○	Išjungta (maitinimas)
⚠	Dėmesio, elektros smūgio pavojus
⚠	Dėmesio, įkaitęs paviršius
⚠	Dėmesio, visais atvejais, kai matomas šis simbolis, būtina susipažinti su dokumentais, kad numatytumėte potencialių PAVOJŲ pobūdį ir žinotumėte veiksmus, kurių reikia imtis norint jų išvengti.

Įrengimas

AXON DRIVE montavimas

Žr. *3 schemą*.

⚠ **ĮSPĖJIMAS Neuždenkite gaminio**

Gaminys neturi būti uždarytas ar uždengtas.

⚠ **ATSARGIAI Įrangos nukritimo rizika**

Montavimo metu, tvirtai laikykite AXON DRIVE .

⚠ **ĮSPĖJIMAS AXON DRIVE turi būti sumontuotas taip, kad prireikus būtų galima lengvai atjungti maitinimo laidą.**

ⓘ Kad optimaliai veiktų, AXON DRIVE turėtų būti sumontuotas vertikaliai. Tai užtikrina geriausią oro srautą ir šilumos perdavimą.

1. Padėkite AXON DRIVE taip, kad GFI mėlynas pertraukiklis ir bandymo mygtukas galėtų būti:
   - vizualiai valdomi („ON“ / „OFF“ būsena).
   - lengvai pasiekiami (įjungti / išjungti ir išbandyti).
2. Sumontuokite AXON DRIVE (3) su varžtais (1) ant montavimo stovo arba sienos (2).

ⓘ
- Naudokite M6 šešiabriaunius varžtus kartu su plokščiomis poveržlėmis.
- Varžtus priveržkite 9 Nm sukimo momentu.

ⓘ Norėdami gauti išsamios informacijos apie montavimo procedūrą ir tinkamų priedų sąrašą žr. AXON DRIVE Sistemos gaminio instrukcijas **6159990870** .

DĖMESIO Įsitikinkite, kad visi apsauginiai dangteliai ir apsauginiai dangteliai nuo dulkių yra sumontuoti AXON DRIVE sistemoje, jei ji nenaudojama.

Žr. *14 schemą*.

Nustatymas

Prijungimas prie kint. sr. įvesties maitinimo šaltinio

ⓘ Naudokite tik vieną iš maitinimo laidų, nurodytų skyriuje Reikiami priedai.

Žr. *6 schemą*.

Įkiškite maitinimo kabelį (2) į maitinimo lizdą (1) ir į elektros tinklą.

Įrankio kabelio prijungimas

ⓘ Norėdami pasirinkti tinkamą įrankio kabelį ir patikrinti suderinamumą su AXON DRIVE, žr. įrankio naudotojo vadovą.

Žr. *4 schemą*.

1. Nuimkite įrankio jungties apsauginį dangtelį nuo dulkių.
2. Įrankio kabelį (2) prijunkite prie įrankio jungties (1) ir įrankio.

⚠ **ĮSPĖJIMAS Atjungę įrankio kabelį, visada ant įrankio jungties uždėkite įrankio jungties apsauginį dangtelį nuo dulkių.**

Prijungimas prie eterneto jungties

Žr. *5 schemą*.

ⓘ Eterneto prijungimui naudokite tik ekranuotą kabelį.

1. Nuimkite eterneto lizdo apsauginį dangtelį nuo dulkių.
2. Įkiškite eterneto kabelį (2) į vieną iš valdiklio eterneto prievadų (1) ir į išorinę įrangą (kompiuterį, CONNECT ir kt.).

ⓘ Žr. dokumentą **6159990870** , kad sužinotumėte teisingos sąrankos instrukcijas.

⚠ **ĮSPĖJIMAS Atjungę eterneto kabelį, visada uždėkite eterneto lizdo apsauginį dangtelį nuo dulkių ant eterneto lizdo.**

Prisijungimas prie USB A ir USB C jungties

Žr. *8 schemą* ir *9 schemą*.

ⓘ USB prijungimui naudokite tik ekranuotą kabelį.

1. Nuimkite USB lizdo apsauginį dangtelį nuo dulkių.
2. Įkiškite USB kabelį (2) į vieną iš AXON DRIVE USB prievadų (1) ir į išorinę įrangą (kompiuterį...).

ⓘ Žr. dokumentą **6159990870** , kad sužinotumėte teisingos išorinės įrangos sąrankos instrukcijas.

⚠ **ĮSPĖJIMAS Atjungę USB kabelį, visada uždėkite USB lizdo apsauginį dangtelį nuo dulkių ant USB lizdo.**

AXON MODULE prijungimas

Žr. *13 schemą*.

1. Įjunkite grandinės pertraukiklį į „OFF“ padėtį. Žr. *10 schemą*.
2. Palaukite, kol išsijungs visi šviesos diodai.
3. Įrankiu vieną po kito stumkite dangtelio (1) spaustukus, esančius kairėje pusėje.

   ⓘ Įrankis gali būti atsuktuvas arba panašus plokščias įrankis.
4. Nuimkite jungties dangtelį (5) nuo AXON DRIVE sistemos (2).
5. Laikykite AXON MODULE (3) ir įkiškite į AXON DRIVE sistemą (2).
6. Pasukite rankenėlę (4) į fiksavimo padėtį.

⚠ **ĮSPĖJIMAS Laikykite saugioje vietoje AXON MODULE jungties dangtelį (5) ir dangtelį (1).**

Jie bus būtini, norint pašalinti AXON MODULE nuo AXON DRIVE

ⓘ Norėdami gauti teisingos sąrankos instrukcijas, žr. AXON MODULE dokumentą.

Lauko magistralės modulio prijungimas

Žr. *7 schemą*.

1. Įjunkite grandinės pertraukiklį į „OFF“ padėtį. Žr. *10 schemą*.
2. Palaukite, kol išsijungs visi šviesos diodai.
3. Nuimkite dangtelį nuo AXON DRIVE.
4. Įstatykite Fieldbus modulį (2) į jungtį (1).

⚠ **ĮSPĖJIMAS Išėmę Fieldbus modulį iš AXON DRIVE, visada uždėkite Fieldbus prievado apsauginį dangtelį nuo dulkių ant Fieldbus prievado.**

Patikrinimas, ar Fieldbus dangtelis yra savo vietoje.

⚠ **ĮSPĖJIMAS Kai Fieldbus modulis nėra savo vietoje (1), dangtelis turi likti vietoje.**

Prijungimas prie M8 jungties

ⓘ Kai „QuickStop“ įvestis yra ŽEMA, AXON DRIVE maitinimo etapas yra išjungtas, variklis negali suktis bet kuriuo sistemos programinės įrangos veikimo režimu. Kai „QuickStop“ įvestis yra AUKŠTA, o AXON DRIVE maitinimo etapas yra įjungtas, variklį gali sukti AXON DRIVE sistemos programinė įranga.

„QuickStop“ signalo veikimas tuo pačiu metu kaip ir paleidimo ciklo signalas (nepriklausomai nuo jo valdymo būdo) leidžia sukurti perteklinę sistemą, neleidžiančią varikliui netikėtai užsivesti ir garantuojančią norimą variklio sustabdymą.

1. Nuimkite gretvaržės jungtį nuo AXON DRIVE sistemos.
2. Prijunkite išorinį kabelį (1) prie AXON DRIVE sistemos ir išorinio įrenginio (2).

⚠ **ĮSPĖJIMAS Kai nereikia prijungti prie išorinio įrenginio, gretvaržės jungtis turi likti vietoje**

ⓘ Žr. dokumentą **6159990870** , kad sužinotumėte teisingos išorinės įrangos instaliacijos instrukcijas.

Eksploatavimas

AXON DRIVE paleidimas

Žr. *10 schemą*.

Nustatykite grandinės pertraukiklį į „ON“ padėtį(1).

ⓘ Pranešimo šviesos diodai (2) mirksi AXON DRIVEpaleidimo metu. AXON DRIVE yra paruoštas veikti, kai būsenos šviesos diodas (3) nemirksi ir visi pranešimo šviesos diodai (2) yra išjungti.

AXON DRIVE išjungimas

Žr. *10 schemą*.

Nustatykite grandinės pertraukiklį į „OFF“ padėtį(1).

ⓘ Visiškai nutrūkus elektros tiekimui, ištraukite maitinimo kabelį (2) iš AXON DRIVE (1). Žr. *6 schemą*.

AXON MODULE atjungimas

Žr. *13 schemą*.

1. Įjunkite grandinės pertraukiklį į „OFF“ padėtį. Žr. *10 schemą*.
2. Palaukite, kol išsijungs visi šviesos diodai.
3. Pasukite rankenėlę (4) į atrakinimo padėtį.
4. Laikykite AXON MODULE (3) ir pašalinkite jį nuo AXON DRIVE (2).
5. Uždėkite dangtelį (5) ant AXON DRIVE sąsajos (2).
6. Uždėkite dangtelį (1) ant AXON DRIVE (2).

⚠ **ĮSPĖJIMAS Pašalinę AXON MODULE, visada uždėkite AXON MODULE jungties dangtelį (5) ir dangtelį (1) ant AXON DRIVE.**

ⓘ Norėdami daugiau sužinoti apie sąranką, žr. AXON DRIVE Sistemos gaminio instrukcijas **6159990870** .

Techninis aptarnavimas ir priežiūra

Techninės priežiūros instrukcijos

Prieš atlikdami bet kokius techninės priežiūros darbus, atlikite šiuos veiksmus.

1. Išjunkite AXON DRIVE sistemą
2. Atjunkite maitinimo kabelį
3. Atjunkite įrankio kabelį

ⓘ Norėdami sužinoti daugiau, žr. AXON DRIVE Sistemos gaminio instrukcijas 6159990870.

⚠ **ĮSPĖJIMAS Elektros smūgio pavojus**

- ► Prieš pradėdami techninės priežiūros darbus, atjunkite nuo maitinimo šaltinio ir palaukite 10 minučių. Jei nepalauksite 10 minučių, galite patirti elektros smūgį dėl neišsikrovusių kondensatorių.
- ► Prieš vėl pradėdami naudoti įrangą, patikrinkite, ar jos pagrindiniai nustatymai nebuvo pakeisti ir, ar tinkamai veikia saugos įtaisai.
- ► Naudokite tik originalias atsargines dalis.

- Techninės priežiūros darbus turėtų atlikti tik kvalifikuoti darbuotojai.
- Jei reikia, nuvalykite išorines sistemos plokštes sausa šluoste.
- Patikrinkite, ar grandinės pertraukiklis veikia tinkamai.
- Patikrinkite, ar programinė įranga yra atnaujinta, jei ne – atnaujinkite programinę įrangą.

ⓘ Norėdami sužinoti daugiau, žr. AXON DRIVE Sistemos gaminio instrukcijas 6159990870.

Po techninio aptarnavimo, atlikite šiuos veiksmus:

1. Patikrinkite, ar visos dalys yra tinkamai sumontuotos
2. Patikrinkite, ar maitinimo kabelis tinkamai sumontuotas
3. Patikrinkite, ar įrankio kabelis tinkamai sumontuotas
4. Įjunkite AXON DRIVE.

Elektros sauga

- **Įžemintą įrangą reikia prijungti prie elektros lizdo, kuris yra tinkamai įrengtas ir įžemintas pagal atitinkamas taisykles. Niekada nenuimkite įžeminimo kaiščio ir niekaip nekeiskite kištuko. Nenaudokite jokių adapterio kištukų.** Jei kyla abejonių dėl tinkamo elektros lizdo įžeminimo, pasirūpinkite, kad tai kvalifikuotas elektrikas patikrintų. Jei naudojant įrangą netinkamai veikia ar sugenda elektronika, įžeminimas užtikrina mažos varžos kelią, kuriuo elektros srovė nuvedama nuo naudotojo. Taikoma tik I klasės (įžemintai) įrangai.
- Nesilaikant šių naudojimo instrukcijų galima pakenkti šios įrangos saugai.
- Prijungimui prie elektros tinklo, naudokite tik su AXON DRIVE sistema pateiktą kabelį, o kabelį, pateiktą su įrankiu, naudokite tik prijungimui prie AXON DRIVE sistemos. Nemodifikuokite laidų ir nenaudokite jų kitiems tikslams. Naudokite tik originalias atsargines dalis.
- Jei nesilaikysite šių instrukcijų, galite patirti elektros smūgį.
- Negalima naudoti sprogiose atmosferose.
- **Stenkitės nesiliesti prie įžemintų paviršių, pavyzdžiui, vamzdžių, radiatorių, viryklių ir šaldytuvų.** Jei kūnas įžemintas, padidėja elektros smūgio pavojus.
- **Saugokite įrangą nuo lietaus ar drėgmės.** Į įrangą patekęs vanduo padidina elektros smūgio pavojų. Ši instrukcija netaikoma įrangai, kuri klasifikuojama kaip nepralaidi vandeniui arba atspari aptaškymui.
- Kad elektros trukdžiai būtų minimalūs, padėkite įrangą kuo toliau nuo elektros įrangos triukšmo šaltinių, pvz., lankinio suvirinimo įrangos ir pan.
- Visiškai nutrūkus elektros tiekimui, ištraukite maitinimo kabelį iš AXON DRIVE .
- Atsargiai elkitės su maitinimo kabeliu. Niekada neneškite įrangos už maitinimo kabelio ir netraukite kištuko iš lizdo laikydami už jo. Laikykite elektros laidą atokiai nuo karščio, alyvos, aštrių briaunų ar judančių dalių. Nedelsdami pakeiskite apgadintus laidus. Dėl apgadintų laidų padidėja elektros smūgio pavojus.
- Jei vienu metu dirbama su suvirinimo įranga, virinant ruošinys turi būti atskirai įžemintas. Tai būtina siekiant užkirsti kelią grįžtamajai srovei per sistemos įžeminimo kabelius, jei suvirinimo įrangos grįžtamosios linijos nebuvo tinkamai sumontuotos ant ruošinio. Desoutter rekomenduoja atlikti įžeminimą taip, kad laidininko sritis būtų mažiausiai tokio pat dydžio, kaip ir naudojamos suvirinimo įrangos grįžtamoji linija.

ⓘ Sistema AXON DRIVE turi diferencialinį grandinės pertraukiklį, kuris apsaugo operatorių nuo elektros smūgio.

Kartą per mėnesį paspauskite GFI mygtuką (1), kad patikrintumėte, ar tinkamai veikia nuotėkio srovės aptikimas. Įjunkite GFCI pertraukiklį (2), kad iš naujo paleistumėte AXON DRIVE sistemą.

Ženklai ir lipdukai

Ant gaminio yra ženklų ir lipdukų su svarbia informacija apie asmens saugą ir gaminio priežiūrą. Ženklai ir lipdukai turi būti visada lengvai įskaitomi. Naujų ženklų ir lipdukų galima užsisakyti naudojantis atsarginių dalių sąrašu.

s011050

Naudinga informacija

Tinklavietė

Informaciją apie mūsų Gaminius, Priedus, Atsargines dalis ir Paskelbtus klausimus rasite Desoutter puslapyje.

Apsilankykite: www.desouttertools.com.

Informacija apie diegimo vadovus

Išsamias darbo instrukcijas, įdiegimą ir atnaujinimo vadovus galite rasti tinklapyjehttps://www.desouttertools.com/resource-centre.

Informacija apie atsargines dalis

Išplėstinius vaizdus ir atsarginių detalių sąrašus galite rasti aptarnavimo tinklapyje www.desouttertools.com.

Kilmės šalis

France

Saugos duomenų lapai MSDL/SDL

Saugos duomenų lape apibūdinami cheminiai gaminiai, parduodami Desoutter.

Norėdami sužinoti daugiau apsilankykite Desoutter svetainėje https://www.desouttertools.com/legal/sds.

Autorių teisės

© Copyright 2024, Ets Georges Renault, 38 rue Bobby Sands, 44818 Saint Herblain, France

Visos teisės saugomos. Draudžiamas bet koks šio turinio ar jo dalies naudojimas arba kopijavimas neturint tam leidimo. Tai ypač taikoma prekių ženklams, modelių pavadinimams, dalių numeriams ir brėžiniams. Naudokite tik leistinas dalis. Jei gaminys veiks blogai arba suges dėl neleistinų dalių naudojimo, garantija nebus taikoma.

Tehniskie dati

Barošanas avots

Pārsprieguma iekārtu II kategorija

Ieejas spriegums (V)	100–120**(*)**/ 220–240 (Vienfāzes)
Frekvence (Hz)	50/60

⚠ **UZMANĪBU**

(*) EB10 motori nav saderīgi ar 110 V barošanas avotu. EB10 motoriem pārveidojiet spriegumu uz 230 V.

ⓘ Barošanas avota svārstības nedrīkst pārsniegt +/- 10% no nominālā sprieguma

Elektroenerģijas patēriņš

Maksimālais strāvas patēriņš (kVA)	3,7
240 V / I maks.	16 A

Izejas savienotāju raksturlielumi

Tipu skat. *2. shēmā*	Spriegums	Maks. strāva
USB-A (2)	5 V ⎓	500 mA
USB-C (1)	5 V ⎓	500 mA
M8 savienotājs (5)	24 V ⎓	150 mA

Uzglabāšanas un lietošanas nosacījumi

Uzglabāšanas temperatūra	No -20 līdz +70 °C (no -4 līdz +158 °F)
Darba temperatūra	No 0 līdz 45 °C (no 32 līdz 113 °F)
Mitruma apstākļi uzglabāšanas laikā	0–95% RM (kondensācija nenotiek)
Mitruma apstākļi darba laikā	0–90% RM (kondensācija nenotiek)
Augstums v.j.l. līdz	2000 m (6562 pēdas)
Lietojams 2. pakāpes piesārņojuma vidē	

Nepieciešamie piederumi

Strāvas kabelis (jāpasūta atsevišķi)

Platība	Garums M	Garums pēdas	Daļas numurs
Eiropa	2,5	8,20	6159170690
Apvienotā Karaliste	2,5	8,20	6159170700
Ķīna	2,5	8,20	6159170610

Fieldbus modulis (papildiespēja)

Fieldbus modulis (jāpasūta atsevišķi)

Moduļi	Daļas numurs
Profibus modulis	6159275950
ProfiNet modulis (1 ports)	6159275960
ProfiNet modulis M40 (2 porti)	6159275970
ProfiNet IRT M40 modulis (2 porti)	6159275070
DeviceNet modulis	6159275599
CC-Link modulis	6159275598
EtherNet IP modulis M30	6159275940
Modbus TCP modulis	6159276150
EtherNet IP modulis M40	6159279380

Deklarācijas

Radio traucējumi

Šis ir A klases produkts. Mājsaimniecības vidē šis produkts var izraisīt radio traucējumus.

EEIA

Informācija attiecībā uz **elektrisko un elektronisko iekārtu atkritumiem** (EEIA):
Šis produkts un tā informācija atbilst EEIA Direktīvas/noteikumu prasībām (2012/19/EU), un ar to jārīkojas saskaņā ar šo Direktīvu/noteikumiem.

Produkts ir marķēts ar šādu simbolu:

Produkti, kas marķēti ar pārsvītrotas atkritumu tvertnes simbolu un vienu melnu līniju apakšā norāda, ka ar šī produkta detaļām jāapietas saskaņā ar EEIA Direktīvu/noteikumiem. Viss produkts vai tā EEIA detaļas var tikt nosūtītas jūsu "Klientu apkalpošanas centram", kas to apstrādās.

Informācija par REACH 33. pantu

Eiropas Regula (ES) Nr. 1907/2006, kas attiecas uz ķīmisko vielu reģistrēšanu, vērtēšanu, licencēšanu un ierobežošanu (REACH) cita starpā nosaka arī prasības, kas saistītas ar komunikāciju piegādes ķēdē. Prasība sniegt informāciju attiecas

arī uz produktiem, kas satur tā sauktās īpaši bīstamās vielas („kandidātu saraksts"). 2018. gada 27. jūnijā kandidātu sarakstam tika pievienots svina metāls (CAS Nr. 7439-92-1).

Saskaņā ar iepriekš minēto, ar šo informējam jūs, ka noteiktas elektriskās un mehāniskās produkta sastāvdaļas var saturēt svina metālu. Tas ir saskaņā ar spēkā esošajiem tiesību aktiem par vielu ierobežošanu, un to pamatā ir RoHS direktīvā (2011/65/ES) paredzētie likumīgie atbrīvojumi. Parastā lietošanas laikā no ražojuma neizplūst vai nemutējas svina metāls, un svina metāla koncentrācija visā produktā ir ievērojami zemāka par piemērojamo robežvērtību. Lūdzu, ņemiet vērā vietējās prasības attiecībā uz svina iznīcināšanu produkta kalpošanas laika beigās.

Reģionālās prasības

⚠ **BRĪDINĀJUMS**

Šis produkts var jūs pakļaut svina apdraudējumam, kurš Kalifornijas štatā ir zināms kā vēža un iedzimtu defektu izraisītājs, kā arī citu reproduktīvo funkciju kaitējumu avots. Lai saņemtu plašāku informāciju, apmeklējiet

https://www.p65warnings.ca.gov/

Drošība

NEIZMETIET — NODODIET LIETOTĀJAM

⚠ **BRĪDINĀJUMS Izlasiet visus drošības brīdinājumus, norādījumus, ilustrācijas un specifikācijas, kas saņemtas kopā ar šo elektroinstrumentu.**

Neievērojot visus tālāk sniegtos norādījumus, varat izraisīt elektrisko triecienu, ugunsgrēku un/vai smagas traumas.

Saglabājiet visus brīdinājumus un norādījumus turpmākai uzziņai.

⚠ **BRĪDINĀJUMS Pastāvīgi jāievēro visi vietējie drošības noteikumi, kas attiecas uz uzstādīšanu, ekspluatāciju un apkopi.**

Produkta pielietojums

- Tikai profesionālai lietošanai.
- Šo produktu un tā palīgaprīkojumu aizliegts jebkādā veidā pārveidot.
- Neizmantojiet šo produktu, ja tas ir bojāts.
- Ja produkta dati vai bīstamības brīdinājuma zīmes uz produkta vairs nav salasāmas vai atlīmējas, nekavējoties nomainiet tās.
- Šo produktu drīkst uzstādīt, lietot un apkalpot tikai kvalificēta persona rūpnieciskā montāžas vidē.

Vispārīgas drošības instrukcijas

⚠ **BRĪDINĀJUMS Izlasiet visus drošības brīdinājumus un instrukcijas. Neievērojot brīdinājumus un norādījumus, var izraisīt elektrotriecienu, ugunsgrēku un/vai smagas traumas.**

Saglabājiet visus brīdinājumus un norādījumus turpmākai uzziņai.

Lai samazinātu ievainojuma risku, visiem, kas lieto, uzstāda, labo, apkopj, maina piederumus, vai strādā šī instrumenta tuvumā, pirms šo darbu sākšanas jāizlasa un jāizprot šie norādījumi.

Lietojot elektrisko aprīkojumu, obligāti jāievēro pamata drošības norādes, tostarp zemāk norādītās, lai samazinātu ugunsgrēka, elektriskā trieciena un personīgu traumu risku.

Mūsu mērķis ir ražot aprīkojumu, kas palīdz jums droši un efektīvi strādāt. Svarīgākais drošības elements šim vai jebkuram citam aprīkojumam esat JŪS PATS. Jūsu uzmanība un spriestspēja vislabāk spēs aizsargāt jūs no traumām. Šeit nav iespējams aprakstīt visus iespējamos riskus, tomēr esam mēģinājuši izcelt vissvarīgākos.

⚠ **BRĪDINĀJUMS Elektriskā trieciena risks**

Šo aprīkojumu drīkst uzstādīt, pielāgot vai lietot tikai kvalificēti un apmācīti lietotāji.

ⓘ Papildu drošības informāciju skatiet:
- Citus dokumentus un informāciju, kas pievienoti šim aprīkojumam.
- Pie sava darba devēja, arodbiedrības un/vai profesionālās asociācijas.
- Vairāk informācijas par arodveselību un drošību var iegūt šādās tīmekļa vietnēs:
- http://www.osha.gov (ASV)
- https://osha.europa.eu/ (Eiropa)

Paredzētais pielietojums

Šis izstrādājums ir paredzēts Desoutter instrumentu darbināšanai, kontrolei un vadībai. Citi lietošanas veidi nav atļauti.

Tikai lietošanai telpās.

ELEKTROMAGNĒTISKĀS SADERĪBAS PIELIETOJUMA IEROBEŽOJUMS: PAREDZĒTS TIKAI RŪPNIECISKAI LIETOŠANAI.

Produktam specifiskas instrukcijas

Apraksts

Visā šajā dokumentā termins **AXON DRIVE** apzīmē **AXD modeli** vai jebkādu citu nākotnē iespējamu variantu.

Skat. *2. shēmu*.

Vienums	Apraksts
1 (*)	USB-C ports
2 (*)	USB-A ports
3 (*)	Ethernet porti
4 (*)	Fieldbus ports
5 (*)	M8 savienotājs
6	Instrumenta savienotājs
7	Elektrotīkla kontaktligzda
8	Automātiskais slēdzis
9	Ziņošanas LED
10	Barošanas LED
11 (*)	AXON MODULE saskarne

(*) šunta savienotājs / putekļu vāciņš attēlā nav redzams.

Izmantotie apzīmējumi

⎓	Līdzstrāva
⏚	Zemētājspaile
⏚	Aizsargvada spaile
|	Iesl. (strāvas padeve)
○	Izsl. (strāvas padeve)
⚠	Uzmanību! Elektriskā trieciena iespējamība
⚠	Uzmanību! Karsta virsma
⚠	Uzmanību! Visos gadījumos, kad ir norādīts šis simbols, jāiepazīstas ar dokumentāciju, lai noskaidrotu iespējamos RISKU veidus un darbības, kas jāveic, lai no tiem izvairītos.

Uzstādīšana

AXON DRIVE uzstādīšana

Skat. *3. shēmu*

⚠ **BRĪDINĀJUMS Nenosedziet produktu**

Produktu nedrīkst ievietot šaurā telpā vai pārklāt.

⚠ **UZMANĪBU Aprīkojuma nokrišanas risks**

Uzstādīšanas laikā stingri satveriet AXON DRIVE.

⚠ **BRĪDINĀJUMS AXON DRIVE ir jāuzstāda tā, lai nepieciešamības vai ārkārtas gadījumā varētu viegli atvienot elektrības vadu.**

ⓘ Lai nodrošinātu optimālu sniegumu, AXON DRIVE ir jāuzstāda vertikāli. Tādējādi tiek nodrošināta optimāla gaisa plūsma un siltuma pārnese.

1. Novietojiet AXON DRIVE tā, lai zilo noplūdes strāvas automātslēdzi (GFI) un pārbaudes pogu varētu:
   - Vizuāli kontrolēt (būtu redzams ieslēgšanas/izslēgšanas statuss).
   - Viegli aizsniegt (ieslēgt/izslēgt un pārbaudīt).
2. Uzstādiet AXON DRIVE (3) ar skrūvēm (1) uz montāžas statīva vai pie sienas (2).

ⓘ
- Izmantojiet M6 sešstūra galviņas skrūves un plakanas starplikas.
- Pievelciet skrūves ar 9 Nm griezes momentu.

ⓘ Sīkāka informācija par uzstādīšanas procedūru un piemērotu piederumu saraksts ir atrodams AXON DRIVE sistēmas produkta instrukcijās **6159990870**.

IEVĒROJIET Pārliecinieties, ka visi AXON DRIVE sistēmas aizsargājošie pārsegi un putekļu vāciņi ir uzstādīti, kamēr sistēma netiek lietota.

Skat. *14. shēmu*.

Uzstādīšana

Savienošana ar maiņstrāvas barošanas avotu

ⓘ Izmantojiet tikai vienu no strāvas vadiem, kas norādīti nodaļā Nepieciešamie piederumi.

Skat. *6. shēmu*.

Iespraudiet strāvas vadu (2) elektrotīkla kontaktligzdā (1), lai savienotu ar tīklu.

Instrumenta kabeļa pievienošana

ⓘ Skatiet instrumenta lietošanas pamācību, lai atlasītu piemērotu instrumenta kabeli un pārbaudītu tā saderību ar AXON DRIVE.

Skat. *4. shēmu*.

1. Noņemiet instrumenta savienotāja putekļu vāciņu.
2. Savienojiet instrumenta kabeli (2) ar instrumenta savienotāju (1) un instrumentu.

⚠ **BRĪDINĀJUMS Pēc instrumenta kabeļa atvienošanas neaizmirstiet uzstādīt instrumenta savienotāja putekļu vāciņu uz instrumenta savienotāja.**

Pievienošana Ethernet portam

Skat. *5. shēmu*.

ⓘ Ethernet pieslēgumam izmantojiet tikai ekranētu kabeli.

1. Noņemiet Ethernet porta putekļu vāciņu.
2. Iespraudiet Ethernet kabeli (2) vienā no kontrollera Ethernet portiem (1) un savienojiet ar ārējo aprīkojumu (datoru, CONNECT utt.).

ⓘ Instrukcijas pareizai ārējā aprīkojuma konfigurēšanai ir atrodamas dokumentā **6159990870**.

⚠ **BRĪDINĀJUMS Pēc Ethernet kabeļa atvienošanas neaizmirstiet uzlikt atpakaļ Ethernet porta putekļu vāciņu.**

Savienošana ar USB A un USB C portu

Skatiet *8. shēmu* un *9. shēmu*.

ⓘ USB pieslēgumam izmantojiet tikai ekranētu kabeli.

1. Noņemiet USB porta putekļu vāciņu.
2. Iespraudiet USB kabeli (2) vienā no AXON DRIVE USB portiem (1) un savienojiet ar ārējo aprīkojumu (datoru utt.).

ⓘ Instrukcijas pareizai ārējā aprīkojuma konfigurēšanai ir atrodamas dokumentā **6159990870**.

⚠ **BRĪDINĀJUMS Pēc USB kabeļa atvienošanas neaizmirstiet uzlikt atpakaļ USB porta putekļu vāciņu.**

AXON MODULE savienošana

Skat. *13. shēmu*.

1. Pārslēdziet automātisko slēdzi izslēgtā pozīcijā. Skat. *10. shēmu*.
2. Pagaidiet, līdz visi LED izdziest.

3. Izmantojiet piemērotu rīku, lai vienu pēc otras pastumtu pārsega (1) skavas, kas atrodas kreisajā pusē.

   ⓘ To var izdarīt ar skrūvgriezi vai līdzīgu plakanu darbarīku.
4. Noņemiet savienotāja vāciņu (5) no AXON DRIVE sistēmas (2).
5. Turiet AXON MODULE (3) un ievietojiet to AXON DRIVE sistēmā (2).
6. Pagrieziet pogu (4), lai nofiksētu pareizo pozīciju.

⚠ **BRĪDINĀJUMS Noglabājiet AXON MODULE savienotāja vāciņu (5) un pārsegu (1) drošā vietā.**

Šīs detaļas būs nepieciešamas, kad AXON MODULE tiks demontēts no AXON DRIVE

ⓘ Instrukcijas pareizai konfigurācijai ir atrodamas AXON MODULE dokumentā.

Fieldbus moduļa savienošana

Skat. *7. shēmu*.

1. Pārslēdziet automātisko slēdzi izslēgtā pozīcijā. Skat. *10. shēmu*.
2. Pagaidiet, līdz visi LED izdziest.
3. Noņemiet pārsegu no AXON DRIVE.
4. Savienojiet Fieldbus moduli (2) ar savienotāju (1).

⚠ **BRĪDINĀJUMS Pēc Fieldbus moduļa atvienošanas no AXON DRIVE neaizmirstiet uzlikt Fieldbus porta putekļu vāciņu uz Fieldbus porta.**

Pārbaude, vai Fieldbus pārsegs atrodas pareizajā vietā.

⚠ **BRĪDINĀJUMS Ja Fieldbus modulis neatrodas savā pozīcijā (1), pārsegam ir jābūt uzstādītam.**

M8 savienotāja savienošana

ⓘ Ja QuickStop ievade ir ZEMA, AXON DRIVE jaudas fāze ir atspējota un motors nevar rotēt, neatkarīgi no sistēmas aparātprogrammatūras darba režīma. Ja QuickStop ievade ir AUGSTA, AXON DRIVE jaudas fāze ir aktivizēta, un AXON DRIVE sistēmas aparātprogrammatūra var rotēt motoru.

Ja QuickStop signāls tiek lietots vienlaicīgi ar starta cikla signālu (neatkarīgi no darbināšanas veida), tad ir iespējams konfigurēt redundantu (dublētu) sistēmu, novēršot motora negaidītu iedarbošanos un garantējot vēlamo motora apstāšanos.

1. Noņemiet šunta savienotāju no AXON DRIVE sistēmas.
2. Iespraudiet ārējo kabeli (1) AXON DRIVE sistēmā un ārējā ierīcē (2).

⚠ **BRĪDINĀJUMS Ja nav nepieciešams savienojums ar ārēju ierīci, šunta savienotājam jāpaliek savā vietā**

ⓘ Instrukcijas pareizai ārējā aprīkojuma vadojuma izveidošanai ir atrodamas dokumentā **6159990870**.

Darbība

AXON DRIVE ieslēgšana

Skat. *10. shēmu*.

Pārslēdziet automātisko slēdzi ieslēgtā pozīcijā (1).

ⓘ AXON DRIVE ieslēgšanas laikā ziņošanas LED (2) mirgo. AXON DRIVE ir gatavs darbam, kad statusa LED (3) nemirgo un visi ziņošanas LED (2) ir izslēgti.

AXON DRIVE izslēgšana

Skat. *10. shēmu*.

Pārslēdziet automātisko slēdzi izslēgtā pozīcijā (1).

ⓘ Ja nepieciešama pilnīga atslēgšana no elektrības padeves, atvienojiet strāvas kabeli (2) no AXON DRIVE (1). Skat. *6. shēmu*.

AXON MODULE atvienošana

Skat. *13. shēmu*.

1. Pārslēdziet automātisko slēdzi izslēgtā pozīcijā. Skat. *10. shēmu*.
2. Pagaidiet, līdz visi LED izdziest.
3. Pagrieziet pogu (4), lai atbloķētu pozīciju.
4. Satveriet AXON MODULE (3) un atvienojiet to no AXON DRIVE (2).
5. Uzlieciet vāciņu (5) AXON DRIVE saskarnei (2).
6. Uzstādiet AXON DRIVE (2) pārsegu (1).

⚠ **BRĪDINĀJUMS Pēc AXON MODULE atvienošanas neaizmirstiet uzlikt AXON MODULE savienotāja vāciņu (5) un pārsegu (1) uz AXON DRIVE.**

ⓘ Sīkāku informāciju par konfigurēšanu skatiet AXON DRIVE sistēmas produkta instrukcijās **6159990870**.

Apkope un uzturēšana

Apkopes norādījumi

Pirms jebkādu apkopes darbu veikšanas izpildiet šos soļus:

1. Izslēdziet AXON DRIVE sistēmu
2. Atvienojiet strāvas kabeli
3. Atvienojiet instrumenta kabeli

ⓘ Sīkāku informāciju skatiet AXON DRIVE sistēmas produkta instrukcijās 6159990870.

⚠ **BRĪDINĀJUMS Elektriskā trieciena risks**

- ► Atslēdziet no strāvas padeves un pagaidiet 10 minūtes, pirms uzsākt apkopi. Pretējā gadījumā (sākot darbu ātrāk nekā pēc 10 minūtēm) neizlādētie kondensatori var izraisīt elektrisko triecienu.
- ► Pirms aprīkojuma nodošanas atpakaļ ekspluatācijā pārbaudiet, vai tā galvenie iestatījumi nav mainīti un vai drošības ierīces darbojas pareizi.
- ► Izmantojiet tikai oriģinālās rezerves daļas.

- Apkope jāveic tikai kvalificētam personālam.
- Ja nepieciešams, notīriet sistēmas ārējos paneļus, izmantojot sausu drānu.

- Pārliecinieties, ka automātiskais slēdzis pareizi darbojas.
- Pārliecinieties, ka ir uzstādīta jaunākā programmatūra – pretējā gadījumā veiciet programmatūras atjaunināšanu.

ⓘ Sīkāku informāciju skatiet AXON DRIVE sistēmas produkta instrukcijās 6159990870.

Pēc apkopes darbu pabeigšanas izpildiet šādus soļus:

1. Pārliecinieties, ka visas detaļas ir pareizi uzstādītas
2. Pārliecinieties, ka ir pareizi uzstādīts strāvas kabelis
3. Pārliecinieties, ka ir pareizi uzstādīts instrumenta kabelis
4. Ieslēdziet AXON DRIVE.

Elektrodrošība

- **Zemētai iekārtai jābūt pieslēgtai kontaktligzdai, kas ir pareizi uzstādīta un sazemēta saskaņā ar atbilstošajiem noteikumiem. Nekādā gadījumā nedemontējiet zemējuma kontaktu un nemodificējiet kontaktspraudni. Neizmantojiet adapteru kontaktspraudņus.** Sazinieties ar kvalificētu elektriķi, ja šaubāties, vai kontaktligzda ir atbilstoši zemēta. Ja aprīkojumam notiek elektroniska kļūme vai bojājums, zemējums nodrošina zemu pretestības ceļu, pa kuru elektrība tiek novadīta prom no lietotāja. Piemērojams tikai I (zemēts) klases aprīkojumam.
- Neievērojot šos lietošanas norādījumus, šī aprīkojuma drošība var būt apdraudēta.
- Izmantojiet tikai kopā ar AXON DRIVE sistēmu piegādāto vadu, lai pieslēgtos elektrotīklam, un tikai kopā ar instrumentu piegādāto vadu, lai pieslēgtos AXON DRIVE sistēmai. Nemodificējiet vadus un neizmantojiet tos citiem mērķiem. Izmantojiet tikai oriģinālās rezerves daļas.
- Šo instrukciju neievērošana var izraisīt elektrotriecienu.
- Nedrīkst lietot sprādzienbīstamā atmosfērā.
- **Izvairieties no fiziska kontakta ar iezemētām virsmām, piemēram, caurulēm, radiatoriem, krāsnīm vai ledusskapjiem.** Pastāv lielāks elektrotrieciena risks, ja ķermenis ir iezemēts.
- **Nepakļaujiet aprīkojumu lietus vai mitru laikapstākļu ietekmei.** Ūdens iekļūšana aprīkojumā palielinās elektrošoka risku. Šī instrukcija neattiecas uz aprīkojumu, kas klasificēts kā ūdensizturīgs vai noturīgs pret šļakatām.
- Lai mazinātu elektriskos traucējumus, novietojiet iekārtu pēc iespējas tālāk no elektrisko trokšņu avotiem, piemēram, lokmetināšanas iekārtām utt.
- Ja nepieciešama pilnīga atslēgšana no elektrības padeves, atvienojiet strāvas kabeli no AXON DRIVE.
- Ar strāvas kabeli jārīkojas uzmanīgi. Nekad neizmantojiet strāvas kabeli, lai pārnēsātu aprīkojumu, un neraujiet aiz kabeļa, lai izrautu kontaktspraudni no ligzdas. Neturiet barošanas vadu karstuma, eļļas, asu malu vai kustošu daļu tuvumā. Nekavējoties nomainiet bojātos barošanas vadus. Bojātie vadi palielina elektrošoka risku.
- Ja vienlaicīgi strādājat ar metināšanas aparātu, metināšanas laikā apstrādātajam materiālam jābūt iezemētam atsevišķi. Tas nepieciešams, lai neļautu sproststrāvai plūst pa sistēmas zemējuma vadiem, ja metināšanas aparāta plūsmas līnijas nav pareizi piestiprinātas pie apstrādājamā materiāla. Desoutter iesaka zemējumu veidot ar vismaz tik lielu vadošo laukumu, kāds ir izmantojamā metināšanas aparāta sproststrāvas līnijai.

ⓘ AXON DRIVE sistēma ir aprīkota ar diferenciālo automātisko slēdzi, kas aizsargā operatoru no elektrošoka riska.

Vienu reizi mēnesī nospiediet GFI pogu (1) un pārliecinieties, ka noplūdes strāvas detektēšanas sistēma pareizi darbojas. Ieslēdziet GFI automātslēdzi (2), lai restartētu AXON DRIVE sistēmu.

Zīmes un uzlīmes

Produktam ir zīmes un uzlīmes, kas satur svarīgu informāciju par personisko drošību un produkta apkopi. Zīmēm un uzlīmēm vienmēr jābūt viegli salasāmām. Jaunas zīmes un uzlīmes var pasūtīt, izmantojot rezerves daļu sarakstu.

s011050

Noderīga informācija

Vietne

Informāciju par mūsu produktiem, piederumiem, rezerves daļām un publicētajiem materiāliem var atrast Desoutter tīmekļa vietnē.

Lūdzu, apmeklējiet: www.desouttertools.com.

Informācija par instalācijas rokasgrāmatām

Detalizētas ekspluatācijas instrukcijas, instalācijas un atjauninināšanas rokasgrāmatas ir pieejamas vietnē https://www.desouttertools.com/resource-centre.

Informācija par rezerves daļām

Izvērstie skati un rezerves daļu saraksti ir pieejami vietnes www.desouttertools.com sadaļā „Service Link”.

Izcelsmes valsts

France

Drošības datu lapas MSDS/SDS

Drošības datu lapās aprakstīti Desoutter pārdotie ķīmiskie produkti.

Lai iegūtu plašāku informāciju, lūdzu, apmeklējiet Desoutter tīmekļa vietni https://www.desouttertools.com/legal/sds.

Autortiesības

© Autortiesības 2024, Ets Georges Renault, 38 rue Bobby Sands, 44818 Saint Herblain, France

Visas tiesības paturētas. Satura vai tā daļas neatļauta izmantošana vai kopēšana ir aizliegta. It sevišķi tas attiecas uz preču zīmēm, modeļu nosaukumiem, daļu numuriem un rasēju-

miem. Izmantojiet tikai atļautas daļas. Garantija vai ražotāja atbildība par produktu neattiecas uz kaitējumiem vai darbības traucējumiem, ko izraisījusi neatļautu daļu lietošana.

技术数据

电源

II 类过电压设备

输入电压 (V)	100-120**(*)**/ 220-240（单相）
频率 (Hz)	50/60

⚠ 小心

(*) EB10 电机不兼容 110V 电源。对于 EB10 电机，将电压转换为 230V。

ⓘ 电源波动不得超过标称电压的 +/-10%

功耗

最大功耗 (kVA)	3.7
240 V / I max	16 A

输出连接器公差项目

类型参见示意图 2	电压	最大电流
USB-A (2)	5 V ⎓	500 mA
USB-C (1)	5 V ⎓	500 mA
M8 连接器 (5)	24 V ⎓	150 mA

储藏和使用条件

储藏温度	-20 至 +70 °C（-4 至 +158 °F）
操作温度	0 至 45 °C（32 至 113 °F）
储藏湿度	0-95 % RH（非冷凝）
工作湿度	0-90 % RH（非冷凝）
海拔	2000 米（6562 英尺）以内
可用于 2 级污染环境	

所需的配件

电缆（单独订购）

区域	长度 M	长度 英尺	零件号
欧洲	2.5	8.20	6159170690
英国	2.5	8.20	6159170700
中国	2.5	8.20	6159170610

选配的Fieldbus Module

Fieldbus Module（单独订购）

模块	零件号
Profibus 模块	6159275950
ProfiNet 模块（1 个端口）	6159275960
ProfiNet 模块 M40（2 个端口）	6159275970
ProfiNet IRT M40 模块（2 个端口）	6159275070
DeviceNet 模块	6159275599
CC-Link 模块	6159275598
EtherNet IP 模块 M30	6159275940
Modbus TCP 模块	6159276150
EtherNet IP 模块 M40	6159279380

声明

无线电干扰

此为 A 类产品。在家庭环境中，本产品可能造成无线电干扰。

WEEE

涉及**电子电气设备废弃物** (WEEE) 的信息：
本产品及其信息符合 WEEE 指令/法规（2012/19/EU）的相关要求且应按此指令/法规操作处理。

本产品标有以下符号：

标有划线带轮垃圾桶符号、下面有单根黑条的产品表示包含必须按照 WEEE 指令/法规进行处理的部件。可以将整个产品或 WEEE 部件送往“客户服务中心”进行处理。

有关 REACH 第 33 条的信息

欧洲法规 (EU) No. 1907/2006 化学品的注册、评估、授权和限制 (REACH) 定义了与供应链中通信相关的要求。信息要求也适用于含有所谓高度关注物质（“候选列表”）的产品。2018 年 6 月 27 日，铅金属（CAS 编号 7439-92-1） 被纳入候选列表。

根据上述要求，特此通知您产品中的某些电气和机械部件可能含有铅金属。这符合现行的物质限制法规，并基于 RoHS 指令 (2011/65/EU) 中的合法豁免。在正常使用过程中，铅金属不会从产品中泄漏或突变，并且整个产品中的铅金属浓度远低于适用的阈值限制。请考虑当地对产品寿命终止时铅处置的要求。

区域性要求

⚠ 警告

该产品可能会使您暴露于化学物质（包括铅），加利福尼亚州已明确铅可导致癌症和先天缺陷或其他生殖危害。更多信息请访问

https://www.p65warnings.ca.gov/

安全

切勿丢弃 – 请交给使用者

⚠ **警告 阅读随本电动工具提供的所有安全警告、说明、图解和规定。**

不遵守下列全部说明可能导致电击、火灾和/或严重的伤害。

保存所有警告和说明书以备查阅。

⚠ **警告 安装、操作以及维护过程中必须始终遵守当地的安全法规。**

使用声明

- 仅供专业使用。
- 此产品及其附件不得以任何形式进行改造。
- 如果此产品已损坏，则不得使用。
- 如果产品上的产品数据或危险警示牌不再清晰可读或已脱落，请立即更换。
- 该产品必须只能由具有相关资质的人员在工业环境中安装、操作和维护。

一般安全说明

⚠ **警告 阅读所有安全警告和所有说明。不遵守警告和说明可能会导致电击、火灾和/或严重伤害。**

保存所有警告和说明书以备查阅。

为降低受伤风险，在执行任何此类任务之前，每个人在此工具上使用、安装、修理、维护、更换附件或在此工具附近工作时，必须阅读并理解这些说明。

使用电气设备时，应始终遵循以下基本安全预防措施，以降低火灾、触电和人身伤害的风险。

我们的目标是生产可帮助您安全高效工作的设备。这个或任何设备最重要的安全装置是您。您的小心和良好的判断是对伤害的最好保护。本文无法涵盖所有可能的危害，但我们已经努力强调一些重要的危害。

⚠ **警告 电击危险**

只有经过培训的合格操作员才能安装、调节或使用本设备。

ⓘ 有关其他安全信息请查询：
- 本设备随附的其他文件和信息。
- 您的雇主、工会和/或贸易协会。
- 可从以下网站获取更多职业健康和安全信息：
- http://www.osha.gov（美国）
- https://osha.europa.eu/（欧洲）

预期用途

本产品主要用于 Desoutter 系列工具的驱动、监测和控制。不得用于其他用途。

仅供室内使用。

EMC 使用限制：仅适合于工业应用场合。

产品特定说明

说明

在整个文件中，术语 **AXON DRIVE** 指的是 **AXD** 型号或未来任何其他变体。

参见*示意图 2*。

项目	描述
1 (*)	USB-C 接口
2 (*)	USB-A 套筒
3 (*)	以太网接口
4 (*)	现场总线端口
5 (*)	M8 连接器
6	工具连接器
7	电源插座
8	断路器
9	报告 LED
10	电源 LED
11 (*)	AXON MODULE 接口

(*) 分流器连接器/防尘帽未显示。

使用的符号

⎓	直流电
⏚	接地端子
⏚	保护导体端子
|	开（电源）
○	关（电源）
⚠	小心触电
⚠	小心，表面高温
⚠	小心，在所有带有此符号的情况下，都必须查阅文档，以查明潜在危险的性质以及为避免这些危险必须采取的任何措施。

安装

安装 AXON DRIVE

参见*示意图 3*

⚠ **警告 请勿覆盖本产品**

本产品不得安装在受限空间内或者被覆盖。

⚠ **小心 设备坠落风险**

在安装过程中，请牢牢握住 AXON DRIVE。

⚠ **警告 AXON DRIVE 的安装方式必须便于在必要时紧急断开电源线。**

ⓘ AXON DRIVE 应垂直安装，以获得最佳性能。这样做可实现最佳通风和换热。

1. AXON DRIVE 的放置应使 GFI 蓝色断路器和测试按钮可以：
   - 可视控制（开/关状态）。
   - 易于访问（电源开/关和测试）。
2. 用螺栓 (1) 将 AXON DRIVE (3) 安装在安装架或墙 (2) 上。

ⓘ
- 使用 M6 内六角螺栓和平垫圈。
- 用 9 Nm 扭矩拧紧螺栓。

ⓘ 参见 AXON DRIVE 系统产品说明 **6159990870** 详细了解安装步骤及合适附件的清单。

注意 不使用时，请确保在 AXON DRIVE 系统上安装了所有保护盖和防尘帽。

参见*示意图 14*。

配置

连接到交流输入电源

ⓘ 只能使用“所需附件”章节中给出的电源线之一。

参见*示意图 6*。

将电源线 (2) 插入电源插座 (1) 和电源。

连接工具电缆

ⓘ 请参阅工具用户手册选择合适的工具电缆并验证与 AXON DRIVE 的兼容性。

参见*方案 4*。

1. 取下工具连接器防尘帽。
2. 将工具电缆 (2) 插入工具连接器 (1) 和工具。

⚠ **警告 Fieldbus拔下工具电缆后，务必在工具连接器上安装工具连接器防尘帽。**

连接到以太网端口

参见*方案 5*。

ⓘ 以太网连接只能使用屏蔽电缆。

1. 取下以太网插座防尘帽。
2. 将以太网电缆 (2) 插入控制器的一个以太网端口 (1) 和外部设备（计算机、CONNECT 等）。

ⓘ 请参见文件 **6159990870**，获取正确设置外部设备的说明。

⚠ **警告 拔下以太网电缆后，务必将以太网接口防尘帽装回以太网接口上。**

连接 USB A 和 USB C 端口

请参见*示意图 8* 和*示意图 9*。

ⓘ USB 连接只能使用屏蔽电缆。

1. 取下USB 接口防尘帽。
2. 将 USB 电缆 (2) 插入 AXON DRIVE 的其中一个 USB 端口 (1) 和外部设备（计算机.....）。

ⓘ 请参见文件 **6159990870**，获取正确设置外部设备的说明。

⚠ **警告 拔下 USB 电缆后，务必将 USB 接口防尘帽装回 USB 接口上。**

连接 AXON MODULE

参见*方案 13*。

1. 将断路器置于 OFF 位置。参见*方案 10*。
2. 等待直至所有 LED 熄灭。
3. 用工具将左侧盖子 (1) 的卡扣逐个推开。

   ⓘ 工具可以是螺丝刀或类似扁平工具。
4. 将连接器帽 (5) 从 AXON DRIVE 系统 (2) 上取下。
5. 握住 AXON MODULE (3)，将其插入 AXON DRIVE 系统 (2)。
6. 将旋钮 (4) 旋至锁定位置。

⚠ **警告 妥善保管 AXON MODULE 连接器帽 (5) 和盖子 (1)。**

从 AXON DRIVE 上拆下 AXON MODULE 时需要用到它们。

ⓘ 请参阅 AXON MODULE 文件，获取正确设置的说明。

连接Fieldbus Module

参见*方案 7*。

1. 将断路器置于 OFF 位置。参见*方案 10*。
2. 等待直至所有 LED 熄灭。
3. 取下 AXON DRIVE 上的盖子。
4. 将现Fieldbus module(2) 安装到连接器 (1) 中。

⚠ **警告 从 AXON DRIVE 上取下模块后，请务必将 Fieldbus端口防尘帽装在Fieldbus端口上。**

检查现Fieldbus盖是否就位。

⚠ **警告 当Fieldbus模块没有安装在其位置 (1) 时，盖子必须保持在位。**

连接到 M8 连接器

ⓘ 当 QuickStop 输入为低电平时，AXON DRIVE 功率级被禁用，无论系统固件运行模式如何，电机都无法旋转。当 QuickStop 输入为高电平时，AXON DRIVE 功率级被启用，AXON DRIVE 系统固件可控制电机旋转。

在启动循环信号（无论以何种方式驱动）的同时操作快停信号，可以建立一个冗余系统，防止电机意外启动，并保证电机按预期停止。

1. 从 AXON DRIVE 系统中拆下分流器连接器。
2. 将外部电缆 (1) 插入 AXON DRIVE 系统和外部设备 (2)。

⚠ **警告 不需要连接外部设备时，分流器连接器必须保持在位**

ⓘ 请参见文件 **6159990870**，获取与外部设备正确接线的说明。

操作

打开 AXON DRIVE 的电源

参见*方案 10*。

将断路器置于 ON 位置 (1)。

ⓘ 在接通 AXON DRIVE 的电源期间，报告 LED (2) 闪烁。一旦状态 LED (3) 保持不动且所有报告 LED (2) 熄灭，AXON DRIVE 即可运行。

关闭 AXON DRIVE 的电源

参见*方案 10*。

将断路器置于 OFF 位置 (1)。

ⓘ 在完全切断供电的情况下，从 AXON DRIVE (1) 上拔下电源电缆 (2)。参见*示意图 6*。

拆下 AXON MODULE

参见*方案 13*。

1. 将断路器置于 OFF 位置。参见*方案 10*。
2. 等待直至所有 LED 熄灭。
3. 将旋钮 (4) 旋至解锁位置。
4. 握住 AXON MODULE (3)，将它从 AXON DRIVE (2) 上取下来。
5. 将帽 (5) 安装到 AXON DRIVE 接口 (2) 上。
6. 将盖 (1) 安装到 AXON DRIVE (2) 上。

⚠ **警告 拆下 AXON MODULE 后，请务必将 AXON MODULE 连接器帽 (5) 和盖子 (1) 装到 AXON DRIVE 上。**

ⓘ 有关安装的更多详情，请参阅 AXON DRIVE 系统产品说明 **6159990870**。

维护和保养

维护说明

在执行任何维护任务之前，请执行以下操作：

1. 关闭 AXON DRIVE 系统
2. 断开电源电缆
3. 断开工具电缆

ⓘ 更多详情，请参阅 AXON DRIVE 系统产品说明 6159990870。

⚠ **警告 电击危险**

- ► 开始维修操作前，应切断电源并等待十分钟。等待不足十分钟可能导致因电容器未完全放电而造成电击。
- ► 将设备重新投入使用之前，请检查其主要设置是否进行过修改，以及安全设备是否能正常工作。
- ► 仅使用原装替换零件。

- 仅由具有相应资质的人员进行维护。
- 如有必要，使用干布来清洁系统的外部面板。
- 检查断路器是否正常工作。
- 检查软件是否是最新的，如果不是，请更新软件。

ⓘ 更多详情，请参阅 AXON DRIVE 系统产品说明 6159990870。

维护完成后，请执行以下操作：

1. 检查所有部件是否正确安装
2. 检查电源电缆是否正确安装
3. 检查工具电缆是否正确安装
4. 打开 AXON DRIVE 的电源。

电气安全

- **接地设备必须将插座插入插槽内，且已按照相关规定妥善安装插槽并进行接地处理。请勿移除接地棒或作任何改动。请勿使用转接插头。**若有任何疑问，请咨询具备相关资质的电气技师以确定插座是否正确接地。设备出现电子故障或中断时，地面会形成一个低阻力通道引导电流远离用户。仅适用于 I 类（接地）设备。
- 不遵守操作说明可能影响本设备的安全性。
- 仅使用 AXON DRIVE 系统随附的电线连接电源，使用工具随附的电线连接 AXON DRIVE 系统。请勿改动电源线或将其用作其他用途。仅使用原装替换零件。
- 违反这些说明可能导致触电。
- 不得在具有爆炸性危险的环境中使用。
- **避免与接地表面（例如管道、散热器、炉灶和冰箱）发生身体接触。**身体接地时，触电风险会增加。
- **请勿将设备曝露于雨中或潮湿的环境下。**设备进水将增加电击风险。此说明不适用于防水或防溅型设备。
- 要使电子干扰降至最低，须将设备尽可能远离电弧焊等各种电气噪声源。
- 在完全断电的情况下，从 AXON DRIVE 上拔下电源电缆。
- 请勿滥用电源电缆。切勿抓住电源电缆提拉设备或抓住电源电缆从插座上拔下插头。电源线应远离热源、油料、锐边或移动部件。立即更换受损电源线。受损电源线会增加触电风险。
- 当工件与焊接设备同时工作时，必须在焊接进行时单独接地。当焊接设备的回流线没有正确安装在工件上时，这样做可以防止回流电流通过系统接地电缆。Desoutter 建议进行接地的导体面积至少与所使用焊接设备的返回线一样大。

ⓘ AXON DRIVE 系统配有差动断路器，以保护操作员免受电击。

每月按一次 GFI 按钮 (1)，检查泄漏电流检测是否正常。打开 GFI 中断器 (2) 以重启 AXON DRIVE 系统。

标志和贴纸

产品配备的标贴含有个人使用安全和产品维护方面的重要信息。标贴应始终易于阅读。可以使用备件列表订购新标贴。

s011050

有用的信息

网站

有关我们的产品、配件、备件和已发布事项的信息，请访问 Desoutter 网站。

请访问：www.desouttertools.com.

安装手册信息

有关详细的操作说明、安装和升级手册，请访问：https://www.desouttertools.com/resource-centre。

备件信息

若要在 Service Link 中查看分解图和备件列表，请访问： www.desouttertools.com.

原产地

France

安全数据表 MSDS/SDS

安全数据表描述了 Desoutter 销售的化学产品。

有关更多信息，请访问 Desoutter 网站 https://www.desouttertools.com/legal/sds。

版权所有

© 版权所有 2024, Ets Georges Renault, 38 rue Bobby Sands, 44818 Saint Herblain, France

保留所有权限。禁止对此内容或其部分内容进行任何未经授权的使用或复制。本规定专门适用于商标、型号名称、部件编号和图纸。请仅使用经授权的部件。保修或产品责任不包括任何由于使用未经授权的部件而造成的损坏或故障。

技術データ

電源

過電圧カテゴリーII機器

入力電圧 (V)	100-120**(*)**/ 220-240 (単相)
周波数 (Hz)	50/60

⚠ 注意

(*) EB10 モーターは 110V 電源に対応していません。EB10 モーターの場合は、電圧を 230V に変換してください。

ⓘ 電源電圧変動は、公称電圧の+/-10%を超えないこと

消費電力

最大消費電力 (kVA)	3.7
240 V / I 最大	16 A

出力コネクタの特性

タイプについてはスキーマ **2** を参照してください。	電圧	最大電流
USB-A (2)	5 V ⎓	500 mA
USB-C (1)	5 V ⎓	500 mA
M8 コネクタ (5)	24 V ⎓	150 mA

保管と使用条件

保管温度	-20 ～ +70 ℃(-4 ～ +158 ℉)
作動温度	0 ～ 45 ℃(32 ～ 113 ℉)
保管湿度	0-95 % RH (結露しないこと)
動作湿度	0-90 % RH (結露しないこと)
最高高度	2000 m (6562 ft)
汚染度2の環境で使用可能	

必要なアクセサリ

電源ケーブル (別売品)

エリア	長さ **M**	長さ **ft**	部品番号
ヨーロッパ	2.5	8.20	6159170690
イギリス	2.5	8.20	6159170700
中国	2.5	8.20	6159170610

オプションのFieldbusモジュール

Fieldbusモジュール (別売品)

モジュール	部品番号
PROFIBUS モジュール	6159275950
ProfiNet モジュール (1 ポート)	6159275960
ProfiNet モジュール M40 (2 ポート)	6159275970
ProfiNet IRT M40 モジュール (2 ポート)	6159275070
DeviceNet モジュール	6159275599
CC-Link モジュール	6159275598
イーサネット IP モジュール M30	6159275940
Modbus TCP モジュール	6159276150
イーサネット IP モジュール M40	6159279380

宣言

電波干渉

これはクラスA製品です。家庭環境において、本製品は、電波干渉を引き起こす可能性があります。

WEEE

電気・電子機器廃棄物（WEEE）に関する情報：
本製品およびその情報は、WEEE 指令/規制（2012/19/EU）の要件を満たしており、この指令/規制を遵守して取り扱う必要があります。

本製品には、以下の記号のマークが表示されています。

ゴミ箱に×（バツ）が付いたマークとそのの下に一本の太い棒がある製品には、WEEE指令/規制に準拠して取り扱う必要のある部品が含まれています。製品全体、またはWEEE部品は、取り扱いのために「お客様センター」に送ることができます。

REACH第33条に関する情報

化学物質の登録、評価、認可および制限に関する欧州（EU）規制第1907/2006号（REACH）は、とりわけサプライチェーンにおけるコミュニケーションに関する要件を定義しています。情報要件は、いわゆる「高懸念物質（SVHC）」（「候補リスト」）を含む製品にも適用されます。2018年6月27日に、鉛金属（CAS番号7439-92-1）が候補リストに追加されました。

本書は、製品の特定の電気的および機械的部品が鉛金属を含む可能性があることを、上記に従ってお知らせすることを目的としています。これは現行の化学物質規制法に準拠しており、RoHS指令（2011/65/EU）の合法的免除に基づいています。通常の使用中に鉛金属が製品から漏れたり、変化することはありません。また、製品全体の中の鉛金属の濃度は、該当する限界値をはるかに下回ります。製品の寿命終了時における鉛の処理に関する地域の要件をご考慮ください。

地域の要件

⚠ 警告

本製品によって、カリフォルニア州において癌や出生異常、その他生殖能への悪影響を引き起こすことが知られている鉛などの化学物質に晒されることがあります。詳細情報についてはhttps://www.p65warnings.ca.gov/をご覧ください。

https://www.p65warnings.ca.gov/

安全

捨てないでください - ユーザに渡してください

⚠ **警告 このパワーツールに付属するすべての安全警告、指示、図、仕様をお読みください。**

以下に列記したすべての指示に従わない場合、感電、火災および/あるいは重傷に至る危険性があります。

今後の参考のために、すべての警告と注意事項を保管しておいてください。

⚠ **警告 設置、運転、およびメンテナンスに関連する、地域で制定された安全基準は常に順守されなければなりません。**

使用に関するステートメント

- 業務用専用です。
- 本製品とその付属品は絶対に改造しないでください。
- 損傷している場合は本製品を使用しないでください。
- 本製品のツールデータ、危険性の警告サインの読み取りができなくなったり、外れている場合、即座に交換してください。
- 本製品は、工業的環境において有資格の担当者のみが設置、操作、修理するようにしてください。

一般的な安全に関する注意事項

⚠ **警告 すべての安全警告とすべての注意事項をお読みください。警告や注意事項に従わないと、感電、火災や重大なケガの原因になることがあります。**

今後の参考のために、すべての警告と注意事項を保管しておいてください。

ケガの危険性を減らすために、本ツールの使用、取り付け、修理、保守、アクセサリ交換を行う人、あるいは近くで作業する人は、すべて、作業を実施する前に本注意事項を読み理解しなければなりません。

電気機器の使用にあたっては、火災、感電、ケガの危険性を低下させるために、以下に示すような基本的な安全に関する注意事項を必ず守ってください。

安全で効率の良い作業に役立つ機器を提供することがアトラスコプコの目標です。どのような機器でも、最も重要な安全装置は「お客様」ご自身です。注意力と的確な判断力こそが、けがに対する最良の防御となります。発生し得るあらゆる危険性をここで網羅することはできませんが、そのうち重要なものをいくつか取り上げました。

⚠ **警告 感電の危険**

有資格でトレーニングを受けたオペレーターに限って、本機器の設置、調節、使用ができます。

ⓘ 安全に関する追加情報については、以下を照会してください:
- 本機器に同梱のその他の文書および情報。
- お客様の雇用主、組合、事業者団体。
- 詳細な労働安全衛生情報については、次の Web サイトを参照してください：
- http://www.osha.gov (米国)
- https://osha.europa.eu/ (欧州)

使用目的

本製品は、Desoutter シリーズのツールを駆動、監視、制御する目的で使用されます。その他の用途での使用は許可されていません。

屋内使用のみ。

EMC 使用制限：工業利用のみ。

製品の詳細説明書

説明

本文書全体にわたり記載されている**AXON DRIVE** は、**AXD** モデル、またはその他の将来のバリアントを指します 。

スキーマ *2* を参照してください。

項目	説明
1 (*)	USB-C ソケット

項目	説明
2 (*)	USB-A ソケット
3 (*)	イーサネット ソケット
4 (*)	フィールドバスポート
5 (*)	M8コネクタ
6	ツールコネクタ
7	電源ソケット
8	回路遮断器
9	レポート LED
10	電源 LED
11 (*)	AXON モジュール インターフェイス

(*) シャントコネクタ/ダストキャップは表示されていません。

使用記号

⎓	直流
⏚	アース (接地) 端子
⏚	保護導体端子
|	オン (電源)
○	オフ (電源)
⚡	注意、感電の可能性があります
♨	注意、高温面
⚠	注意、この記号が付いているすべてのケースでは、潜在的な「危険源」の性質と危険源を回避するために取る必要のある措置を見つけるために、文書を参照する必要があります。

取り付け

AXON DRIVE の取り付け

スキーマ 3 を参照してください

⚠ **警告 製品を覆わないでください**

製品を閉じ込めたり、覆ったりしないでください。

⚠ **注意 機器落下のリスク**

取り付け中は AXON DRIVE をしっかりと持ってください。

⚠ **警告 AXON DRIVE は、緊急時に、必要に応じて電源コードを簡単に取り外せるように設置する必要があります。**

ⓘ 最適なパフォーマンスを得るには、AXON DRIVE を垂直に取り付ける必要があります。これにより、最適な空気の流れと熱伝達が可能になります。

1. AXON DRIVE にある青い漏電遮断器 (GFI) とテストボタンが次のようになるように配置します:
   - 視覚的に制御できる (オン/オフステータス)。
   - 簡単にアクセスできる (電源のオン/オフとテスト)。
2. ボルト (1) を使用して AXON DRIVE (3) をマウントラックまたは壁 (2) に取り付けます。

ⓘ
- 平座金と一緒に M6 六角穴付きボルトを使用してください。
- 9 Nm のトルクをかけてボルトを締めます。

ⓘ 取り付け手順と適切なアクセサリのリストの詳細については、AXON DRIVE システム製品説明書 **6159990870** を参照してください。

注記 使用しない際は、すべての保護カバーとダストキャップが AXON DRIVE システムに取り付けられていることを確認してください。

スキーマ 14 を参照してください。

セットアップ

AC (交流) 入力電源への接続

ⓘ 必要なアクセサリの章に記載されている電源コードの 1 つのみを使用してください。

スキーマ 6 を参照してください。

電源コード (2) を電源ソケット (1) と主電源に差し込みます。

ツールケーブルを接続する

ⓘ ツールのユーザーマニュアルを参照して適切なツールケーブルを選択し、AXON DRIVE との互換性を確認してください。

スキーマ 4 を参照してください。

1. ツールコネクタのダストキャップを取り外します。
2. ツールケーブル (2) をツールコネクタ (1) とツールに差し込みます。

⚠ **警告 ツールケーブルを取り外した後は、必ずツールコネクタにダストキャップを取り付けてください。**

イーサネットポートへの接続

スキーマ 5 を参照してください。

ⓘ イーサネット接続にはシールドケーブルのみを使用してください。

1. イーサネットソケットのダストキャップを取り外します。
2. イーサネットケーブル (2) をコントローラーのイーサネットポート (1) の1つと外部機器 (コンピューター、CONNECT など) に差し込みます。

ⓘ 外部機器の正しいセットアップ方法については、文書 **6159990870** を参照してください。

⚠ **警告 イーサネットケーブルを取り外した後は、必ずイーサネットソケットにイーサネットソケット ダストキャップを付け直しください。**

USB A ポートと USB C ポートへの接続

スキーマ 8 と*スキーマ 9* を参照してください。

ⓘ USB 接続にはシールドケーブルのみを使用してください。

1. USB ソケットのダストキャップを取り外します。
2. USB ケーブル (2) を、AXON DRIVE の USB ポート (1) のいずれか、および外部機器 (コンピューターなど) に差し込みます。

ⓘ 外部機器の正しいセットアップ方法については、文書 **6159990870** を参照してください。

⚠ **警告 USB ケーブルを取り外した後は、必ず USB ソケットに USB ソケット ダストキャップを付け直しください。**

AXON MODULE の接続

スキーマ 13 を参照してください。

1. 回路遮断器を OFF 位置にします。*スキーマ 10* を参照してください。
2. すべての LED がオフになるまで待ちます。
3. ツールを使用して、左側にあるカバー (1) のクリップを順に押します。

   ⓘ ツールはドライバーでも、ドライバー様の先が平たいツールでもかまいません。
4. AXON DRIVE システム (2) からコネクタキャップ (5) を取り外します。
5. AXON MODULE (3) を押さえて、AXON DRIVE システム (2) に挿入します。
6. つまみ (4) を回して位置をロックします。

⚠ **警告 AXON MODULE コネクタキャップ (5) とカバー (1) を安全な場所に保管してください。**

AXON DRIVE から AXON MODULE を削除するときに必要になります

ⓘ 正しいセットアップの手順については、AXON MODULE の説明書を参照してください。

Fieldbus モジュールの接続

スキーマ 7 を参照してください。

1. 回路遮断器を OFF 位置にします。*スキーマ 10* を参照してください。
2. すべての LED がオフになるまで待ちます。
3. AXON DRIVE からカバーを取り外します。
4. Fieldbusモジュール (2) をコネクタ (1) に取り付けます。

⚠ **警告 AXON DRIVE からFieldbusモジュールを取り外した後は、必ずFieldbus ポートのダストキャップをFieldbus ポートに取り付けてください。**

Fieldbus カバーが所定の位置にあることを確認します。

⚠ **警告 Fieldbusモジュールが所定の位置 (1) にないときは、カバーを所定の位置に付けておく必要があります。**

M8 コネクタの接続

ⓘ QuickStop 入力が LOW の場合、AXON DRIVE パワーステージは無効になり、モーターはシステムファームウェアの実行モードに関係なく回転できなくなります。QuickStop 入力が HIGH の場合、AXON DRIVE パワーステージが有効になり、AXON DRIVE システムファームウェアによるモーター回転が可能になります。

QuickStop 信号をスタートサイクル信号と同時に操作すると (駆動方法が何であれ)、冗長システムのセットアップが可能になり、モーターが予期せず始動するのを防ぎ、目的のモーター停止を保証します。

1. AXON DRIVE システムからシャントコネクタを取り外します。
2. 外部ケーブル (1) を AXON DRIVE システムと外部デバイス (2) に差し込みます。

⚠ **警告 外部デバイスへの接続が不要な場合は、シャントコネクタを所定の位置に留める必要があります。**

ⓘ 外部機器との正しい配線方法については、文書 **6159990870** を参照してください。

操作

AXON DRIVE の電源をオンにする

スキーマ 10 を参照してください。

回路遮断器を ON 位置 (1) にします。

ⓘ AXON DRIVE の電源を入れると、始動中にレポート LED (2) が点滅します。ステータス LED (3) の点滅が点灯に変わり、すべてのレポート LED (2) がオフになると、AXON DRIVE は動作可能になります。

AXON DRIVE の電源をオフにする

スキーマ 10 を参照してください。

回路遮断器を OFF 位置 (1) にします。

ⓘ 電源を完全に遮断する場合は、AXON DRIVE (1) から電源ケーブル (2) を取り外します。*スキーマ 6* を参照してください。

AXON MODULE を取り外します

スキーマ 13 を参照してください。

1. 回路遮断器を OFF 位置にします。*スキーマ 10* を参照してください。
2. すべての LED がオフになるまで待ちます。
3. つまみ (4) を回して位置をロック解除にします。
4. AXON MODULE (3) を握って AXON DRIVE (2) から取り外します。
5. AXON DRIVE インターフェイス (2) にキャップ (5) を取り付けます。
6. カバー (1) をAXON DRIVE (2) に取り付けます。

⚠ **警告 AXON MODULE を取り外した後は、必ず AXON MODULE コネクタキャップ (5) とカバー (1) を AXON DRIVE に付けてください。**

ⓘ セットアップの詳細については、AXON DRIVE システムの製品説明書 **6159990870** を参照してください。

サービスとメンテナンス

メンテナンスに関する注意事項

メンテナンス作業の前に、次を行ってください:

1. AXON DRIVE システムの電源を切る
2. 電源コードケーブルを取り外す
3. ツールケーブルを取り外す

ⓘ 詳細については、AXON DRIVE システムの製品説明書 6159990870 を参照してください。

⚠ **警告 感電の危険**

- ► 電源装置から切断し、10 分間待ってから保守作業を開始してください。10分待たなかった場合、未放電コンデンサから感電する恐れがあります。
- ► 機器を再稼働させる前に、主要な設定が変更されておらず、安全装置が適切に作動することを確認してください。
- ► 純正の交換パーツのみ使用してください。

- メンテナンスは有資格者のみが行う必要があります。
- 必要な場合、乾燥した布を使用してシステムの外部パネルをクリーニングします。
- 回路遮断器が正しく機能していることを確認します。
- ソフトウェアが最新であることを確認し、そうでない場合はソフトウェアを更新してください。

ⓘ 詳細については、AXON DRIVE システムの製品説明書 6159990870 を参照してください。

メンテナンスが完了したら、次を行います:

1. すべての部品正しく取り付けられているか確認してください
2. 電源ケーブルが正しく取り付けられているか確認してください
3. ツールケーブルが正しく取り付けられているか確認してください
4. AXON DRIVE の電源を入れます。

電気安全性

- **アースした機器は、適切な規則にしたがって正しく設置、アースしたソケットに差し込まなければなりません。決してアースピンを取り外したり、プラグを改造したりしないでください。アダプタプラグを使わないでください。**コンセントが適切にアースされているか疑わしい場合、資格を有する電気技術者とともに確認してください。機器が電子的に故障、破損した場合、アースがユーザーから電気を逃す低抵抗の経路になります。クラス I (アース付き) 機器にのみ適用可能。
- この操作手順に従わないと、本装置の安全性を損なう恐れがあります。
- 主電源との接続には AXON DRIVE システムに同梱した電源コードのみ使用し、AXON DRIVE システムとの接続にはパワー ツールに同梱した電源コードのみ使用してください。電源コードを改造したり、他の目的で使用したりしないでください。純正の交換パーツのみ使用してください。
- これらの注意事項に従わなければ、感電の原因になることがあります。
- 爆発性雰囲気中では使用しないでください。
- **接地された面 (パイプ、ラジエータ、レンジ、冷蔵庫など) に身体が触れないようにしてください。**使用者の身体が接地されると、感電の危険性が高まります。
- **本機器を雨や湿った条件下にさらさないでください。**機器に水が入ると、感電の危険性が高まります。この注意事項は、防水または飛沫よけ済みとして分類された機器には適用されません。
- 電気的妨害を最小化するために、アーク溶接機器などの電気ノイズの発生源から本機器をできるだけ離して設置してください。
- 電源を完全に遮断する場合は、AXON DRIVE から電源ケーブルを取り外します。
- 電源ケーブルを乱暴に取り扱わないでください。機器を運搬したり、プラグをソケットから引き抜くのに、決して電源ケーブルを使用しないでください。高温、油、鋭利な先端、可動部から電源線を遠ざけてください。損傷した電源線は直ちに交換してください。電源線が損傷すると感電の危険性が高くなります。
- 同時に溶接装置を取り扱う場合、溶接中の部材は別々に分けて接地しなければなりません。これは、万一溶接部材に反流ケーブルが正しく取り付けられていなかった場合、反流がシステムの接地を通って流れることを防ぐためです。Desoutterでは、使用する溶接装置の反流ケーブルと少なくとも同じかそれ以上広範にわたって導体の据付エリア内を接地することをお勧めします。

ⓘ AXON DRIVE システムには、オペレーターを感電から保護するための差動式回路遮断器が装備されています。

月に一度、漏電遮断器 (GFI) の押しボタン (1) を押して、漏電検出が正しく機能していることを確認します。AXON DRIVE システムを再起動するには、漏電遮断器 (GFI) (2) をオンにします。

サインとステッカー

本製品には、個人の安全および製品のメンテナンスに関する重要な情報を記載した表示とステッカーがあります。表示とステッカーは、常に読みやすいものでなければなりません。スペアパーツリストで、新しい表示とステッカーをご注文いただけます。

s011050

有用な情報

ウェブサイト

当社の製品、付属品、スペアパーツおよび公表事項に関する情報は、DesoutterのWebサイトにてご覧いただけます。

次をご覧ください：www.desouttertools.com.

設定マニュアルに関する詳細

詳細な取扱説明書、インストール、アップグレードのマニュアルは https://www.desouttertools.com/resource-centreから入手できます。

スペアパーツに関する詳細

分解図および予備部品のリストは次のサービスリンク www.desouttertools.com.でご覧ください。

生産国

France

安全データシート MSDS/SDS

安全性データシートは、Desoutterが販売する化学製品について説明しています。

詳細についてはDesoutter のウェブサイト https://www.desouttertools.com/legal/sdsをご覧ください。

著作権

© 著作権 2024, Ets Georges Renault, 38 rue Bobby Sands, 44818 Saint Herblain, France

無断複写・複製・転載を禁ず。本書の内容の一部または全部を無断転載あるいは不正使用することは禁止されています。上記禁止行為は、特に商標、モデルの文書化、部品番号および図面に適用されます。認可済みの部品のみ使用してください。未認可の部品の使用によって引き起こされる一切の損傷または誤動作は、保証責任または製造物責任の対象とはなりません。

기술 자료

전원 공급 장치

과전압 장비 범주 II

입력 전압(V)	100-120(*)/ 220-240 (단상)
주파수(Hz)	50/60

⚠ **주의**

(*) EB10 모터는 110V 전원 공급 장치와 호환되지 않습니다. EB10 모터의 경우 전압을 230V로 변환합니다.

ⓘ 전원 공급 장치의 변동은 절대로 공칭 전압의 +/- 10%를 초과해서는 안 됩니다.

소비 전력

최대 전력 소비량(kVA)	3.7
최대 240 V / I	16 A

출력 커넥터 특성

유형 *스키마 2* 참조	전압	최대 전류
USB-A (2)	5 V ⎓	500 mA
USB-C (1)	5 V ⎓	500 mA
M8 커넥터 (5)	24 V ⎓	150 mA

보관 및 사용 조건

보관 온도	-20 ~ +70 °C (-4 ~ +158 °F)
작동 온도	0 ~ 45 °C (32 ~ 113 °F)
보관 습도	0 ~ 95 % RH (비응축)
작동 습도	0 ~ 90 % RH (비응축)
최대 고도	2000 m (6562 ft)
오손도2 환경에서 사용 가능	

필수 부속품

전원 케이블 (별도 주문)

영역	길이 M	길이 피트	부품 번호
유럽	2.5	8.20	6159170690
영국	2.5	8.20	6159170700
중국	2.5	8.20	6159170610

옵션 필드버스 모듈

필드버스 모듈 (별도 주문)

모듈	부품 번호
Profibus 모듈	6159275950
ProfiNet module (1 포트)	6159275960
ProfiNet 모듈 M40 (2 포트)	6159275970
ProfiNet IRT M40 모듈 (2 포트)	6159275070
DeviceNet 모듈	6159275599
CC-Link 모듈	6159275598
EtherNet IP 모듈 M30	6159275940
Modbus TCP 모듈	6159276150
EtherNet IP 모듈 M40	6159279380

선언

전파 장애

이것은 등급 A 제품입니다. 국내 환경에서 이 제품은 무선 간섭을 초래할 수 있으며.

WEEE

폐전기전자제품 (WEEE)에 관한 정보:
본 제품 및 해당 정보는 WEEE 지침/규정(2012/19/EU)의 요건을 충족하며, 반드시 해당 지침/규정에 따라 처리되어야 합니다.

본 제품에는 다음 기호가 표시되어 있습니다.

바퀴 달린 쓰레기통 기호와 그 아래에 검은색 막대 하나가 표시된 제품에는 WEEE 지침/규정에 따라 처리해야하는 부품이 포함되어 있습니다. 처리를 위해 전체 제품 또는 WEEE 부품은 “고객 센터”로 발송될 수 있습니다.

REACH 33조에 관한 정보

등록, 평가, 허가 및 화학 물질 규제(REACH: Registration, Evaluation, Authorization and restriction of Chemicals)에 관한 유럽 규정 (EU) No. 1907/2006은 공급망에서 커뮤니케이션과 관련된 요구 사항을 정의합니다. 정보 요구 사항

은 소위 매우 우려가 되는 물질(이하 “후보목록”)이 포함된 제품에도 적용됩니다. 2018년 6월 27일 납 금속(CAS no 7439-92-1)이 후보 목록에 추가되었습니다.

위의 내용에 의거하여 제품의 특정 전기 및 기계 부품에 납 금속이 포함될 수 있음을 알려드립니다. 이는 현재의 물질 제한 법안에 적법하며 RoHS 지침(2011 / 65 / EU)의 합법적 면제에 근거합니다. 납 금속은 정상적인 사용 중에는 제품에서 누출되거나 변이가 되지 않으며, 완제품에서 납 금속의 농도는 적용 기준 한계보다 훨씬 낮습니다. 제품 폐기시 납의 폐기에 대한 현지 요구 사항을 고려하십시오.

지역 요구 사항

⚠ **경고**

이 제품을 사용하면 캘리포니아 주에서 보고된 암 및 선천적 장애 또는 기타 출산 장애를 유발하는 납을 포함한 화학 물질에 노출될 수 있습니다. 자세한 정보는 https://www.p65warnings.ca.gov/ 웹 사이트를 참조하십시오.

https://www.p65warnings.ca.gov/

안전

버리지 마십시오 – 사용자에게 주십시오

⚠ **경고 이 전동 공구와 함께 제공되는 모든 안전 경고, 지침, 그림 및 사양을 읽으십시오.**

아래 나열된 지침을 모두 따르지 않으면 감전, 화재 및/또는 심각한 상해가 발생할 수 있습니다.

나중에 참조할 수 있도록 모든 경고와 지침을 보관하십시오.

⚠ **경고 설치, 운영 및 유지보수에 대해 지역별로 지정된 안전 규칙은 언제나 지켜야 합니다.**

용도 선언

- 전문 용도로만 사용하십시오.
- 이 제품과 그 부속품을 변형시켜서는 안 됩니다.
- 이 제품이 손상된 경우 사용하지 마십시오.
- 제품 데이터 또는 위험 경고 징후가 보이거나 확실한 경우, 기다리지 말고 즉시 교체하십시오.
- 이 제품은 산업용 조립 환경에서 자격을 갖춘 담당자만 설치, 작동 및 수리할 수 있습니다.

일반 안전 지침

⚠ **경고 안전 경고와 모든 지침을 빠짐없이 읽어 주세요. 경고와 지침을 따르지 않을 경우 감전, 화재 또는 심각한 부상의 위험이 있습니다.**

나중에 참조할 수 있도록 모든 경고와 지침을 보관하세요.

상해 위험을 줄이기 위해 부속품을 사용, 설치, 수리, 유지보수 또는 교체하는 사람이나 본 공구 주변에서 작업하는 사람은 해당 작업을 수행하기에 앞서 반드시 본 지침을 읽고 이해해야 합니다.

전자 장비를 사용할 때는 화재, 감전 및 신체 상해의 위험을 줄이기 위해 다음을 포함한 기본 안전 주의 사항을 준수해야 합니다.

당사의 목표는 안전하고 효율적으로 작업할 수 있는 장비를 생산하는 것입니다. 이 장비를 포함하여 모든 장비에 대한 가장 중요한 안전 장치는 귀하입니다. 귀하의 사려와 좋은 판단이 상해에 대한 최상의 보호입니다. 가능한 위험들을 여기서 모두 다룰 수는 없으나, 가장 중요한 것 몇 가지를 강조하려고 했습니다.

⚠ **경고 전기 충격의 위험**

오직 자격을 갖춘 훈련받은 작업자만이 이 장비를 설치, 조정 또는 사용해야합니다.

ⓘ 추가의 안전 정보는 다음을 참조하십시오.
이 장비와 함께 포장된 기타 문서 및 정보.
노동조합 및/또는 동업 조합.
그 밖의 노동 위생 및 안전 정보는 아래 웹 사이트에서 확인하실 수 있습니다.
- http://www.osha.gov (미국)
- https://osha.europa.eu/ (유럽)

용도

본 제품은 공구를 구동, 모니터링 및 제어하는 데 사용하도록 되어 있습니다. 다른 제품에 사용하는 것은 허용되지 않습니다.

실내에서만 사용해야 합니다.

사용 시 EMC 제한: 산업용으로만 사용하십시오.

제품별 설명

설명

전체 문서에서, **AXON DRIVE** 용어는 **AXD 모델** 또는 다른 향후 이형 상품을 나타냅니다.

스키마 2 참조

항목	설명
1 (*)	USB-C 소켓
2 (*)	USB-A 소켓
3 (*)	이더넷 소켓
4 (*)	필드버스 포트
5 (*)	M8 커넥터
6	공구 커넥터
7	전원 소켓
8	회로 차단기
9	보고 LED
10	전원 LED
11 (*)	AXON 모듈 인터페이스

(*) 션트 커넥터 / 더스트 캡은 표시되지 않습니다.

사용되는 기호

⎓	직류
⏚	접지 단자
⏚	보호용 도체 단자
|	켜짐 (전원)

○	꺼짐 (전원)
⚠	주의: 감전될 수 있습니다.
⚠	주의: 뜨거운 표면
⚠	주의: 이 기호가 표시된 모든 사례에 대해 문서를 참조해야만 잠재적 위험 요소의 특성과 이를 방지하기 위해 취해야 할 조치를 파악할 수 있습니다.

설치

AXON DRIVE 장착하기

스키마 3 참조

⚠ **경고 제품을 덮지 마세요.**

절대로 제품을 밀폐하거나 다른 어떤 것으로 덮지 않아야 합니다.

⚠ **주의 장비 추락 위험**

설치하는 동안 AXON DRIVE를 단단히 잡습니다.

⚠ **경고 AXON 드라이브는 필요한 경우 비상 시 전원 코드를 쉽게 분리할 수 있도록 설치해야 합니다.**

ⓘ 최적의 성능을 위해 AXON DRIVE는 수직으로 장착해야 합니다. 이는 공기 흐름 및 열 전달에 가장 좋습니다.

1. GFI 파란색 인터럽터 및 테스트 버튼이 다음과 같이 될 수 있도록 AXON DRIVE를 배치합니다.
   - 시각적으로 제어됨 (켜짐/꺼짐 상태)
   - 쉽게 엑세스 가능 (전원 켜기/끄기 및 테스트)
2. 볼트(1)로 AXON DRIVE(3)을 장착 랙 또는 벽(2)에 설치합니다.

ⓘ
- 플랫 와셔와 함께 M6 앨런 볼트를 사용해 주세요.
- 9 Nm의 토크를 가하여 나사를 조여주세요.

ⓘ 장착 절차 및 적합한 부속품 목록에 대한 자세한 내용은 AXON DRIVE 시스템 제품 지침 **6159990870**을 참조해 주세요.

참고 AXON DRIVE 시스템을 사용하지 않을 때는 모든 보호 덮개와 먼지 캡이 설치되어 있는지 확인해 주세요.

스키마 14 참조

설치

AC 입력 전원 공급 장치에 연결하기

ⓘ 필수 부속품 장에 명시된 전원 코드 중 하나만 사용해 주세요.

스키마 6 참조

전원 코드(2)를 전원 소켓(1)과 주 전원에 연결합니다.

공구 케이블에 연결하기

ⓘ 공구 사용 설명서를 참조하여 적절한 공구 케이블을 선택하고 AXON 드라이브와의 호환성을 확인해 주세요.

스키마 4 참조

1. 공구 커넥터 먼지 캡을 탈거합니다.
2. 공구 케이블(2)을 공구 커넥터(1)와 공구에 연결합니다.

⚠ **경고 공구 케이블을 분리한 후에는 항상 공구 커넥터 먼지 캡을 공구 커넥터에 장착해 주세요.**

이더넷 포트에 연결하기

스키마 5 참조

ⓘ 이더넷 연결에는 차폐 케이블만 사용해 주세요.

1. 이더넷 소켓 먼지 캡을 탈거합니다.
2. 이더넷 케이블(2)을 컨트롤러의 이더넷 포트(1) 중 하나와 외부 장비(컴퓨터, CONNECT 등)에 연결합니다.

ⓘ 외부 장비의 올바른 설정에 대한 지침은 문서 **6159990870**을 참조해 주세요.

⚠ **경고 이더넷 케이블을 분리한 후에는 항상 이더넷 소켓의 먼지 캡을 다시 장착해 주세요.**

USB A 및 USB C 포트에 연결하기

스키마 8 및 *schema 9* 참조

ⓘ USB 연결에는 차폐 케이블만 사용해 주세요.

1. USB 소켓 먼지 캡을 탈거합니다.
2. USB 케이블(2)을 AXON DRIVE의 USB 포트(1) 중 하나와 외부 장비(컴퓨터...)에 연결합니다.

ⓘ 외부 장비의 올바른 설정에 대한 지침은 문서 **6159990870**을 참조해 주세요.

⚠ **경고 USB 케이블을 분리한 후에는 항상 USB 소켓의 USB 소켓 먼지 캡을 다시 장착해 주세요.**

AXON 모듈에 연결하기

스키마 13 참조

1. 회로 차단기를 OFF 위치에 놓습니다. *스키마 10* 참조
2. 모든 LED가 꺼질 때까지 기다립니다.
3. 공구를 사용하여 왼쪽에 있는 커버(1)의 클립을 차례로 밀어주세요.

   ⓘ 이 공는 스크루드라이버 또는 이와 유사한 평평한 공구일 수 있습니다.
4. AXON DRIVE 시스템(2)의 커넥터 캡(5)을 제거합니다.
5. AXON MODULE(3)을 잡고 AXON DRIVE시스템(2)에 삽입합니다.
6. 노브(4)를 잠금 위치까지 돌립니다.

⚠ **경고 AXON 모듈 커넥터 캡(5)과 커버(1)를 안전한 곳에 보관해 주세요.**

이러한 캡과 커버는 AXON DRIVE에서 AXON MODULE을 분리할 때 필요합니다.

ⓘ 올바른 설정에 대한 지침은 AXON MODULE 문서를 참조해 주세요.

필드버스 모듈에 연결하기

스키마 7 참조

1. 회로 차단기를 OFF 위치에 놓습니다. *스키마 10* 참조
2. 모든 LED 가 꺼질 때까지 기다립니다.
3. AXON DRIVE에서 커버를 분리합니다.
4. 필드버스 모듈(2)을 커넥터(1)에 설치합니다.

⚠ **경고 AXON DRIVE에서 Fieldbus 모듈을 제거한 후에는 항상 Fieldbus 포트에 먼지 캡을 다시 장착해 주세요.**

필드버스 덮개가 제자리에 있는지 확인하기

⚠ **경고 필드버스 모듈이 제자리에 없을 때(1) 덮개는 제자리에 있어야 합니다.**

M8 커넥터에 연결하기

ⓘ QuickStop 입력이 낮으면 AXON DRIVE 전원 스테이지가 비활성화되어 시스템 펌웨어 실행 모드와 관계없이 모터가 회전할 수 없습니다. QuickStop 입력이 높으면, AXON DRIVE 전원 스테이지가 활성화되고 AXON DRIVE 시스템 펌웨어에 의해 모터가 회전할 수 있습니다.

시작 사이클 신호와 동시에 QuickStop 신호를 작동시키면 (구동 방법에 관계 없이) 모터가 예기치 않게 시작되는 것을 방지하고 원하는 모터 정지를 보장하는 중복 시스템을 설정할 수 있습니다.

1. AXON DRIVE 시스템에서 션트 커넥터를 분리합니다.
2. 외부 케이블(1)을 AXON DRIVE 시스템과 외부 장치(2)에 연결합니다.

⚠ **경고 외부 장치에 연결할 필요가 없는 경우 션트 커넥터는 제자리에 놓아야 합니다.**

ⓘ 외부 장비의 올바른 연결에 대한 지침은 문서 **6159990870**을 참조해 주세요.

작동

AXON DRIVE 전원 켜기

스키마 10 참조

회로 차단기를 ON 위치(1)에 놓습니다.

ⓘ AXON DRIVE의 전원을 켜는 동안 보고 LED(2)가 깜박입니다. 상태 LED(3)가 계속 켜져 있고 모든 보고 LED(2)가 꺼지면 AXON DRIVE를 작동할 준비가 된 것입니다.

AXON DRIVE 전원 끄기

스키마 10 참조

회로 차단기를 OFF 위치(1)에 놓습니다.

ⓘ 전원 공급 장치가 완전히 분리된 경우 AXON DRIVE(1)에서 전원 케이블(2)을 분리합니다. *스키마 6* 참조

AXON 모듈을 분리하기

스키마 13 참조

1. 회로 차단기를 OFF 위치에 놓습니다. *스키마 10* 참조
2. 모든 LED가 꺼질 때까지 기다립니다.
3. 노브(4)를 잠금 해제 위치까지 돌립니다.
4. AXON MODULE(3)을 잡고 AXON DRIVE (2)에서 분리합니다.
5. 캡(5)을 AXON DRIVE 인터페이스(2)에 설칠압니다.
6. 커버(1)를 AXON DRIVE(2)에 설치합니다.

⚠ **경고 AXON MODULE을 제거한 후에는 항상 AXON MODULE 커넥터 캡(5)과 덮개(1)를 AXON DRIVE에 장착해 주세요.**

ⓘ 설정에 대한 자세한 내용은 AXON DRIVE 시스템 지침 **6159990870**을 참조해 주세요.

서비스 및 유지관리

유지보수 지침

어떠한 정비 작업을 수행하기 전에 다음과 같이 공구를 분리해 주세요.

1. AXON DRIVE 시스템 전원을 켭니다.
2. 전원 코드 케이블을 분리합니다.
3. 공구 케이블을 분리합니다.

ⓘ 자세한 내용은 AXON DRIVE 시스템 지침 6159990870을 참조해 주세요.

⚠ **경고 전기 충격 위험**

- ► 작동을 시작하기 전에 전원 공급 장치에서 플러그를 분리하고 10분 정도 기다리십시오. 10분 동안 기다리지 않으면 방전되지 않은 콘덴서에서 전기 충격이 발생할 수 있습니다.
- ► 장비를 다시 사용하기 전에 주 설정이 수정되지 않았는지, 안전 장치가 정확하게 작동하는지 점검합니다.
- ► 순정 교체 부품만 사용하십시오.

- 정비 작업은 유자격자만 수행해야 합니다.
- 필요한 경우 마른천을 사용하여 시스템의 외부 패널을 청소하십시오.
- 회로 차단기가 제대로 작동하는지 확인해 주세요.
- 소프트웨어가 최신 상태인지 확인하고, 최신 상태가 아닌 경우 업데이트해야 합니다.

ⓘ 자세한 내용은 AXON DRIVE 시스템 지침 6159990870을 참조해 주세요.

유지보수가 완료된 후 다음을 수행해 주세요.

1. 모든 부푼이 정확하게 설치되는지 확인합니다
2. 전원 케이블이 정확하게 설치되는지 확인합니다.
3. 공구 케이블이 올바르게 설치되었는지 확인합니다.
4. AXON DRIVE 전원 켜기

전기 안전

- **접지된 장비는 해당 규정에 따라 올바르게 설치 및 접지된 소켓에 연결해야 합니다. 어떤 식으로든 접지 핀을 제거하거나 플러그를 변형하지 마십시오. 어댑터 플러그를 사용하지 마세요.** 콘센트가 올바르게 접지되었는지 의심되는 경우 자격 있는 전기 기사에게 확인하셔야 합니다. 장비가 전자적으로 오작동 또는 파

손될 가능성이 있는 경우 접지가 저저항 경로를 제공하여 사용자로부터 전기가 멀리 흐르게 하세요. 클래스 I 장비(접지된 장비)에만 적용 가능.

- 이러한 작동 지침을 준수하지 않으면 장비의 안전을 유지할 수 없습니다.
- 주전원에 연결할 때는 반드시 AXON DRIVE와 함께 제공된 전선을 사용하고 AXON DRIVE에 연결할 때는 반드시 공구와 함께 제공된 전선을 사용해 주세요. 전선을 변형하거나 전선을 다른 용도로 사용하지 마십시오. 순정 교체 부품만 사용하십시오.
- 본 지침을 따르지 않을 경우 감전의 위험이 있습니다.
- 폭발성 대기에서 사용해서는 안 됩니다.
- **파이프, 라디에이터, 오븐, 냉각 장치와 같은 접지면에 신체가 닿지 않도록 주의해 주세요.** 신체가 접지될 경우 감전 위험이 증가합니다.
- **장비가 빗물 또는 습한 환경에 노출되지 않도록 조치해 주세요.** 장비가 젖을 경우 감전 위험이 증가합니다. 이 지침은 방수 또는 물 튀김 보호로 분류된 장비에는 적용되지 않습니다.
- 전기 간섭을 최소화하려면 장비를 전기적 노이즈를 발생시키는 장비(예: 아크 용접 장비)에서 최대한 멀리 배치해 주세요.
- 전원 공급 장치가 완전히 분리된 경우 AXON DRIVE에서 전원 케이블을 분리합니다.
- 전원 케이블을 함부로 다루지 마세요. 절대로 전원 케이블을 사용하여 장비를 운반하거나 소켓에서 플러그를 빼지 마세요. 열, 오일, 날카로운 모서리 또는 가동 부품 근처에 전선을 두십시오. 손상된 전선은 즉시 교체하십시오. 전선이 손상되면 감전 위험이 증가합니다.
- 용접 장비와 동시에 사용하는 경우 용접이 진행되는 동안 작업물을 별도로 접지해야 합니다. 이는 용접 장비의 리턴 라인이 작업물에 올바르게 장착되어 있지 않은 경우 귀선전류가 시스템 접지 케이블을 통과하지 못하게 합니다. Desoutter는 사용 중인 용접 장비 리턴 라인만큼 큰 도체 영역으로 접지할 것을 권장합니다.

ⓘ AXON DRIVE 시스템은 작업자를 감전으로부터 보호하기 이해 차동 회로 차단기를 장착하고 있습니다.

월 1회 GFI 푸시버튼(1)을 눌러 누전 감지가 정상적으로 작동하는지 확인합니다. AXON DRIVE 시스템을 다시 시작하려면 GFI 차단기(2)를 켭니다.

표시 및 스티커

이 제품에는 개인 안전과 제품 유지보수에 관한 중요한 정보가 포함된 표지 및 스티커가 부착되어 있습니다. 표지 및 스티커는 언제나 읽기 쉬워야 합니다. 새로운 표지 및 스티커는 예비 부품 목록을 이용하여 주문할 수 있습니다.

s011050

유용한 정보

웹사이트

제품, 부속품, 예비 부품 및 게시된 사안에 관한 정보는 Desoutter 웹 사이트에서 찾을 수 있습니다.

다음 자료 및 웹 사이트를 참조해 주세요. www.desouttertools.com.

설치 메뉴얼에 대한 정보

상세한 운영 지침, 설치 및 업그레이드 메뉴얼은 https://www.desouttertools.com/resource-centre에서 확인할 수 있습니다.

예비 부품에 대한 정보

분해도 및 예비 부품 목록은 서비스 링크 www.desouttertools.com에 나와 있습니다.

원산지 국가

France

안전 보건 자료 MSDS/SDS

Desoutter가 판매하는 화학 제품에 대한 설명은 안전 데이터 시트에 나와 있습니다.

자세한 정보는 Desoutter 웹사이트 https://www.desouttertools.com/legal/sds를 방문해주십시오.

저작권

© Copyright 2024, Ets Georges Renault, 38 rue Bobby Sands, 44818 Saint Herblain, France

모든 권리 보유. 본 문서의 내용 또는 내용의 일부에 대한 비 승인된 모든 사용 또는 복사 행위는 엄격히 금지됩니다. 이는 특히, 상표, 모델 명칭, 부품 번호 및 도면에 적용됩니다. 승인된 부품만 사용하십시오. 비 인가된 부품을 사용함으로 인해 발생하는 모든 손상 또는 고장은 보증 또는 생산물 책임 범위에 포함되지 않습니다.

Original instructions
Traduction de la notice originale
Übersetzung der Originalbetriebsanleitung
Traducción de las instrucciones originales
Tradução das instruções originais
Traduzione delle istruzioni originali
Vertaling van oorspronkelijke instructies
Oversættelse af originalvejledning
Oversettelse av originalinstruksjoner.
Käännös alkuperäisistä ohjeista
Μετάφραση πρωτότυπων οδηγιών
Översättning av ursprungliga instruktioner
Перевод оригиналов инструкций
Tłumaczenie oryginalnej instrukcji
Preklad originálnych pokynov
Překlad původních pokynů
Eredeti utasítások fordítása
Prevod izvirnih navodil
Traducerea instrucţiunilor originale
Orijinal talimatların çevirisi
Превод на оригиналните инструкции
Prijevod originalnih uputa
Originaaljuhiste tõlge
Originalių instrukcijų vertimas
Oriģinālo instrukciju tulkojums
原始说明的翻译
使用説明書初出翻訳
원본 설명서의 번역문

Founded in 1914 and headquartered in France, Desoutter Industrial Tools is a global leader in electric and pneumatic assembly tools serving a wide range of assembly and manufacturing operations, including Aerospace, Automotive, Light and Heavy Vehicles, Off-Road, General Industry.

Desoutter offers a comprehensive range of Solutions -tools, service and projects- to meet the specific demands of local and global customers in over 170 countries.

The company designs, develops and delivers innovative quality industrial tool solutions, including Air and Electric Screwdrivers, Advanced Assembly Tools, Advanced Drilling Units, Air Motors and Torque Measurement Systems.

Find more on www.desouttertools.com

More Than Productivity

Ets Georges Renault
38 rue Bobby Sands
44818 Saint Herblain - FR
Phone:+33 (0)240 802 000
www.desouttertools.com

22
PAP
종이
紙
FR